Catalogo generale

General catalog
Catalogue général

2021

Potent

POTENT | 2021 | catalogo generale | general catalog | catalogue general

INDICE PER CATEGORIE table of contents • table des matières

CILINDRI — 5 — CYLINDERS / CYLINDRES

LUCCHETTI — 25 — PADLOCKS / CADENAS

SERRATURE SERRANDE E SERRATURE + KIT PORTE BASCULANTI — 51 — LOCKS FOR ROLLING SHUTTERS AND GARAGE DOORS / SERRURES POUR RIDEAUX METALLIQUES ET PORTES DE GARAGE

SERRATURE PORTE BLINDATE — 89 — LOCKS FOR RECURITY DOORS / SERRURES POUR PORTES BLINDÉES

PROTETTORI ANTITRAPANO CILINDRI — 141 — PROTECTORS ANTI-DRILL FOR CYLINDERS / PROTECTEURS ANTI-PERÉÇAGE POUR CYLINDRES

SPIONCINI — 147 — DOOR VIEWERS / JUDAS

SERRATURE AD APPLICARE — 155 — SURFACE MOUNT LOCKS / SERRURES EN APPLIQUE

SERRATURE A LEVETTA UNIVERSALI — 173 — UNIVERSAL CAM LOCK / SERRURES UNIVERSELLES À LEVIER

CASSEFORTI A MURARE, MOBILE A CHIAVE, PORTAFUCILI — 183 — WALL AND STANDING SAFES / COFFRES-FORTS À MUR ET À POSER

SERRATURE PER CASSEFORTI — 193 — LOCKS FOR SAFES / SERRURES POUR COFFRES-FORTS

MOSTRINE E CHIAVI, ACCESSORI — 207 — MOSTRINE E CHIAVI, ACCESSORI / MOSTRINE E CHIAVI, ACCESSORI

INDICE — 219 — INDICE / INDICE

Mano di apertura porta

Door opening hand | Main d'ouverture de porte

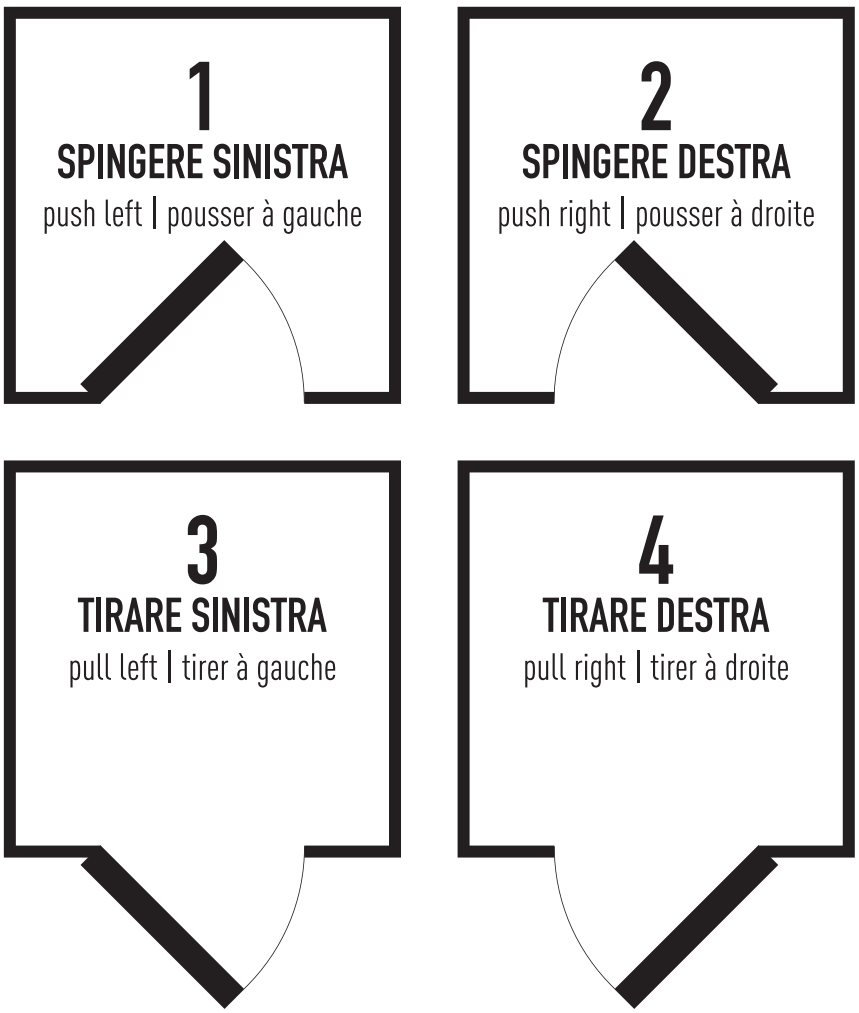

Cilindri

Cylinders
Cylindres

Potent

Serie S4000 EVOLUTION

Sistema antirottura a taglio
Anti-brake system made by cut
Système anti-rupture avec
coupure du corp du cylindre

10 perni attivi di combinazione
10 active combination pins
10 goupilles de combinaison actives

2 Barre antitrapano nel rotore del cilindro
2 Anti-drill bars on the rotor
2 Barres anti-perçage sur le rotor

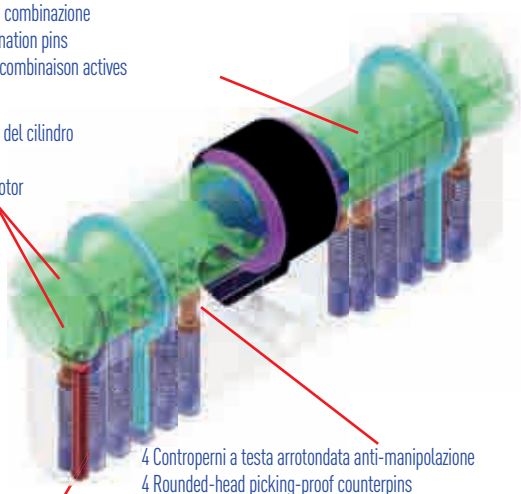

4 Controperni a testa arrotondata anti-manipolazione
4 Rounded-head picking-proof counterpins
4 Contre-goupilles à têtes arrondies anti-tâtage

1 Barra antitrapano nel corpo del cilindro
1 Anti-drill bar on the body
1 Barres anti-perçage sur le corp

• chiave cantiere
• construction key
• clé chantier

• chiave cliente
• customer key
• clé client

- Cilindri a profilo europeo a norme DIN con chiave da cantiere
- Corpo ottone con finitura cromo satinata o ottone lucido
- 10 perni di combinazione attivi, 4 controperni a testa arrotondata anti-manipolazione
- Una barra antitrapano nel corpo del cilindro.
- 2 Barre antitrapano nel rotore del cilindro
- Sistema antirottura a taglio
- 1 chiave da cantiere
- 5 chiavi in ottone cromato satinato a stelo allungato per protettori con codifica bilaterale a cavità.
- Chiave con testa ergonomica
- Carta di proprietà numerata
- Disponibili versioni chiave + chiave, chiave + perno per pomolo e mezzo cilindro.
- Lunghezze speciali a richiesta
- Versioni Ka a richiesta con supplemento

- DIN-sized euro profile cylinders with construction key
- Brass body with satin chromed finishing or brass finish
- 10 active combination pins, 4 rounded-head picking-proof counterpins
- 1 Anti-drill bar on the body
- 2 Anti-drill bars on the rotor
- Cut anti-brake system
- 1 Construction key (construction key)
- 5 satin chromed brass keys with lenght stem for cylinder protection shields.
- Ergonomic keyhead
- Owner's card bearing code number
- Available key+key, key+knob spindle, half-cylinder
- Special lenghts on demand
- Key alike (KA) on demand with price surcharge

- Cylindres à profil européen aux normes DIN avec clé chantier
- Corp en laiton chromé satiné ou laiton poli
- 10 goupilles de combinaison actives, 4 contre-goupilles à têtes arrondies anti-tâtage
- 1 Barre anti-perçage sur le corp
- 2 Barres anti-perçage sur le rotor
- Système anti-rupture avec coupure du corp du cylindre
- 1 clé chantier
- 5 clés en laiton chromé satiné, allongées pour usage avec les protecteurs
- Clès avec tête ergonomique
- Carte de propriété numérotée
- Disponibles clé+clé, clé+pivot pour bouton, demi cylindre
- Longueurs spéciales sur demande
- Versions même clé (KA) avec supplément de prix

La chiave arancione da cantiere permette la funzionalità completa del cilindro fino all'introduzione e la rotazione completa di una chiave grigia in dotazione.
La rotazione di 360 ° di una qualsiasi delle chiavi grigia in dotazione su entrambi i lati del cilindro annullano il funzionamento della chiave arancione da cantiere. Tale chiave non potrà più essere utilizzata in futuro per l'apertura o la chiusura del cilindro.

The construction orange key allows full functionality of the cylinder until grey key is introduced and the full rotation is made.
The 360 ° rotation of any of the grey keys cancel all functions of orange key.
This key can no longer be used in the future for the opening or closing of the cylinder.

La clé chantier orange permet la pleine fonctionnalité du cylindre jusqu'à ce que la clé grise est introduite et la rotation complète est faite.
La rotation à 360 ° de la clé grise annule toutes les fonctions de la clé orange.
Cette clé ne peut plus être utilisée dans le futur pour l'ouverture ou la fermeture du cylindre.

Serie S4000 EVOLUTION

CHIAVE + CHIAVE
KEY + KEY
CLÉ + CLÉ

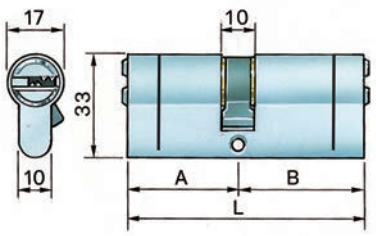

Fornito di 5 chiavi
e 1 chiave da cantiere

Supplied with 5 owner's keys
and 1 construction key

Fourni avec 5 clés
propriétaires et 1 clé de
chantier

FINITURE DISPONIBILI:

02 Ottone lucido (su richiesta)
03 Cromo satinato

FINISHES AVAILABLE:

02 Polished brass (by request)
03 Satin chromed

FINITIONS DISPONIBLES:

02 Laiton poli (sur demande)
03 Chromée satinée

**
Articoli disponibili in versioni KA a magazzino
Available Key alike groups in stock
Produits disponibles avec même clé en stock

	Mod.	L	A	B	Perni Pins Goupil.	Finitura Finish Finition		Kg
**	4000.3030.03	60	30	30	10	03	6	0,276
**	4000.3035.03	65	30	35	10	03	6	0,292
**	4000.3040.03	70	30	40	10	03	6	0,306
	4000.3535.03	70	35	35	10	03	6	0,306
	4000.3045.03	75	30	45	10	03	6	0,320
	4000.3540.03	75	35	40	10	03	6	0,320
**	4000.3050.03	80	30	50	10	03	6	0,338
	4000.3545.03	80	35	45	10	03	6	0,338
	4000.4040.03	80	40	40	10	03	6	0,338
	4000.3550.03	85	35	50	10	03	6	0,352
	4000.4045.03	85	40	45	10	03	6	0,352
**	4000.3060.03	90	30	60	10	03	6	0,369
	4000.3555.03	90	35	55	10	03	6	0,369
**	4000.4050.03	90	40	50	10	03	6	0,369
	4000.4545.03	90	45	45	10	03	6	0,369
	4000.3065.03	95	30	65	10	03	6	0,390
	4000.3560.03	95	35	60	10	03	6	0,390
**	4000.4550.03	95	45	50	10	03	6	0,390
	4000.3070.03	100	30	70	10	03	6	0,403
	4000.4060.03	100	40	60	10	03	6	0,403
	4000.4555.03	100	45	55	10	03	6	0,403
	4000.5050.03	100	50	50	10	03	6	0,403
	4000.6045.03	105	60	45	10	03	6	0,419
	4000.4070.03	110	40	70	10	03	6	0,434
	4000.4565.03	110	45	65	10	03	6	0,434
**	4000.5060.03	110	50	60	10	03	6	0,434
	4000.5555.03	110	55	55	10	03	6	0,434
	4000.5070.03	120	50	70	10	03	6	0,465
	4000.6060.03	120	60	60	10	03	6	0,465
	4000.5075.03	125	50	75	10	03	6	0,481

Serie S4000 EVOLUTION

CON PERNO PER POMOLO
WITH SPINDLE FOR KNOB
AVEC TIGE POUR POIGNÉE

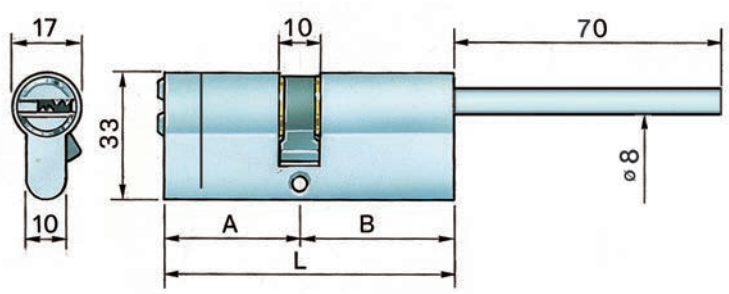

Fornito di 5 chiavi
e 1 chiave da cantiere

Supplied with 5 owner's keys
and 1 construction key

Fourni avec 5 clés
propriétaires et 1 clé de
chantier

Mod.	L	A	B	Perni Pins Goupil.	Finitura Finish Finition		Kg
4020.3030.03	60	30	30	10	03	6	0,302
4020.3530.03	65	35	30	10	03	6	0,318
4020.4030.03	70	40	30	10	03	6	0,332
4020.4530.03	75	45	30	10	03	6	0,346
4020.5030.03	80	50	30	10	03	6	0,364
4020.6030.03	90	60	30	10	03	6	0,395

FINITURE DISPONIBILI:

02 Ottone lucido (su richiesta)
03 Cromo satinato

FINISHES AVAILABLE:

02 Polished brass (by request)
03 Satin chromed

FINITIONS DISPONIBLES:

02 Laiton poli (sur demande)
03 Chromée satinée

Serie S4000 EVOLUTION

MEZZO CILINDRO
HALF CYLINDER
DEMI-CYLINDRE

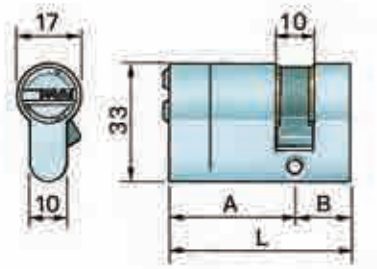

Fornito di 3 chiavi
e 1 chiave da cantiere

Supplied with 3 owner's keys
and 1 construction key

Fourni avec 3 clés
propriétaires et 1 clé de
chantier

	Mod.	L	A	B	Perni Pins Goupil.	Finitura Finish Finition		Kg
**	4030.2510.03	35	25	10	8	03	6	0,222
**	4030.3010.03	40	30	10	10	03	6	0,222
	4030.3510.03	45	35	10	10	03	6	0,240
	4030.4010.03	50	40	10	10	03	6	0,252
	4030.4510.03	55	45	10	10	03	6	0,265
	4030.5010.03	60	50	10	10	03	6	0,279
	4030.6010.03	70	60	10	10	03	6	0,304
	4030.7010.03	80	70	10	10	03	6	0,335

FINITURE DISPONIBILI:

02 Ottone lucido (su richiesta)
03 Cromo satinato

FINISHES AVAILABLE:

02 Polished brass (by request)
03 Satin chromed

FINITIONS DISPONIBLES:

02 Laiton poli (sur demande)
03 Chromée satinée

** Art. 4030.3010.03 - 4030.2510.03
Disponibile in versioni KA a magazzino
Available Key alike groups in stock
Produits disponibles avec même clé en stock

Serie S3400 SECUR

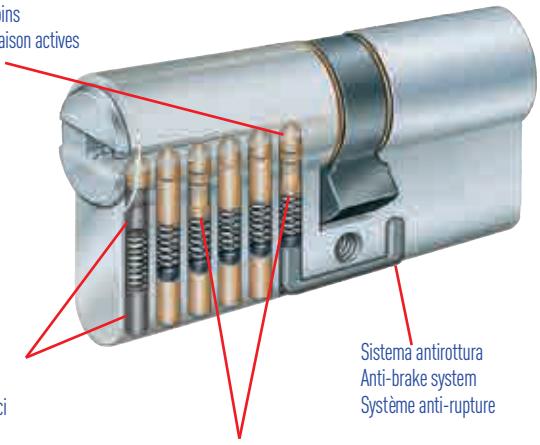

• chiave cantiere
• construction key
• clé chantier

• chiave cliente
• customer key
• clé client

- Cilindri a profilo europeo a norme Din con chiave da cantiere
- Corpo cromo satinato o in ottone lucido
- 6 perni di combinazione e 2 controperni a testa arrotondata anti-manipolazione
- Perni antitrapano fronte e retro
- Rinforzo centrale antirottura del corpo cilindro
- 5 chiavi in ottone cromato satinato a stelo allungato per protettori, con codifica bilaterale a cavità, in confezione sigillata non trasparente + 1 chiave da cantiere separata + vite di fissaggio
- Chiave con testa ergonomica
- Carta di proprietà numerata
- Disponibili chiave+chiave, chiave+pomolo, chiave+perno per pomolo, mezzo cil.
- Gruppi di chiavi uguali (KA) e gruppi con chiave maestra (MK) a richiesta con supplemento
- Lunghezze speciali a richiesta

- DIN-sized Euro profile cylinders with contruction key
- Satin chromed or polished brass finishing
- 6 rounded-head picking-proof combination pins and 2 counterpins
- Front and back drill-proof pins
- Anti break bar body reinforcement
- 5 satin chromed brass keys with lengthened stem for cylinder protector with double side hollow coding, supplied in a non-trasparent sealed bag + 1 separate yard key + fixing screw
- Ergonomic keyhead
- Owner's card bearing code number
- Available key+key, key+knob, key+knob spindle, half-cylinder
- Key alike (KA) or Master key (MK) groups on demand with price surcharge
- Special lengths on demand

- Cylindres à profil européen aux normes DIN avec clé chantier
- Corp chromé satiné ou laiton poli
- 6 goupilles de combinaison à têtes arrondies anti-tâtage
- Pivots anti-perçage 2 côtés
- Renfort central anti-rupture du corps du cylindre
- 5 clés en laiton chromée satinée, allongées pour usage avec les protecteurs, avec codage bilatéral par cuvettes, en sachet scellé non trasparent + 1 clé chantier séparée + vis de fixation
- Clés avec tête ergonomique
- Carte de propriété numérotée
- Disponibles clé+clé, clé+bouton, clé+pivot pour bouton, demi cylindre.
- Groupes même clé (KA) ou clé maîtresse (MK) sur demande avec supplément de prix
- Longueurs spéciales sur demande

La chiave rossa da cantiere permette la funzionalità completa del cilindro fino all'introduzione e la rotazione completa di una chiave blu in dotazione.
La rotazione di 360 ° di una qualsiasi delle chiavi blu in dotazione su entrambi i lati del cilindro annullano il funzionamento della chiave rossa da cantiere. Tale chiave non potrà più essere utilizzata in futuro per l'apertura o la chiusura del cilindro.

The construction red key allows full functionality of the cylinder until blue key is introduced and the full rotation is made.
The 360 ° rotation of any of the blue keys cancel all functions of red key.
This key can no longer be used in the future for the opening or closing of the cylinder.

La clé chantier rouge permet la pleine fonctionnalité du cylindre jusqu'à ce que la clé bleue est introduite et la rotation complète est faite. La rotation à 360 ° des clés bleues annulent toutes les fonctions de la clé rouge. Cette clé ne peut plus être utilisée dans le futur pour l'ouverture ou la fermeture du cylindre.

Serie S3400 SECUR

CHIAVE + CHIAVE
KEY + KEY
CLÉ + CLÉ

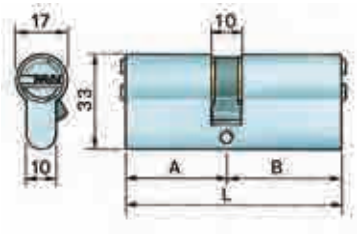

Fornito di 5 chiavi
e 1 chiave da cantiere

Supplied with 5 owner's keys
and 1 construction key

Fourni avec 5 clés
propriétaires et 1 clé chantier

FINITURE DISPONIBILI:

02 Ottone lucido (su richiesta)
03 Cromo satinato

FINISHES AVAILABLE:

02 Polished brass (by request)
03 Satin chromed

FINITIONS DISPONIBLES:

02 Laiton poli (sur demande)
03 Chromée satinée

**
Articoli disponibili in versioni KA a magazzino
Available Key alike groups in stock
Produits disponibles avec même clé en stock

	Mod.	L	A	B	Perni Pins Goupil.	Finitura Finish Finition		Kg
**	3400.3030.03	60	30	30	6	03	6	0,276
**	3400.3035.03	65	30	35	6	03	6	0,292
**	3400.3040.03	70	30	40	6	03	6	0,306
**	3400.3535.03	70	35	35	6	03	6	0,306
	3400.3045.03	75	30	45	6	03	6	0,320
	3400.3540.03	75	35	40	6	03	6	0,320
**	3400.3050.03	80	30	50	6	03	6	0,338
	3400.3545.03	80	35	45	6	03	6	0,338
	3400.4040.03	80	40	40	6	03	6	0,338
	3400.3055.03	85	30	55	6	03	6	0,352
	3400.3550.03	85	35	50	6	03	6	0,352
	3400.4045.03	85	40	45	6	03	6	0,352
**	3400.3060.03	90	30	60	6	03	6	0,369
	3400.3555.03	90	35	55	6	03	6	0,369
**	3400.4050.03	90	40	50	6	03	6	0,369
	3400.4545.03	90	45	45	6	03	6	0,369
	3400.3065.03	95	30	65	6	03	6	0,390
	3400.3560.03	95	35	60	6	03	6	0,390
**	3400.4550.03	95	45	50	6	03	6	0,390
	3400.3070.03	100	30	70	6	03	6	0,403
	3400.4060.03	100	40	60	6	03	6	0,403
	3400.4555.03	100	45	55	6	03	6	0,403
	3400.5050.03	100	50	50	6	03	6	0,403
	3400.6045.03	105	60	45	6	03	6	0,419
	3400.4070.03	110	40	70	6	03	6	0,434
	3400.4565.03	110	45	65	6	03	6	0,434
**	3400.5060.03	110	50	60	6	03	6	0,434
	3400.5555.03	110	55	55	6	03	6	0,434
	3400.5070.03	120	50	70	6	03	6	0,465
	3400.6060.03	120	60	60	6	03	6	0,465
	3400.5075.03	125	50	75	6	03	6	0,481

Serie S3400F SECUR

CHIAVE + CHIAVE
KEY + KEY
CLÉ + CLÉ

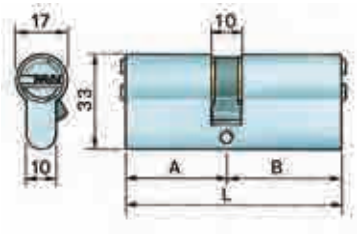

Cilindro frizionato
Emergency key function
Function débrayable

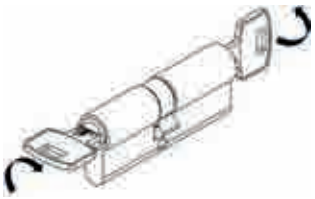

Fornito di 5 chiavi
e 1 chiave da cantiere

Supplied with 5 owner's keys and 1 construction key

Fourni avec 5 clés propriétaires et 1 clé chantier

Mod.	L	A	B	Perni Pins Goupil.	Finitura Finish Finition		Kg
3400F.3030.03	60	30	30	6	03	6	0,276
3400F.3035.03	65	30	35	6	03	6	0,292
3400F.3040.03	70	30	40	6	03	6	0,306
3400F.3535.03	70	35	35	6	03	6	0,306
3400F.3045.03	75	30	45	6	03	6	0,320
3400F.3050.03	80	30	50	6	03	6	0,338
3400F.3545.03	80	35	45	6	03	6	0,338
3400F.4040.03	80	40	40	6	03	6	0,338
3400F.3550.03	85	35	50	6	03	6	0,352
3400F.4045.03	85	40	45	6	03	6	0,352
3400F.3060.03	90	30	60	6	03	6	0,369
3400F.3555.03	90	35	55	6	03	6	0,369
3400F.4050.03	90	40	50	6	03	6	0,369
3400F.4545.03	90	45	45	6	03	6	0,369
3400F.4550.03	95	45	50	6	03	6	0,390
3400F.3070.03	100	30	70	6	03	6	0,403
3400F.4060.03	100	40	60	6	03	6	0,403
3400F.4555.03	100	45	55	6	03	6	0,403
3400F.5050.03	100	50	50	6	03	6	0,403
3400F.4070.03	110	40	70	6	03	6	0,434
3400F.4565.03	110	45	65	6	03	6	0,434
3400F.5060.03	110	50	60	6	03	6	0,434
3400F.5070.03	120	50	70	6	03	6	0,465

FINITURE DISPONIBILI:

02 Ottone lucido (su richiesta)
03 Cromo satinato

FINISHES AVAILABLE:

02 Polished brass (by request)
03 Satin chromed

FINITIONS DISPONIBLES:

02 Laiton poli (sur demande)
03 Chromée satinée

Serie S3400 SECUR

FINO AD ESAURIMENTO SCORTE
WHILE STOCKS LAST
STOCKS COURS DE SON DERNIER

CON POMOLO REMOVIBILE
WITH REMOVABLE KNOB
AVEC POIGNÉE DÉMONTABLE

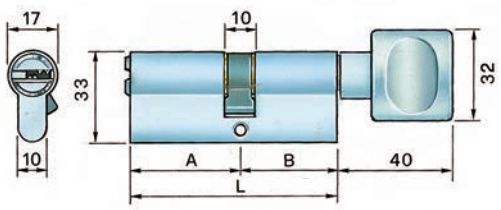

Fornito di 5 chiavi
e 1 chiave da cantiere

Supplied with 5 owner's keys
and 1 construction key

Fourni avec 5 clés
propriétaires et 1 clé de
chantier

FINITURE DISPONIBILI:

02 Ottone lucido (su richiesta)
03 Cromo satinato

FINISHES AVAILABLE:

02 Polished brass (by request)
03 Satin chromed

FINITIONS DISPONIBLES:

02 Laiton poli (sur demande)
03 Chromée satinée

Mod.	L	A	B	Perni Pins Goupil.	Finitura Finish Finition		Kg
3410.3030.03	60	30	30	6	03	6	0,477
3410.3035.03	65	30	35	6	03	6	0,493
3410.3040.03	70	30	40	6	03	6	0,507
3410.3535.03	70	35	35	6	03	6	0,507
3410.4030.03	70	40	30	6	03	6	0,507
3410.3540.03	75	35	40	6	03	6	0,521
3410.3045.03	75	30	45	6	03	6	0,521
3410.3050.03	80	30	50	6	03	6	0,539
3410.3545.03	80	35	45	6	03	6	0,539
3410.4040.03	80	40	40	6	03	6	0,539
3410.4535.03	80	45	35	6	03	6	0,539
3410.3055.03	85	30	55	6	03	6	0,553
3410.3550.03	85	35	50	6	03	6	0,553
3410.4045.03	85	40	45	6	03	6	0,553
3410.4540.03	85	45	40	6	03	6	0,553
3410.4050.03	90	40	50	6	03	6	0,570
3410.4545.03	90	45	45	6	03	6	0,570
3410.5040.03	90	50	40	6	03	6	0,570
3410.3560.03	95	35	60	6	03	6	0,587
3410.6035.03	95	60	35	6	03	6	0,587
3410.4060.03	100	40	60	6	03	6	0,604
3410.4555.03	100	45	55	6	03	6	0,604
3410.5050.03	100	50	50	6	03	6	0,604
3410.6040.03	100	60	40	6	03	6	0,604
3410.7030.03	100	70	30	6	03	6	0,604
3410.5060.03	110	50	60	6	03	6	0,621

Serie S3400 SECUR

CON PERNO PER POMOLO
WITH SPINDLE FOR KNOB
AVEC TIGE POUR POIGNÉE

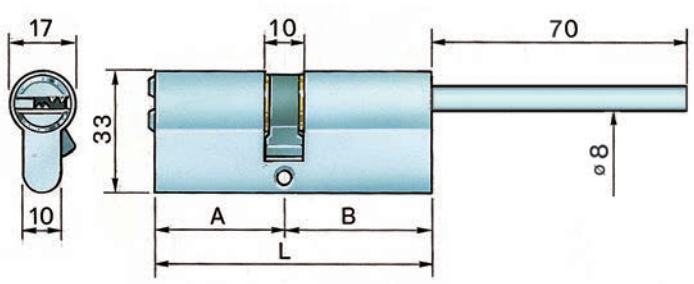

Fornito di 5 chiavi
e 1 chiave da cantiere

Supplied with 5 owner's keys
and 1 construction key

Fourni avec 5 clés
propriétaires et 1 clé de
chantier

Mod.	L	A	B	Perni Pins Goupil.	Finitura Finish Finition		Kg
3420.3030.03	60	30	30	6	03	6	0,302
3420.3530.03	65	35	30	6	03	6	0,318
3420.4030.03	70	40	30	6	03	6	0,332
3420.4530.03	75	45	30	6	03	6	0,346
3420.5030.03	80	50	30	6	03	6	0,364
3420.6030.03	90	60	30	6	03	6	0,395

FINITURE DISPONIBILI:

02 Ottone lucido (su richiesta)
03 Cromo satinato

FINISHES AVAILABLE:

02 Polished brass (by request)
03 Satin chromed

FINITIONS DISPONIBLES:

02 Laiton poli (sur demande)
03 Chromée satinée

Serie S3400 SECUR

MEZZO CILINDRO
HALF CYLINDER
DEMI-CYLINDRE

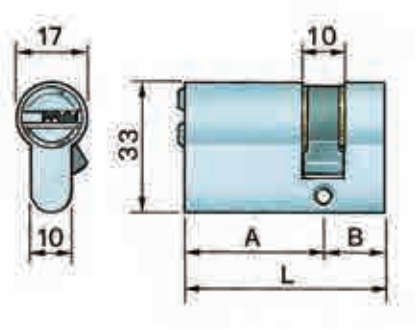

Fornito di 3 chiavi
e 1 chiave da cantiere

Supplied with 3 owner's keys
and 1 construction key

Fourni avec 3 clés
propriétaires et 1 clé de
chantier

FINITURE DISPONIBILI:

02 Ottone lucido (su richiesta)
03 Cromo satinato

FINISHES AVAILABLE:

02 Polished brass (by request)
03 Satin chromed

FINITIONS DISPONIBLES:

02 Laiton poli (sur demande)
03 Chromée satinée

	Mod.	L	A	B	Perni Pins Goupil.	Finitura Finish Finition		Kg
**	3430.2510.03	38	25	10	5	03	6	0,222
**	3430.3010.03	40	30	10	6	03	6	0,222
	3430.3510.03	45	35	10	6	03	6	0,240
	3430.4010.03	50	40	10	6	03	6	0,252
	3430.4510.03	55	45	10	6	03	6	0,265
	3430.5010.03	60	50	10	6	03	6	0,279
	3430.6010.03	70	60	10	6	03	6	0,304
	3430.7010.03	80	70	10	6	03	6	0,335

** Art. 3430.3010.03 - 3430.2510.03
Disponibile in versioni KA a magazzino
Available Key alike groups in stock
Produits disponibles avec même clé en stock

Serie S3300 SECUR

- Cilindri a profilo europeo a norme Din
- Corpo cromo satinato
- 6 perni di combinazione
- 3 chiavi in ottone cromato satinato a stelo allungato per protettori, con codifica bilaterale a cavità, in confezione sigillata non trasparente + vite di fissaggio
- Chiave con testa ergonomica
- Gruppi di chiavi uguali (KA)

- DIN-sized Euro profile cylinders
- Satin chromed finishing
- 6 combination pins
- 3 satin chromed brass keys with lengthened stem for cylinder protector with double side hollow coding, supplied in a non-trasparent sealed bag + fixing screw
- Ergonomic keyhead
- Key alike (KA) groups on demand

- Cylindres à profil européen aux normes DIN
- Corp chromé satiné
- 6 goupilles de combinaison
- 3 clés en laiton chromée satinée, allongées pour usage avec les protecteurs, avec codage bilatéral par cuvettes, en sachet scellé non trasparent + vis de fixation
- Clés avec tête ergonomique
- Groupes même clé (KA) sur demande

MEZZO CILINDRO
HALF CYLINDER
DEMI-CYLINDRE

Fornito di 3 chiavi
Supplied with 3 owner's keys
Fourni avec 3 clés propriétaires

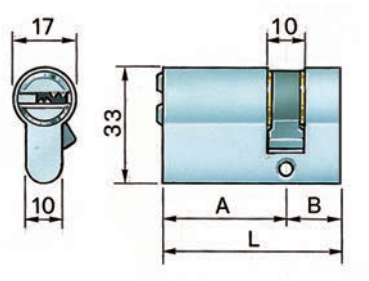

	Mod.	L	A	B	Perni Pins Goupil.	Finitura Finish Finition		Kg
**	3330.3010.03	40	30	10	6	03	6	0,222

** Art. 3230.3010.03
Disponibile in 10 versioni KA a magazzino
Available 10 Key alike groups in stock
10 groupes produits disponibles avec même clé en stock

Serie S3000

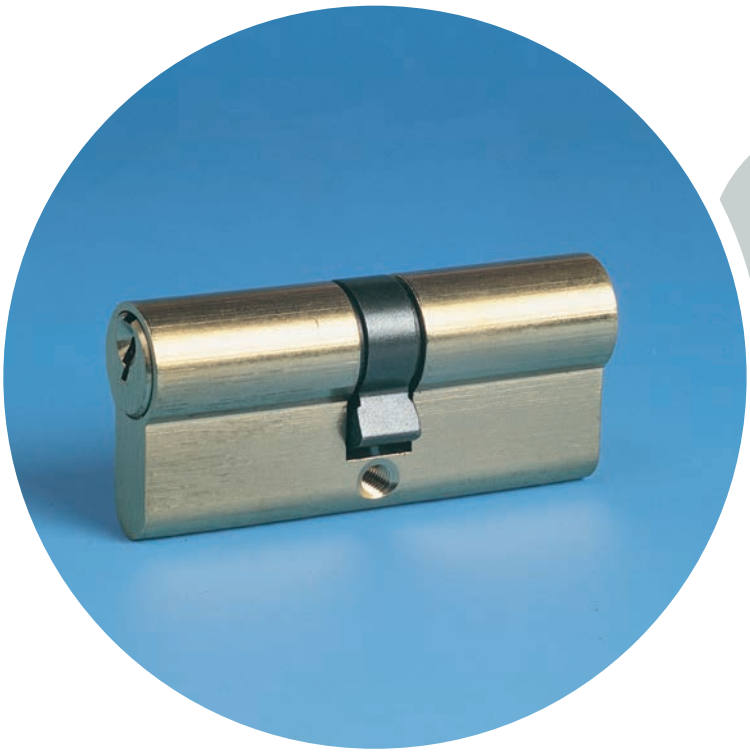

- Cilindri a profilo europeo con camma a norme DIN o arrotondata
- Corpo in ottone naturale
- 5 perni di combinazione
- 3 chiavi tipo universal in ottone cromato + vite di fissaggio
- Gruppi a chiavi uguali (KA) a richiesta
- Lunghezze speciali a richiesta

- DIN-cam or rounded cam euro profile cylinders
- Natural brass body
- 5 combination pins
- 3 chromed brass universal keys + fixing screw
- Key alike groups (KA) on demand
- Special lengths by request

- Cylindres à profil européen avec camme aux normes DIN ou camme arrondie
- Corp en laiton naturel
- 5 goupilles de combinaison
- 3 clés universelles en laiton chromé + vis de fixation
- Groupes même clé (KA) sur demande
- Longueurs spéciales sur demande

FINITURE DISPONIBILI :

01	Ottone
03	Cromo satinato
04	Nichelato

FINISHES AVAILABLE :

01	Brass
03	Satin chromed
04	Nickel

FINITIONS DISPONIBLES :

01	Laiton
03	Chromée satinée
04	Plaquè nickel

Serie S3000

CHIAVE + CHIAVE
KEY + KEY
CLÉ + CLÉ

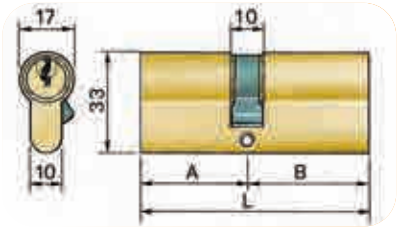

Mod.	L	A	B	Perni Pins Goupil.	Finitura Finish Finition		Kg
3000.2828.01	56	28	28	5	01	12	0,230
3000.3030.01	60	30	30	5	01	12	0,235
3000.2833.01	61	28	33	5	01	12	0,235
3000.3035.01	65	30	35	5	01	12	0,248
3000.2838.01	66	28	38	5	01	12	0,248
3000.3040.01	70	30	40	5	01	12	0,260
3000.3535.01	70	35	35	5	01	12	0,260
3000.3045.01	75	30	45	5	01	12	0,273
3000.3540.01	75	35	40	5	01	12	0,273
3000.3050.01	80	30	50	5	01	12	0,288
3000.3545.01	80	35	45	5	01	12	0,288
3000.4040.01	80	40	40	5	01	12	0,288
3000.4045.01	85	40	45	5	01	12	0,303
3000.3555.01	90	35	55	5	01	12	0,314
3000.4050.01	90	40	50	5	01	12	0,314
3000.4545.01	90	45	45	5	01	12	0,314
3000.3060.01	90	30	60	5	01	12	0,314
3000.3070.01	100	30	70	5	01	12	0,343
3000.4555.01	100	45	55	5	01	12	0,343

Serie S3000

CHIAVE + CHIAVE
KEY + KEY
CLÉ + CLÉ

Finitura nichelata
Nickel plated
Finition nickelée

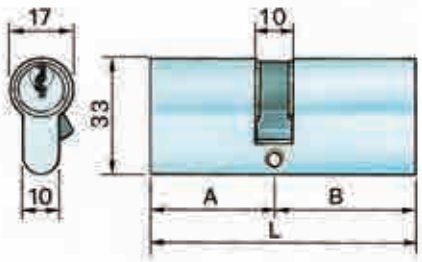

Mod.	L	A	B	Perni Pins Goupil.	Finitura Finish Finition		Kg
3000.2828.04	56	28	28	5	03	12	0,230
3000.3030.04	60	30	30	5	03	12	0,235
3000.3040.04	70	30	40	5	03	12	0,260
3000.3535.04	70	35	35	5	03	12	0,260
3000.3050.04	80	30	50	5	03	12	0,288
3000.3545.04	80	35	45	5	03	12	0,288
3000.4040.04	80	40	40	5	03	12	0,288

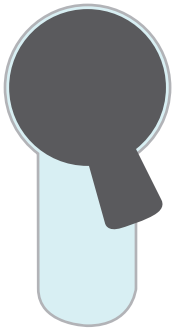

Serie S3000

CHIAVE + CHIAVE
KEY + KEY
CLÉ + CLÉ

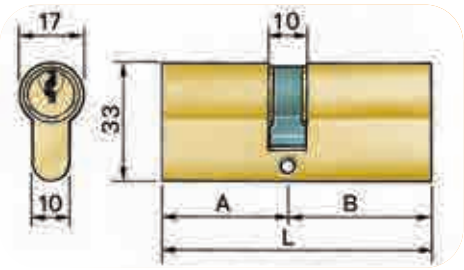

CAMMA ARROTONDATA
ROUNDED CAM
CAMME ARRONDIE

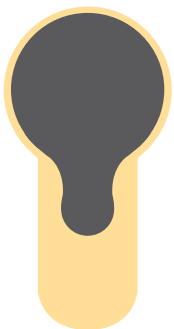

Mod.	L	A	B	Perni Pins Goupil.	Finitura Finish Finition		Kg
3050.2828.01	56	28	28	5	01	12	0,230
3050.3030.01	60	30	30	5	01	12	0,235
3050.2833.01	61	28	33	5	01	12	0,235
3050.3035.01	65	30	35	5	01	12	0,248
3050.2838.01	66	28	38	5	01	12	0,248
3050.3040.01	70	30	40	5	01	12	0,260
3050.3535.01	70	35	35	5	01	12	0,260
3050.3045.01	75	30	45	5	01	12	0,273
3050.3540.01	75	35	40	5	01	12	0,273
3050.3050.01	80	30	50	5	01	12	0,288
3050.3545.01	80	35	45	5	01	12	0,288
3050.4040.01	80	40	40	5	01	12	0,288
3050.4045.01	85	40	45	5	01	12	0,303
3050.3555.01	90	35	55	5	01	12	0,314
3050.4050.01	90	40	50	5	01	12	0,314
3050.4545.01	90	45	45	5	01	12	0,314
3050.3060.01	90	30	60	5	01	12	0,314
3050.3070.01	100	30	70	5	01	12	0,343
3050.4555.01	100	45	55	5	01	12	0,343
3050.4550.01	100	30	70	5	01	12	0,343
3050.5555.01	100	45	55	5	01	12	0,343

Serie S3100

- Cilindri a profilo ovale
- Finitura ottone lucido o nichelata
- 5 perni di combinazione
- 3 chiavi tipo universal in ottone cromato + vite di fissaggio
- Gruppi a chiavi uguali (KA) a richiesta
- Lunghezze speciali a richiesta

- Oval profile cylinders
- Polished brass or nickel plated finish
- 5 combination pins
- 3 chromed brass universal keys + fixing screw
- Key alike groups (KA) on demand
- Special lengths by request

- Cylindres à profil oval
- Finition en laiton poli ou nickelée
- 5 goupilles de combinaison
- 3 clés universelles en laiton chromé + vis de fixation
- Groupes même clé (KA) sur demande
- Longueurs spéciales sur demande

CHIAVE + CHIAVE
KEY + KEY
CLÉ + CLÉ

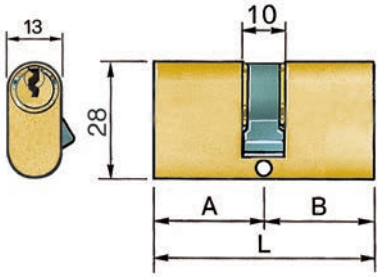

Mod.	L	A	B	Perni Pins Goupil.	Finitura Finish Finition		Kg
3100.2828.01	56	28	28	5	01	12	0,230
3100.2833.01	61	28	33	5	01	12	0,235

Finitura nichelata
Nickel plated
Finition nickelée

3100.2828.04	56	28	28	5	03	12	0,230

Serie CIL1640EURO

- Mezzi cilindri a profilo europeo con camma a norme DIN
- Corpo in ottone naturale
- 4 o 5 perni di combinazione
- 3 chiavi di tipo universal in ottone cromato + vite di fissaggio
- Gruppi a chiavi uguali (KA) a richiesta

- DIN-cam half cylinders euro profile
- Natural brass body
- 4 or 5 combination pins
- 3 chromed brass Universal keys + fixing screw
- Key alike groups (KA) on demand

- Demi-cylindres à profil Européen avec camme aux normes DIN
- Corp en laiton naturel
- 4 ou 5 goupilles de combinaison
- 3 clés type universelles en laiton chromé + vis de fixation
- Groupes même clé (KA) sur demande

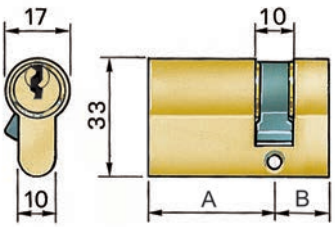

Mod.	A	B	Perni Pins Goupil.	Finitura Finish Finition		Kg
CIL1640EURO16	25,5	10	4	01	12	0,144
CIL1640EURO24	33,5	10	5	01	12	0,176
CIL1640EURO35	43,5	10	5	01	12	0,216
CIL1640EURO49	58,5	10	5	01	12	0,276

Coppia cilindri con 3 chiavi
Pair of cilinders with 3 keys
Couple de cylindres avec 3 clés

CIL1640EURO16KA2	25,5	10	4	01	12	0,280
CIL1640EURO24KA2	33,5	10	5	01	12	0,340

Serie Cilindri | Cylinders | Cylindres

Mod.	Descrizione Description		
	Chiave grezza per S4000 EVOLUTION	S4000 EVOLUTION blank key	Ebauche clé pour S4000 EVOLUTION
4000.K.A	Colore Arancione	Orange color	Couleur Orange
4000.K.G	Colore Grigio	Grey color	Couleur Gris
	Chiave grezza per S3400	S3400 blank key	Ebauche clé pour S3400
3400.K.B	Colore Blu	Blue color	Couleur Bleue
3400.K.R	Colore Rossa	Red color	Couleur Rouge
3400.KS	Colore Verde	Green color	Couleur Vert
	Pomolo per cilindro predisposto	Knob for cylinder	Bouton pour cylindres
3400.P.02	Finitura ottone	Brass finish	Finition laiton
3400.P.03	Finitura cromo satinato	Satin chromed finish	Finition chromée satinée
	Chiave grezza per SECUR 32	SECUR 32 blank key	Ebauche clé pour SECUR 32
3200.K	Versione con testa nera antecedente 2005	Black keyhead made before 2005	Version avec tête clé noire antécédent 2005
	Chiave grezza per SECUR 32	SECUR 32 blank key	Ebauche clé pour SECUR 32
3200.KN	Colore Grigio	Grey color	Couleur Gris
	Chiave grezza per S3000-S3050	S3000-S3050 blank key	Ebauche clé pour S3000-S3050
3000.K	Ottone nichelato	Brass Nickeled	Laiton nickelé
	Chiave grezza per S3100	S3100 blank key	Ebauche clé pour S3100
3100.K	Ottone nichelato	Brass Nickeled	Laiton nickelé
	Chiave grezza per CIL1640EURO16	CIL1640EURO16 blank key	Ebauche clé pour CIL1640EURO16
3000.4.K	Ottone nichelato	Brass Nickeled	Laiton nickelé

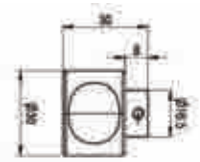

Pomolo per cilindro predisposto per S3400 e S4000

Knob for ready cylinder for S3400 e S4000

Bouton pour cylindre èbabli S34000 et S4000

Serie Cilindri | Cylinders | Cylindres

Serie 3400

KA

Impianto a chiavi uguali (KA)
Dotazione 3 chiavi per cilindro cifratura a richiesta o a nostra scelta
Key alike system (KA)
Supplied with 3 keys for each cylinders with factory code or on demand code
Groupes même clés (KA)
3 clés pour cylindre avec chiffrage sur demande ou à notre choix

MK

Impianto a chiave maestra (MK)
Dotazione 3 chiavi per cilindro e 1 chiave master ogni gruppo
Master key system (MK)
Supplied with 3 keys for each cylinders and 1 master key every cylinder set
Système de clé maitresse (MK)
3 clés pour cylindre et 1 clé maitresse pour chaque groupe

3400 KA/MK KIT

Kit perni, controperni, distanziali per KA-MK-GMK
Pins kit for KA-MK-GMK systems
Kit goupilles, contre goupilles, espaceurs pour KA-MK-GMK
Serie 3000-3050-3200-3400

Serie 4000

KA

Impianto a chiavi uguali (KA)
Dotazione 3 chiavi per cilindro cifratura a richiesta o a nostra scelta
Key alike system (KA)
Supplied with 3 keys for each cylinders with factory code or on demand code
Groupes même clés (KA)
3 clés pour cylindre avec chiffrage sur demand ou à notre choix

4000 KA KIT

Kit perni, controperni, distanziali per KA
Pins kit for KA systems
Kit goupilles, contre goupilles, espaceurs pour KA
Serie 4000

Lucchetti

Padlocks
Cadenas

Potent

Serie 2700

- Lucchetti in ottone massiccio con corpo a spigoli arrotondati
- Arco in acciaio cementato e cromato con doppia ritenuta e rotazione di 360°
- Arco con guarnizione tenuta acqua
- Molla dell'arco inossidabile
- Pistoncini di combinazione in ottone
- Molle pistoncini in acciaio
- Richiamo automatico della chiave nella posizione di estrazione
- Estrazione chiave a lucchetto aperto o chiuso
- Forniti con 2 chiavi cromate
- Gruppi di chiavi uguali (KA) a richiesta
- Finitura ottone lucido verniciato
- Confezione in scatola bicolore individuale o su blister

- Solid brass padlocks with smooth edges body
- Hardened and chromed steel shackle with double locking and 360° turning
- Shackle with rubber waterproof ring
- Rustproof shackle spring
- Brass combination pins
- Steel loading springs
- Automatic key return into extracting position
- Key extraction with open or closed padlock
- Supplied with 2 chromed keys
- Key alike groups (KA) on demand
- Polished and varnished brass finish
- Individual 2-colour carton box or blister packing

- Cadenas en laiton massif avec corps aux bords arrondis
- Arc en acier cimenté et chromé avec double verrouillage et pivotage de 360°
- Joint d'étanchéité en gomme sur l'arc
- Ressort de l'arc en acier inox
- Goupilles de combinaison en laiton
- Ressorts des goupilles en acier
- Rappel automatique de la clé en position d'extraction
- Extraction de la clé à cadenas ouvert ou fermé
- Fournis avec 2 clés chromées
- Groupes même clé (KA) sur demande
- Finition laiton poli et verni
- Présentation en boîte carton individuelle 2 couleurs ou blister

Serie 2700

ARCO STANDARD
STANDARD SHACKLE
ARC STANDARD

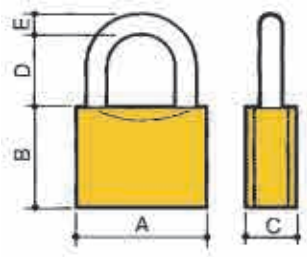

Mod.	A	B	C	D	E	Chiave Uguale Key alike Même clé	Kg / pz. Kg / pc Kg / pc	
Box								
2715	17	18	10	12	3	√	0,030	12 / 600
2720	20	20	10	13	3,5	√	0,035	12 / 600
2725	25	25	11	16	4	√	0,060	12 / 300
2730	30	28	12,5	18	5	√	0,095	12 / 240
2740	40	33	14	23	6	√	0,155	12 / 120
2750	50	40,5	16,5	30	8	√	0,275	12 / 60
2760	60	42,5	18	36	9,5	√	0,390	6 / 60
2765	70	48	20	42	11	√	0,565	6 / 60
Blister								
2715B	17	18	10	12	3	-	0,035	12 / 240
2720B	20	20	10	13	3,5	-	0,040	12 / 240
2725B	25	25	11	16	4	-	0,065	12 / 240
2730B	30	28	12,5	18	5	-	0,100	12 / 240
2740B	40	33	14	23	6	-	0,160	12 / 120
2750B	50	40,5	16,5	30	8	-	0,280	12 / 60
2760B	60	42,5	18	36	9,5	-	0,395	12 / 60

Serie 2700

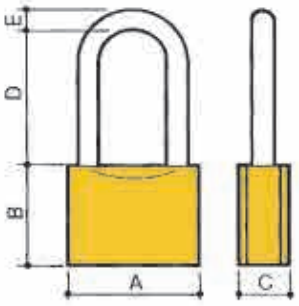

ARCO MEDIO
MEDIUM SHACKLE
ARC MOYEN

ARCO LUNGO
LONG SHACKLE
ARC LONGUE

	Mod.	A	B	C	D	E	Chiave Uguale Key alike Même clé	Kg / pz. Kg / pc Kg / pc	
Box	2770S	30	28	12,5	25	5	-	0,095	12 / 240
	2780S	40	33	14	40	6	-	0,170	12 / 120
	2790S	50	40,5	16,5	49	8	-	0,300	6 / 60
Blister	2770SB	30	28	12,5	25	5	-	0,095	12 / 240
	2780SB	40	33	14	40	6	-	0,170	12 / 120
	2790SB	50	40,5	16,5	49	8	-	0,300	6 / 60
Box	2770.20	20	20	10	25	3,5	√	0,085	12 / 240
	2770.25	25	25	11	27	4	√	0,095	12 / 240
	2770	30	28	12,5	41	5	√	0,105	12 / 240
	2780	40	33	14	58	6	√	0,175	12 / 120
	2790	50	40,5	16,5	80	8	√	0,320	6 / 60
Blister	2770.20B	20	20	10	25	3,5	-	0,085	12 / 240
	2770.25B	25	25	11	27	4	-	0,095	12 / 240
	2770B	30	28	12,5	41	5	-	0,110	12 / 240
	2780B	40	33	14	58	6	-	0,180	12 / 120
	2790B	50	40,5	16,5	80	8	-	0,325	6 / 60

Serie 2700

Mod.	A	B	C	D	E	F	Kg / pz. Kg / pc Kg / pc	
Box 2750REG	50	40	16,5	185	28	65-155	0,365	6 / 60

ARCO REGOLABILE
ADJUSTABLE SHACKLE
ARC MOYEN

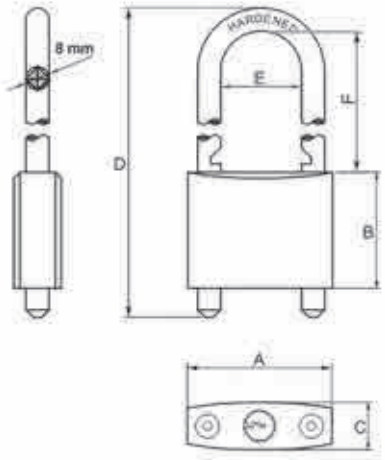

- Lucchetti in ottone massiccio con corpo a spigoli arrotondati
- Arco in acciaio cementato e cromato
- Pistoncini di combinazione in ottone
- Molle pistoncini in acciaio
- Richiamo automatico della chiave nella posizione di estrazione
- Estrazione chiave a lucchetto aperto o chiuso
- Forniti con 2 chiavi cromate
- Finitura ottone lucido verniciato
- Confezione in scatola individuale

- Solid brass padlocks with smooth edges body
- Hardened and chromed steel shackle
- Brass combination pins
- Steel loading springs
- Automatic key return into extracting position
- Key extraction with open or closed padlock
- Supplied with 2 chromed keys
- Polished and varnished brass finish
- Individual colour carton box

- Cadenas en laiton massif avec corps aux bords arrondis
- Arc en acier cimenté et chromé
- Goupilles de combinaison en laiton
- Ressorts des goupilles en acier
- Rappel automatique de la clé en position d'extraction
- Extraction de la clé à cadenas ouvert ou fermé
- Fournis avec 2 clés chromées
- Finition laiton poli et verni
- Présentation en boîte carton individuelle

Serie 1500 Hammer

	Mod.	A	B	C	D	E	Kg / pz. Kg / pc Kg / pc	
Box	1550	50	27	25	25	8	0,270	6 / 48
	1560	60	30	32	30	10	0,405	6 / 48
	1570	70	33	37	34	12	0,575	6 / 24
	1580	80	33	45	41	12	0,655	6 / 24

New!

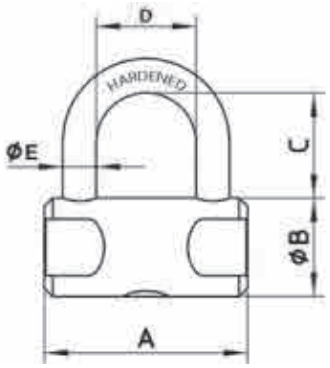

- Lucchetti in ottone massiccio
- Arco in acciaio cementato e cromato
- Pistoncini di combinazione in ottone
- Molle pistoncini in acciaio
- Estrazione chiave a lucchetto chiuso
- Forniti con 2 chiavi nichelate
- Finitura ottone lucido verniciato
- Confezione in scatola individuale

- Solid brass padlocks
- Hardened and chromed steel shackle
- Brass combination pins
- Steel loading springs
- Key extraction with open padlock
- Supplied with 2 chromed keys
- Polished and varnished brass finish
- Individual colour carton box

- Cadenas en laiton massif
- Arc en acier cimenté et chromé
- Goupilles de combinaison en laiton
- Ressorts des goupilles en acier
- Extraction de la clé à cadenas ouvert
- Fournis avec 2 clés chromées
- Finition laiton poli et verni
- Présentation en boîte carton individuelle

Serie 1400

	Mod.	A	B	C	D	E	Kg / pz. Kg / pc Kg / pc	
Box	1450	51	34	34	10,5	7	0,315	6 / 60
	1465	65	37	45	14	9,5	0,435	6 / 48

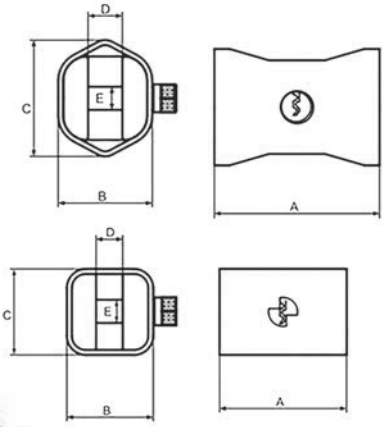

- Lucchetti in ottone massiccio rivestito in acciaio per catena
- Perno di chiusura girevole in acciaio temprato e cromato
- Pistoncini di combinazione in ottone
- Molle pistoncini in acciaio
- Estrazione chiave a lucchetto chiuso
- Forniti con 2 chiavi nichelate
- Finitura acciaio cromato
- Confezione in scatola cartone individuale

- Solid brass padlocks with steel cladding
- Hardened and chromed steel shackle
- Brass combination pins
- Steel loading springs
- Key extraction with closed padlock
- Supplied with 2 nickeled keys
- Chromed steel finish
- Individual colour carton box

- Cadenas en laiton massif revêtus en acier
- Pivot de fermeture tournant en acier durci et chromé avec rappel ressort
- Goupilles de combinaison en laiton
- Ressorts des goupilles en acier
- Extraction de la clé à cadenas fermé
- Fournis avec 2 clés nickelées
- Finition acier chromé
- Présentation en boîte carton individuelle

Serie 2700M

- Lucchetti in ottone massiccio con corpo a spigoli arrotondati,lucidato e cromato
- Arco in acciao INOX cromato con doppia ritenuta, rotazione di 360° e guarnizione tenuta acqua
- Senza molla di espulsione arco
- Pistoncini di combinazione in ottone con molle in acciaio inossidabile
- Estrazione chiave a lucchetto aperto o chiuso con richiamo automatico della chiave nella posizione di estrazione
- Forniti con 2 chiavi cromate
- Confezione in scatola singola o su blister

- Solid brass padlocks with smooth edges polished and chromed body
- Hardened and chromed steel shackle with double locking, 360° turning and waterproof rubber ring
- Without shackle ejection spring
- Brass combination pins with rustproof steel loading springs
- Key extraction with open or closed padlocks with automatic key return into extracting position
- Supplied with 2 chromed keys
- Key alike groups (KA) on demand
- Individual carton box or blister packing

- Cadenas en laiton massif avec corps aux bords arrondis, polis et chromés
- Arc en acier cimenté et chromé avec double verrouillage, pivotage de 360° et anneau en gomme sur l'arc
- Sans ressort d'expulsion de l'arc
- Goupilles de combinaison en laiton avec ressorts en acier inoxydable
- Extraction de la clé à cadenas ouvert ou fermé avec rappel automatique de la clé en position d'extraction
- Fournis avec 2 clés chromées
- Groupes même clé (KA) sur demande
- Présentation en boîte carton individuelle ou blister

Serie 2700M

ARCO STANDARD
STANDARD SHACKLE
ARC STANDARD

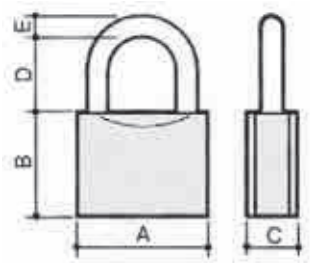

Blister

Mod.	A	B	C	D	E	Chiave Uguale Key alike Même clé	Kg / pz. Kg / pc Kg / pc	
2730MB	30	28	12,5	17,5	5	√	0,095	12 / 240
2740MB	40	33	14	23	6	√	0,155	12 / 120
2750MB	50	40,5	16,5	29	8	√	0,275	12 / 60

DISPONIBILI LUCCHETTI A CHIAVE UGUALE
AVAILABLE PADLOCKS KEY ALIKE
DISPONIBLE CADENAS AVEC MÊME CLÉ

ARCO LUNGO
LONG SHACKLE
ARC LONGUE

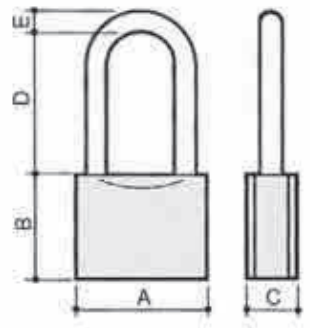

Blister

2770MB	30	28	12,5	41	5	-	0,110	12 / 240
2780MB	40	33	14	58	6	-	0,180	12 / 120
2790MB	50	40,5	16,5	81	8	-	0,325	6 / 60

Serie 2800

- Lucchetti in ottone massiccio con corpo a spigoli arrotondati
- Perno di chiusura girevole in acciaio temprato e cromato, con ritorno a molla
- Pistoncini di combinazione in ottone
- Molle pistoncini in acciaio
- Estrazione chiave a lucchetto chiuso
- Forniti con 2 chiavi nichelate
- Gruppi di chiavi uguali (KA) a richiesta
- Finitura ottone lucidato
- Confezione in scatola cartone individuale o su blister

- Solid brass padlocks with smooth edges body
- Hardened and chromed steel shackle with spring return
- Brass combination pins
- Steel loading springs
- Key extraction with closed padlock
- Supplied with 2 nickeled keys
- Key alike groups (KA) by request
- Polished brass finish
- Individual carton box or blister packing

- Cadenas en laiton massif avec corps aux bords arrondis
- Pivot de fermeture tournant en acier durci et chromé avec rappel à ressort
- Goupilles de combinaison en laiton
- Ressorts des goupilles en acier
- Extraction de la clé à cadenas fermé
- Fournis avec 2 clés nickelées
- Groupes même clé (KA) sur demande
- Finition laiton poli
- Présentation en boîte carton individuelle ou blister

	Mod.	A	B	C	D	Perno Shackle Pivot	Chiave Uguale Key alike Même clé	Kg / pz. Kg / pc Kg / pc	
Box	2850	38	16	51	15	8	√	0,195	6 / 120
	2860	41	21	60	16	10	√	0,275	6 / 60
	2810	48	26	76	18	12	√	0,445	6 / 48
	2820	60	36	90	19	12	√	0,650	6 / 36
Blister	2850B	38	16	51	15	8	-	0,225	6 / 120
	2860B	41	21	60	16	10	-	0,305	6 / 60
	2810B	48	26	76	18	12	-	0,475	6 / 48
	2820B	60	36	90	19	12	-	0,680	6 / 36

Serie 2800C

- Lucchetti in ottone massiccio rivestito in acciaio carbonitrurato a prova di taglio e perforazione
- Perno di chiusura girevole in acciaio temprato e cromato, con ritorno a molla
- Pistoncini di combinazione in ottone
- Molle pistoncini in acciaio
- Estrazione chiave a lucchetto aperto o chiuso
- Forniti con 3 chiavi nichelate
- Gruppi di chiavi uguali (KA) a richiesta
- Finitura acciaio cromato
- Confezione in scatola cartone individuale bicolore o su blister

- Solid brass padlocks with cutting- and drill-proof carbonitrided steel cladding
- Hardened and chromed steel shackle with spring return
- Brass combination pins
- Steel loading springs
- Key extraction with open or closed padlock
- Supplied with 3 nickeled keys
- Key alike groups (KA) on demand
- Chromed steel finish
- Individual 2-colour carton box or blister packing

- Cadenas en laiton massif revêtus en acier carbonitruré résistant à la coupe et au perçage
- Pivot de fermeture tournant en acier durci et chromé avec rappel ressort
- Goupilles de combinaison en laiton
- Ressorts des goupilles en acier
- Extraction de la clé à cadenas ouvert ou fermé
- Fournis avec 3 clés nickelées
- Groupes même clé (KA) sur demande
- Finition acier chromé
- Présentation en boîte carton individuelle 2 couleurs ou blister

Serie 2800C

Mod.	A	B	C	D	Perno Shackle Pivot	Chiave Uguale Key alike Même clé	Kg / pz. Kg / pc Kg / pc	
Box								
11070	55	23	60	23	10	√	0,435	6 / 24
11080	68	31	80	29	11	√	0,715	6 / 24
11089	75	37	90	30	12	√	0,835	6 / 24
Blister								
11070B	55	23	60	23	10	-	0,455	6 / 24
11080B	68	31	80	29	11	-	0,735	6 / 24
11089B	75	37	90	30	12	-	0,855	6 / 24

Serie 2950

- Lucchetti monoblocco in acciaio cementato e temprato
- Perno di chiusura girevole in acciaio cementato
- Pistoncini di combinazione in ottone
- Molle pistoncini in acciaio
- Estrazione chiave a lucchetto chiuso
- Forniti con 2 o 3 chiavi nichelate
- Gruppi di chiavi uguali (KA) a richiesta
- Finitura cromo satinata
- Confezione in scatola cartone individuale bicolore o blister

- Solid steel padlocks
- Hardened and chromed steel shackle with spring return
- Brass combination pins
- Steel loading springs
- Key extraction with closed padlock
- Supplied with 2 nickeled keys
- Key alike groups (KA) by request
- Satin chrome finish
- Individual 2 colour carton box or blister packing

- Cadenas en acier massif
- Pivot de fermeture tournant en acier durci et chromé avec rappel ressort
- Goupilles de combinaison en laiton
- Ressorts des goupilles en acier
- Extraction de la clé à cadenas fermé
- Fournis avec 2 clés nickelées
- Groupes meme clé (KA) sur demande
- Finition chromée satinée
- Présentation en boîte carton individuelle 2 couleurs ou blister

	Mod.	A	B	C	D	Perno Shackle Pivot	Chiave Uguale Key alike Même clé	Kg / pz. Kg / pc Kg / pc	
Box	2950.15	69	38,5	84	30	13	√	1,025	6 / 24
**	2950PC.15	69	38,5	84	30	13	√	1,025	6 / 24
Blister	2950.15B	69	38,5	84	30	13	-	1,040	6 / 24
**	2950PC.15B	69	38,5	84	30	13	-	1,040	6 / 24

** Forniti con 3 chiavi nichelate
Supplied with 3 nickeled keys
Fournis avec 3 clés nickelées

Serie 2960 Steel Easy

- Lucchetti monoblocco in acciaio
- Perno di chiusura girevole in acciaio cementato
- Pistoncini di combinazione in ottone
- Molle pistoncini in acciaio
- Estrazione chiave a lucchetto aperto e chiuso
- Finitura cromo satinata
- Confezione in scatola cartone individuale

- Solid steel padlocks
- Hardened and chromed steel shackle
- Brass combination pins
- Steel loading springs
- Key extraction with open and closed padlock
- Satin chrome finish
- Individual colour box

- Cadenas en acier massif
- Pivot de fermeture tournant en acier durci et chromé
- Goupilles de combinaison en laiton
- Ressorts des goupilles en acier
- Extraction de la clé à cadenas ouvert et fermé
- Finition chromée satinée
- Présentation en boîte carton individuelle

Mod.	A	B	C	D	Perno Shackle Pivot	Chiave Uguale Key alike Même clé	Kg / pz. Kg / pc Kg / pc	
2960PC	69	36	84	28	13	-	1,030	6 / 24
2960PC.K	Chiave Grezza - Blank key - Ebauches de clé							

Forniti con 5 chiavi
Supplied with 5 keys
Fournis avec 5 clés

Serie 2600

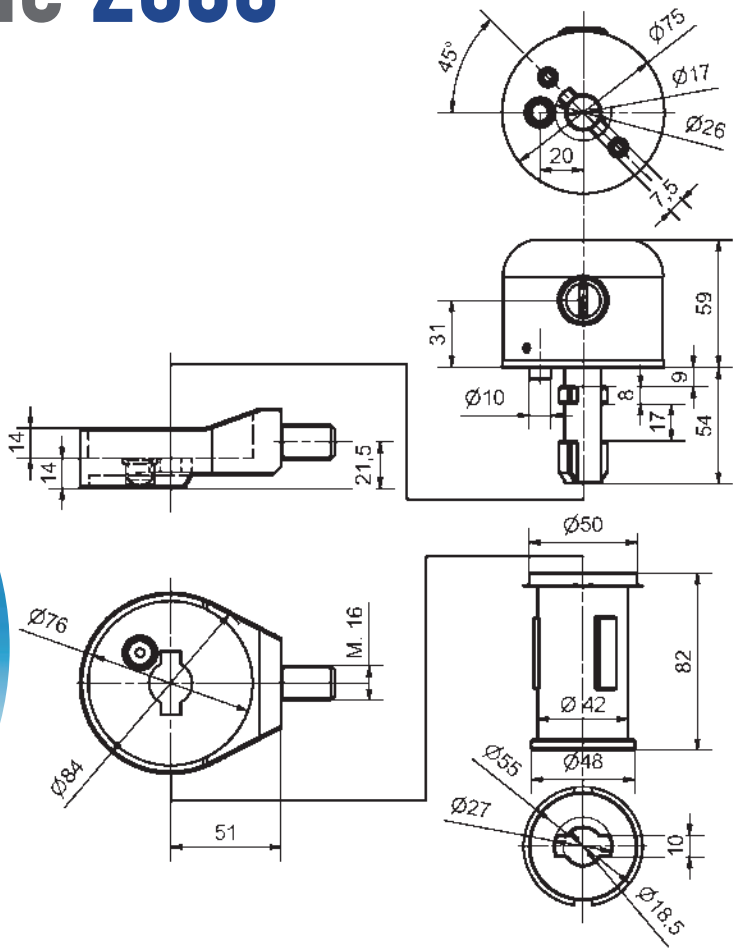

- Lucchetti corazzati a campana a cilindro europeo sostituibile
- Mezzo cilindro 30-10 mm a 5 perni con 2 chiavi, camma DIN sfalsata a sinistra
- Campana in acciaio inox cromato
- Piattello portacilindro in acciaio temprato
- Perno di ancoraggio lucchetto in acciaio pressofuso, con spina antitrapano, antitaglio e antistrappo
- Base di bloccaggio a serranda in acciaio pressofuso
- Cono a pavimento con tappo a molla antipolvere
- Forniti con 2 chiavi cromate
- Gruppi di chiavi uguali (KA) a richiesta

- Armoured bell padlocks with changeable european cylinder
- 5 pins 30-10 mm half cylinder with 5 hollow coded keys, interchangeable with any equivalent European cylinder
- Drill-proof bell and rustproof chromed steel
- Cylinder plate holder hardened steel
- Diecast steel anchoring plug, drill-proof, saw-proof and break-proof
- Diecast steel shutter bracket
- Ground striker cone with dust-proof spring cover
- Supplied with 2 chromed keys
- Key alike groups (KA) by request

- Cadenas à cloche cuirassés à cylindre européen
- Demi-cylindre 30-10 mm à 5 goupilles avec 5 clés codées à cuvettes, interchangeable avec tous les cylindres européens équivalents
- Cloche anti-perçage en acier inoxydable chromé
- Support cylindre en acier durci
- Goujon d'ancrage du cadenas en acier fondu sous pression, avec goujon anti-perçage, anti-coupe et anti-casse
- Base de blocage au rideau en acier fondu sous pression
- Gâche à plancher avec bouchon à ressort anti-poussière
- Fournis avec 2 clés chromées
- Groupes même clé (KA) sur demande

Serie 2600

2620
Base di bloccaggio a serranda in acciaio pressofuso
Diecast steel shutter bracket
Base de blocage du rideau en acier fondu sous pression
Lunghezza 25 mm | Length 25 mm | Longueur 25 mm

2630.09
Cono a pavimento con tappo a molla antipolvere
Ground striker cone with dust-proof spring cover
Gâche à plancher avec bouchon à ressort anti-poussière

2630.09TAPPO
Accessorio Tappo a Scatto
Accessories Click Cover
Accessoire couvercle à cliquez

Mod.	Descrizione Description	Kg / pz. Kg / pc Kg / pc	
2600.15	Lucchetto a campana completo di accessori (2610.15 + 2620 + 2630.09) Bell padlock complete kit (2610.15 + 2620 + 2630.09) Cadenas à cloche cuirassés complet (2610.15 + 2620 + 2630.09)	2,70	1 / 8
2610.15	Lucchetto a campana ricambio Bell padlock replacement Cadenas à cloche cuirassés remplacement	1,42	1 / 10

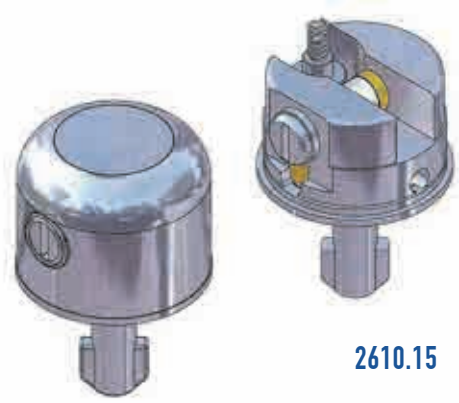

2610.15

Serie 2830

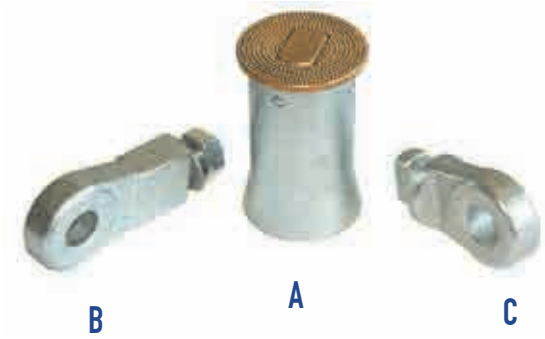

Kit di
- Occhiolo fisso in acciaio zincato o piastra-occhiolo antiscasso del lucchetto
- Occhiolo mobile a baionetta in acciaio zincato (per lucchetti mod. 2820, 11089, 2950)
- Cono a pavimento con tappo a molla antipolvere

Kit composed by:
- Zinc-coated steel eye-bracket or padlock break-proof eye-plate
- Zinc coated bayonet loose bracket (for padlocks 2820, 11089, 2950)
- Striker cone with dust-proof spring cover

Kit de
- Oeillet fixe en acier galvanisé ou plaque-oeillet anti-effraction du cadenas
- Oeillet mobile à baïonnette en acier galvanisé (pour cadenas 2820, 11089, 2950)
- Gâche en bronze à plancher avec bouchon à ressort anti-poussière

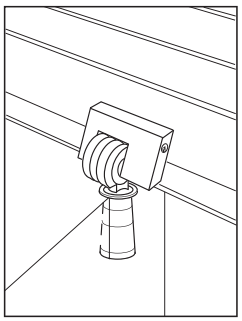

2830/40/630

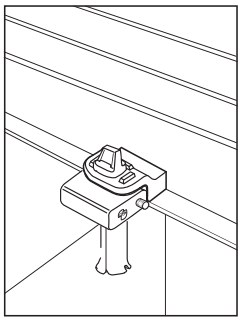

2830B/40/630

Mod.	Descrizione Description	Kg / pz. Kg / pc Kg / pc	
2830/40/630	A + B + C	1,025	1 / 6
2830B/40/630	A + D + E	1,055	1 / 2

Serie 9000

- Corpo in ottone
- Arco in acciaio cromato
- Combinazione 3 o 4 pomelli
- Confezione blister con istruzioni sul retro

- Brass body
- Hardened and chromed steel shackle
- Combination 3 or 4 wheels
- Blister packing with instruction on back side

- Cadenas en laiton
- Pivot de fermeture tournant en acier durci et chromé
- Combinateur 3 ou 4 boutons
- Présentation en blister avec instructions

- Corpo in zama
- Arco in acciaio cromato
- Combinazione 3 o 4 pomelli
- Confezione blister con istruzioni sul retro

- Zinc alloy body
- Hardened and chromed steel shackle
- Combination 3 or 4 wheels
- Blister packing with instruction on back side

- Cadenas en zamak
- Pivot de fermeture tournant en acier durci et chromé
- Combinateur 3 ou 4 boutons
- Présentation en blister avec instructions

LUCCHETTI A COMBINAZIONE
COMBINATION PADLOCKS
CADENAS A COMBINAISON

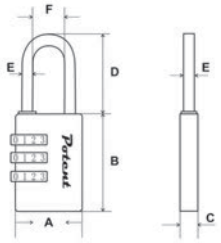

LUCCHETTI A COMBINAZIONE
COMBINATION PADLOCKS
CADENAS A COMBINAISON

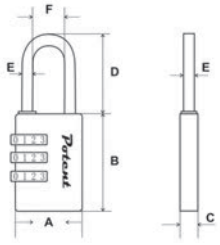

	Mod.	Descrizioni Description	A	B	C	D	E	F	Kg / pz. Kg / pc Kg / pc	
	9020CO	Lucchetto 20 mm Padlock 20 mm Cadenas 20 mm	21	29	10	25	3	9	0,055	12
	9030CO	Lucchetto 30 mm Padlock 30 mm Cadenas 30 mm	28	41,5	12	30,7	5	12,5	0,130	12
**	9040CO	Lucchetto 40 mm Padlock 40 mm Cadenas 40 mm	38	49	14	26	6,3	25	0,220	12

	Mod.	Descrizioni Description	A	B	C	D	E	F	Kg / pz. Kg / pc Kg / pc	
	9220CO	Lucchetto 20 mm Padlock 20 mm Cadenas 20 mm	22	33	11	22,5	3	9	0,040	12
	9230CO	Lucchetto 30 mm Padlock 30 mm Cadenas 30 mm	31	37,5	12,7	24,5	4,7	14,3	0,065	12
**	9240CO	Lucchetto 40 mm Padlock 40 mm Cadenas 40 mm	40	48	14	31,4	6	19	0,125	12

** 4 combinatori
4 combinators
4 combinateurs

Serie 9000

- Corpo in zama
- Combinazione 3 pomelli
- Confezione blister con istruzioni sul retro

- Zinc alloy body
- 3 Combination
- Blister packing with instruction on back side

- Cadenas en zamak
- Combinateur 3 boutons
- Présentation en blister avec instructions

- Corpo in zama
- Combinazione 4 pomelli
- Confezione blister con istruzioni sul retro

- Zinc alloy body
- 3 Comcination
- Blister packing with instruction on back side

- Cadenas en zamak
- Combinateur 4 boutons
- Présentation en blister avec instructions

LUCCHETTI A COMBINAZIONE
COMBINATION PADLOCKS
CADENAS A COMBINAISON

Mod.	Descrizioni Description	Kg / pz. Kg / pc Kg / pc	
9070CO.YELLOW	Lucchetto a combinazione Combination Padlock Cadenas à combinaison	0,030	16
9070CO.RED	Lucchetto a combinazione Combination Padlock Cadenas à combinaison	0,030	16

LUCCHETTI TSA A COMBINAZIONE
TSA COMBINATION PADLOCKS
CADENAS TSA A COMBINAISON

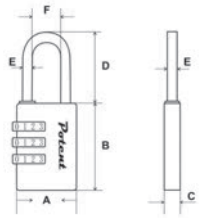

Mod.	Descrizioni Description	A	B	C	D	E	Kg / pz. Kg / pc Kg / pc	
9230TSA	Lucchetto 30 mm Padlock 30 mm Cadenas 30 mm	30,6	45	13	24	11,5	0,05	12

TSA ACCEPTED | TRAVEL SENTRY APPROVED

Serie 9000

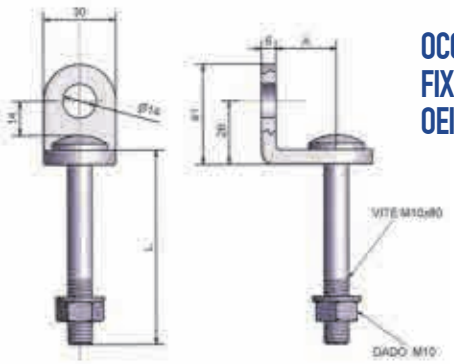

OCCHIOLI FISSI
FIXED HASPS
OEILLET FIXE

- Accessori di chiusura per lucchetti in acciaio temprato, zincato
- Locking accessories for padlocks, zinc hardened steel
- Accessoires pour cadenas en acier durci galvanisé

Mod.	Dimensioni - dimensions A - L • mm	Kg / pz. Kg / pc Kg / pc	
9201	Occhiolo fisso 15 - 50 Fixed hasp 15 - 50 Oeillet fixe 15 - 50	0,120	20
9202	Occhiolo fisso 25 - 50 Fixed hasp 25 - 50 Oeillet fixe 25 - 50	0,130	20
9203	Occhiolo fisso 15 - 74 Fixed hasp 15 - 74 Oeillet fixe 15 - 74	0,130	20
9204	Occhiolo fisso 25 - 74 Fixed hasp 25 - 74 Oeillet fixe 25 - 74	0,135	20

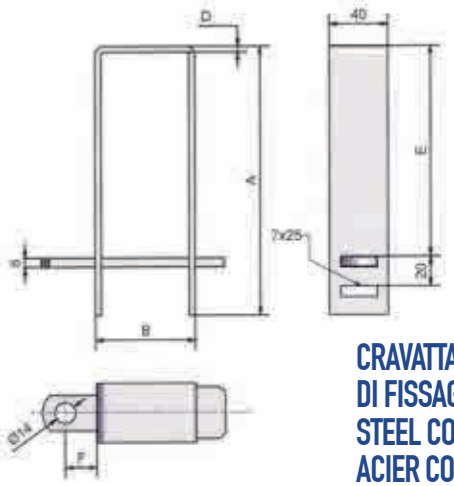

CRAVATTA
DI FISSAGGIO
STEEL COLLAR
ACIER COLLIER

Mod.	Dimensioni - dimensions A x B x D x E x F • mm	Kg / pz. Kg / pc Kg / pc	
9206	140 x 58 x 4 x 100 x 22 mm	0,430	4
9207	180 x 68 x 4 x 140 x 22 mm	0,565	4

OCCHIOLI MOBILI
ADJUSTABLE HASPS
OEILLET MOBILE

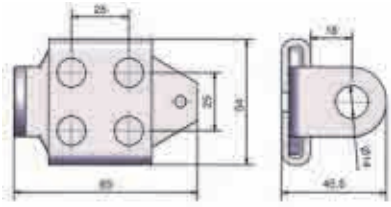

Mod.	Descrizioni - description	Kg / pz. Kg / pc Kg / pc	
9205	Occhiolo mobile Adjustable hasp Oeillet mobile	0,220	10 cp

Serie BICI & MOTO

Mod.	Descrizioni - description	
	Lucchetto a spirale, 2 chiavi — Spiral lock with 2 keys — Cadenas à spirale avec 2 clés	
15370	12 x 650 mm	10
15380	12 x 1000 mm	10

Lucchetto per bici a spirale combinazione variabile a 5 numeri	Spiral lock for bike, 5 variable combinations	Cadenas à spirale pour vélo,5 combinaisons variables
15340	12x1000 mm	10

Lucchetto per moto con 2 chiavi	Lock for motorbike with 2 keys	Cadenas pour motocyclette avec 2 clés
15350	62x83 mm	12

Serie BICI & MOTO

Mod.	Descrizioni - description	
	Lucchetto per bici a spirale, combinazione fissa a 3 numeri Spiral lock for bike, 3 fixed combination Cadenas à spirale pour vélo, 3 combinaisons fixe	
15320	8 x 1000 mm	10/60

	Lucchetto per bici a spirale con 2 chiavi Spiral lock for bike with 2 keys Cadenas à spirale pour vélo, avec 2 clés	
15325	12 x 1500 mm	10/60

	Lucchetto per bici con 2 chiavi Lock for bike with 2 keys Cadenas pour vélo avec 2 clés	
15310	650 mm	12/120

Serie BICI & MOTO

Lucchetto per freno a disco, 2 chiavi a tubo e sacchetto

Disk lock for motorbike, 2 tubolar keys and 1 bag

Cadenas à disque pour la motocyclette, 2 clés tubolars et 1 sac

Mod.	Descrizioni - description	
15300	5,5 mm diam.	6 / 24
15305	10 mm diam.	6 / 24

Cavo corazzato per moto con ricopertura plastica, 2 chiavi

Steel cable lock for motorbike with 2 keys

Cadenas à cable en acier pour la motocyclette avec 2 clés

15315/100	25x1000 mm	1 / 12
15315/120	25x1200 mm	1 / 12
15315/150	25x1500 mm	1 / 12

Catena ad alta resistenza, ricoperta con guaina di polyestere. Completa di lucchetto in acciaio temprato con 2 chiavi.

High resistance chain, covered with polyester girdle. With hardened steel padlock and 2 keys.

Chaîne haute résistance, couverte polyester Avec cadenas en acier durci et 2 clés.

15330/90	8x8x900 mm	1 / 8
15330/120	8x8x1200 mm	1 / 4

Serie BICI & MOTO

Mod.	Descrizioni - description	
	Catena ad alta resistenza, ricoperta con guaina di polyestere. Senza lucchetto. High resistance chain, covered with polyester girdle. Without padlock. Chaîne haute résistance, Recouverte avec polyester. Sans cadenas	
15335/120	8x8x1200 mm	1 / 6
15335/150	10x10x1500 mm	1 / 6

Catena in acciaio cementato e zincato a sezione quadra. Rivestita con guaina plastica. Chain made with hardened steel galvanized with squared section. Covered with plastic girdle. Chaîne en acier durci galvanisé avec section carrée. Recouverte d'une gaine en plastique.

DISPONIBILI FINO AD ESAURIMENTO SCORTE
AVAILABLE UNTIL STOCK LAST
DISPONIBLE JUSQU'À ÉPUISEMENT DES STOCKS

12730/60	⊠ 6 x 600 mm	5 / 25
12730/80	⊠ 6 x 800 mm	5 / 25
12730/100	⊠ 6 x 1000 mm	5 / 20
12710/100	⊠ 8 x 1000 mm	5 / 15
12710/120	⊠ 8 x 1200 mm	2 / 10
12710/150	⊠ 8 x 1500 mm	2 / 10
12720/100	⊠ 10 x 1000 mm	2 / 10
12720/120	⊠ 10 x 1200 mm	2 / 10
12720/150	⊠ 10 x 1500 mm	1 / 5

Serie BICI & MOTO

DISPONIBILI FINO AD ESAURIMENTO SCORTE
AVAILABLE UNTIL STOCK LAST
DISPONIBLE JUSQU'À ÉPUISEMENT DES STOCKS

Mod.	Descrizioni - description	
	Catena in acciaio cementato e zincato a sezione tonda. Rivestita con guaina lastica. Hardened steel chain galvanized with round section. Covered with plastic girdle. Chaîne en acier durci galvanisé avec section arrondie Recouverte d'une gaine en plastique.	
12700/60	Ø 7,5 x 600 mm	5 / 35
12700/80	Ø 7,5 x 800 mm	5 / 25
12700/100	Ø 7,5 x 1000 mm	5 / 20

Chiavi Grezze
Blank Key
Ebauches de clé

Mod.	Descrizioni - description	
K2715/20	Per articoli / For items / Pour les articles 2715, 2720, 2770.20	100
K2725	Per articoli / For items / Pour les articles 2725, 2770.25	100
K2730	Per articoli / For items / Pour les articles 2730, 2770, 2770S, 2730M	100
K2740	Per articoli / For items / Pour les articles 2780, 2780S, 2850, 2860, 2740M	100
K2750/60	Per articoli / For items / Pour les articles 2750, 2760, 2790, 2790S, 2810, 2820, 2910, 2750M	100
K2765	Per articoli / For items / Pour les articles 2765, 2920	100
K2950	Per articoli / For items / Pour les articles 2950, 2950H	50
K2640	Per articoli / For items / Pour les articles 2600, 2610	50
K2640PC	Per articoli / For items / Pour les articles 2600PC, 2610PC	50
11070.K	Per articoli / For items / Pour les articles 11070	50
11080.K	Per articoli / For items / Pour les articles 11080, 11089H	50
11089.K	Per articoli / For items / Pour les articles 11089	50
15345.K	Per articoli / For items / Pour les articles 15350, 15355	10
2600NEW.K	Per articoli / For items / Pour les articles 2600NEW, 2610NEW	10
2600.09.K	Per articoli / For items / Pour les articles 2600.09, 2610.09, 2600.15, 2610.15	10
2950.15.K	Per articoli / For items / Pour les articles 2950.15	10
2950PC.15.K	Per articoli / For items / Pour les articles 2950PC.15	10
2960PC.K	Per articoli / For items / Pour les articles 2960PC	10
2750REG.K	Per articoli / For items / Pour les articles 2750REG, 1450, 1465, 1570, 1580	10
1550.K	Per articoli / For items / Pour les articles 1550, 1560	10

Potent

Serrature per serrande e porte basculanti

locks for rolling shutters and garage doors

serrures pour rideaux metalliques et portes de garage

Potent

Serie 1600

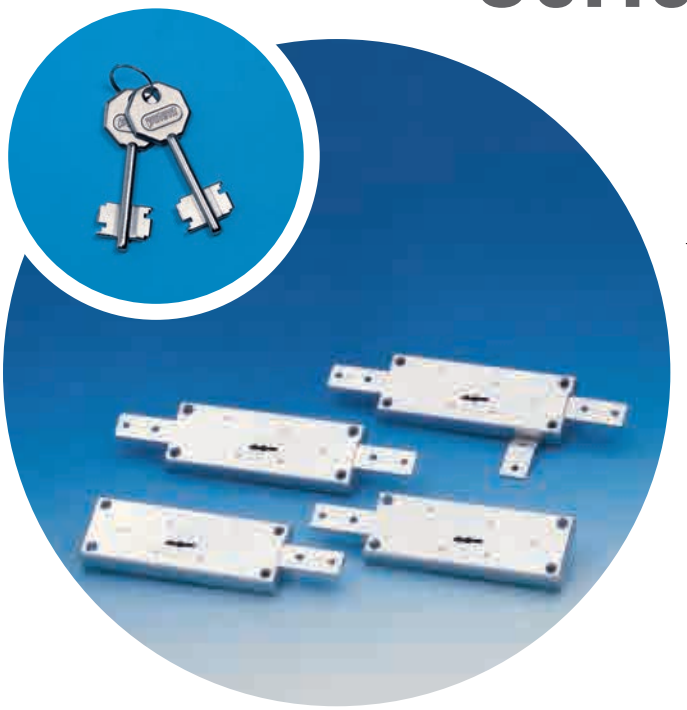

Art. 1600

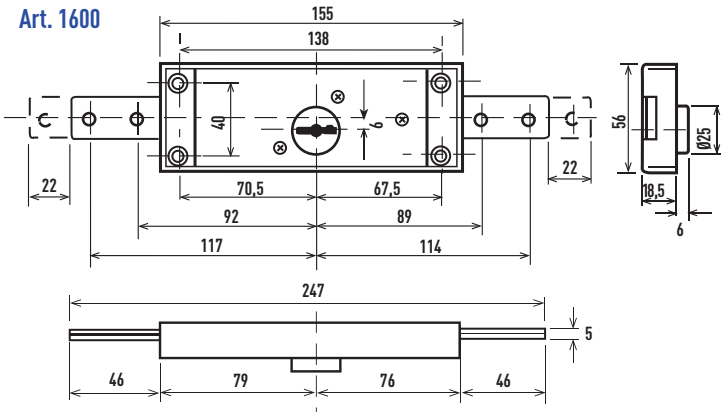

Art. 1600/Z

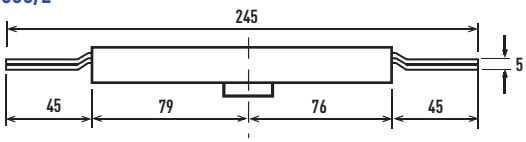

Art. 1620

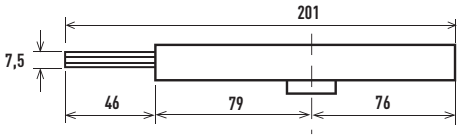

Art. 1620/Z

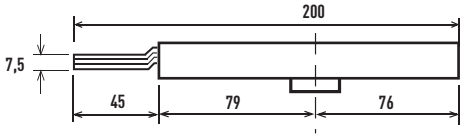

Art. 1620/ZL

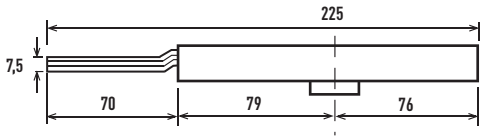

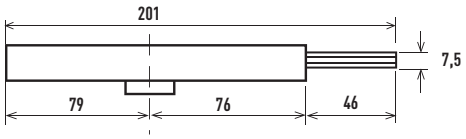

Art. 1610

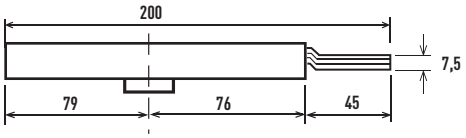

Art. 1610/Z

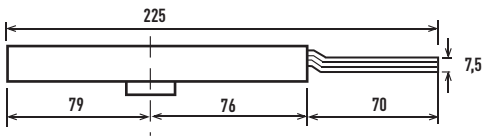

Art. 1610/ZL

- Serrature doppia mappa a 2 mandate a 1-2-3 punti di chiusura, con 6 gorges
- 6 leve asimmetriche con richiamo a molle (50.000 combinazioni)
- Versioni a catenacci diritti, piegati, allungati con foro aggancio aste 6mm
- Scatola e componenti zincati antiruggine
- Fornite con 2 chiavi cromate senza aste
- Boccola guida chiave esterna integrata
- Sistemi chiave eguale (KA) disponibili a richiesta

- 2-turn double-bitted locks with 1-2-3 locking points, with 6 gorges
- 6 asymmetrical levers with springs recover (50,000 combination codes)
- Straight, shifted, lengthened bolt versions with holes 6mm for bars
- Rustproof zinc-plated box and components
- Supplied with 2 chromed keys, without bars
- Integrated external key lead
- Key alike systems (KA) available on demand

- Serrures double panneton 2 tours à 1-2-3 points de fermeture, avec 6 gorges
- 6 gorges asymétriques avec ressorts à rappel (50.000 combinaisons)
- Versions à pênes droits, coudés, allongés avec trou 6mm pour les barres
- Boîtier et composants zingués antirouille
- Fournies avec 2 clés chromées, sans barres
- Guide-clé extérieure intégrée
- Systèmes même clé (KA) disponibles sur demande

Serie 1600

- **Versioni con catenacci diritti**
- **Mod. 1625 con tre chiavi per ogni coppia**
- **Mod. 1600 con perni non ribattuto**

- Straight bolt versions
- Mod. 1625 with 3 keys each pair
- Mod. 1600 with pins not rivetted

- Versions avec pênes droits
- Mod. 1625 avec 3 clés par couple
- Mod. avec pênes non rivetés

Mod.	Catenacci - Bolts - Pênes	Kg	
1600	2	3,90	6
1600.SB	2	0,65	1
1610	1 destro - 1left - 1 droite	3,60	6
1610.SB		0,60	1
1620	1 sinistro - 1 left - 1 gauche	3,60	6
1620.SB		0,60	1
1630	3	2,10	3

Serrature accoppiate 3 chiavi
Couple of locks with 3 keys
Couples des serrures avec 3 cles

1625 (1610 + 1620)	1+1	3,60	3
1625.SB	1+1	1,20	1

SB = Scatola singola - Single Box - Boîte simple

Serie 1600

- Versioni con catenacci piegati (-/Z) e allungati piegati (-/ZL)
- Mod. 1625/Z e -/ZL con 3 chiavi per ogni coppia

- Shifted bolt (-/Z) and lengthened + shifted bolt (-/ZL) versions
- Mod. 1625/Z and -/ZL with 3 keys each pair

- Versions avec pênes coudés (-/Z) et allongés+coudés (-/ZL)
- Mod. 1625/Z et -/ZL avec 3 clés par paire

Mod.	Catenacci - Bolts - Pênes	Kg	
1600/Z	2	3,90	6
1600/Z.SB		0,65	1
1610/Z	1destro 1 right 1 droite	3,60	6
1610/Z.SB		0,60	1
1610/ZL		3,90	6
1610/ZL.SB		0,65	1
1620/Z	1sinistro 1 left 1 gauche	3,60	6
1620/Z.SB		0,60	1
1620/ZL		3,90	6
1620/ZL.SB		0,65	1

Serrature accoppiate 3 chiavi
Couple of locks with 3 keys
Couples des serrures avec 3 cles

1625/Z (1610/Z + 1620/Z)	1+1	3,60	3
1625/Z.SB		1,20	1
1625/ZL (1610/ZL + 1620/ZL)		3,90	3
1625/ZL.SB		1,30	1

SB = Scatola singola - Single Box - Boîte simple

Serie 1640

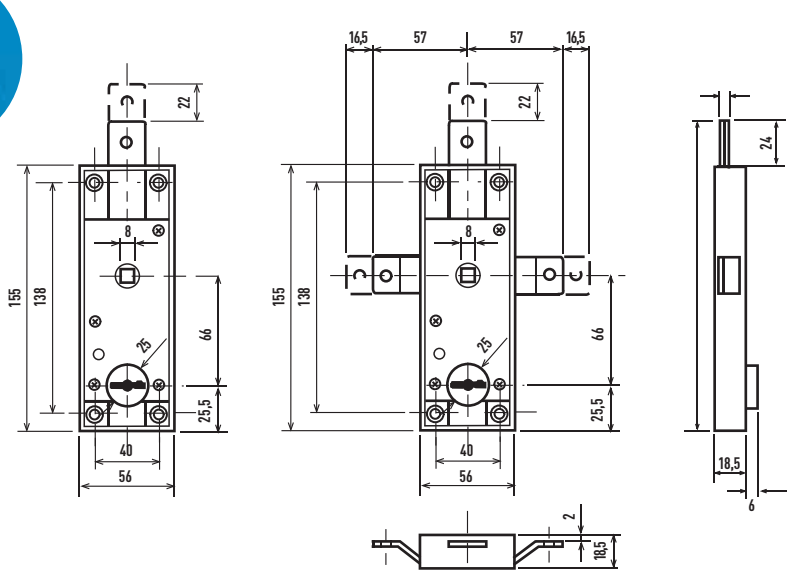

- Caratteristiche generali come per serie 1600
- Serrature con quadro maniglia 8 mm
- Fornite di perni non ribattuti

- General features as 1600 series
- Locks with square handle 8 mm
- Supplied with pins not rivetted

- Caractéristiques générales comme la série 1600
- Serrures avec carré poignée 8 mm
- Fournies avec pênes non rivetés

Mod.	Catenacci - Bolts - Pênes	Kg	
1640	1 verticale - 1 vertical - 1 vertical	3,35	6
1640.SB		0,56	1
1640/T	2 lat e 1 vert. - 2 lat. and 1 vert. - 2 lat et 1 vet	2,07	3

SB = Scatola singola - Single Box - Boîte simple

Serie Speciali

- Caratteristiche generali come per serie 1600
- Serrature con quadro maniglia 8 mm
- Fornite di perni non ribattuti

- General features as 1600 series
- Locks with square handle 8 mm
- Supplied with pins not rivetted

- Caractéristiques générales comme la série 1600
- Serrures avec carré poignée 8 mm
- Fournies avec pênes non rivetés

3 punti di chiusura
3 locking points
3 points de fermeture

Mod.	Catenacci - Bolts - Pênes	Kg	
1641 (1640+1600)	1 verticale - 1 vertical - 1 vertical	1,21	3

Serrature accoppiate 3 chiavi
Couple of locks with 3 keys
Couples des serrures avec 3 cles

New!

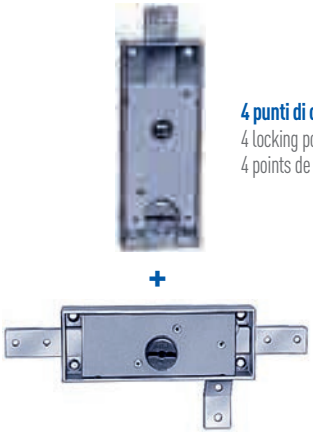

4 punti di chiusura
4 locking points
4 points de fermeture

1642 (1640+1630)	1 verticale - 1 vertical - 1 vertical	1,26	3

Serie Speciali

- **Caratteristiche generali come per serie 1600**
- **Serrature con quadro maniglia 8 mm**
- **Fornite di perni non ribattuti**

- General features as 1600 series
- Locks with square handle 8 mm
- Supplied with pins not rivetted

- Caractéristiques générales comme la série 1600
- Serrures avec carré poignée 8 mm
- Fournies avec pênes non rivetés

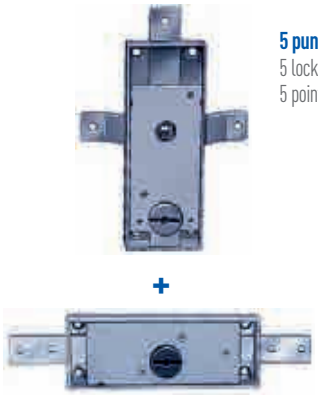

5 punti di chiusura
5 locking points
5 points de fermeture

Mod.	Catenacci - Bolts - Pênes	Kg	
1643 (1640/T+1600)		1,34	2

Serrature accoppiate 3 chiavi
Couple of locks with 3 keys
Couples des serrures avec 3 cles

New!

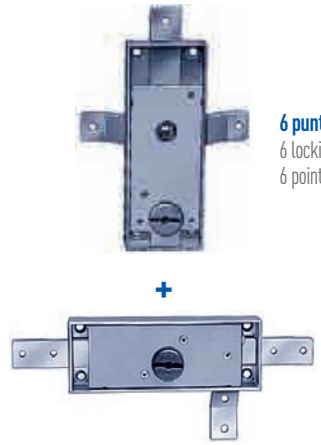

6 punti di chiusura
6 locking points
6 points de fermeture

1644 (1640/T+1630)		1,39	2

Serie Speciali

New!

- **Aste registrabili in acciaio zincato con accessori**
- Adjustable Zinc-plated steel bars with accessories
- Barres réglables en acier zingué avec accesoires

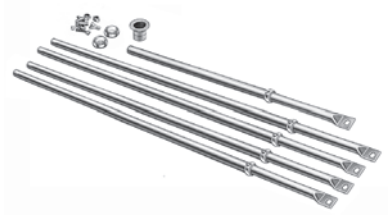

Mod.	Aste regisrabili Catenacci Adjustable steel bars Barres réglables	Kg	
630/1641	**2x 88÷155 cm con accessori** 2x88-155 cm with accessories 2x88-155 cm avec accessoires	0,65	6
630/1642	**2x 88÷155 cm + 1x 50÷80 cm con accessori** 2x88-155 cm + 1x 50-80 cm with accessories 2x88-155 cm + 1x 50-80 cm avec accessoires	0,57	6
630/1643	**4x 88÷155 cm con accessori** 4x88-155 cm with accessories 4x88-155 cm avec accessoires	0,57	6
630/1644	**4x 88÷155 cm + 1x 50÷80 cm con accessori** 4x88-155 cm + 1x 50-80 cm with accessories 4x88-155 cm + 1x 50-80 cm avec accessoires	1,14	3

Serie 1600 | C1600 | LLC100

Mod.	Descrizione Description	
-/DM4	**Canotto guida chiave allungato 4,9 mm e chiave allungata** 4,9 mm lengthened keylead and key Guide allonges - cle cle de 4,9 mm	SERIE 1600 , LLC - 100
-/DM17	**Canotto guida chiave allungato 17 mm e chiave allungata** 17 mm lengthened keylead and key Guide allonges - cle cle de 17 mm	SERIE 1600 , LLC - 100
-/DM22	**Canotto guida chiave allungato 22 mm e chiave allungata** 22 mm lengthened keylead and key Guide allonges - cle cle de 22 mm	SERIE 1600 , LLC - 100
-/DM34	**Canotto guida chiave allungato 34 mm e chiave allungata** 34 mm lengthened keylead and key Guide allonges - cle cle de 34 mm	SERIE 1600 , LLC - 100
-/KA	**Stessa chiave** Key alike Mème clé	SERIE 1600 , LLC - 100
-/3K	**Chiavi supplementari in dotazione serie 1600** Extra keys with the lock, 1600 serie Cles supplementaires endotation pour serie 1600	+1
-/4K	**Chiavi supplementari in dotazione serie 1601** Extra keys with the lock, 1600 serie Cles supplementaires endotation pour serie 1601	+2
-/PR	**Perni fissaggio aste ribattuti** Bars fixing riveted pins Goujons de fixation des barres rives	SERIE 1600 , C - 1600
-/PF	**Piastrine supporto fissate mod 1600** Fixing plates to weld mod1660 mounted Avec plaquettes a souder mod 1660 montees	SERIE 1600 , C - 1600

Serie C1600

Art. C-1600

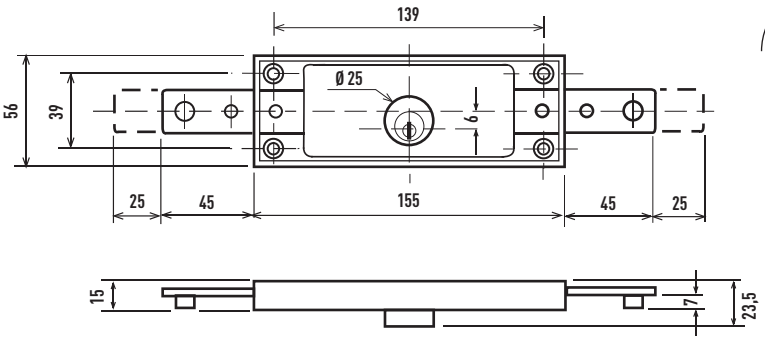

Art. C-1600/Z

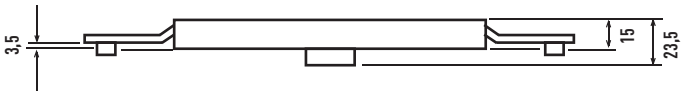

Art. C-1620

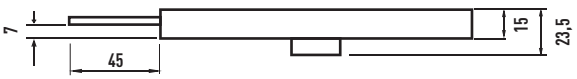

Art. C-1610

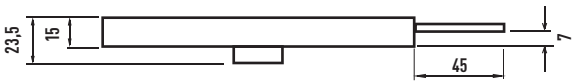

Art. C-1620/Z

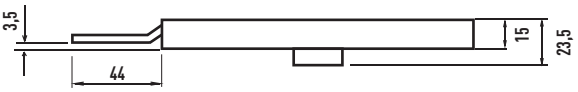

Art. C-1610/Z

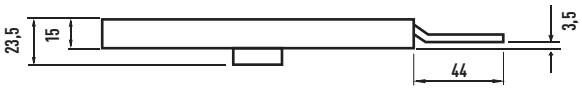

Art. C-1620/ZL

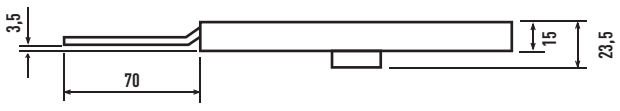

Art. C-1610/ZL

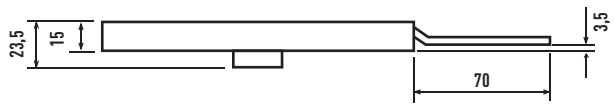

- **Serrature a cilindro a 3 o 5 perni movimento ingranaggi**
- **Versioni a catenacci diritti, piegati, allungati, con foro aggancio aste da 6mm**
- **Scatola e componenti completamente zincati antiruggine**
- **Fornite con 3 chiavi cromate, senza aste**
- **Sistemi chiave eguale (KA) disponibili a richiesta**

- Cylinder locks 3 or 5 pins with gear system
- Straight, shifted, lengthened bolt versions, with 6 mm hole for bars
- Rustproof zinc-plated box and components
- Supplied with 3 chromed keys, without bars
- Key alike systems (KA) available on demand

- Serrures à cylindre à 3 ou 5 goupilles avec système à engrenage
- Versions à pênes droits, coudés allongés, avec trou 6 mm pour barres
- Boîtier et composants zingués anti-rouille
- Fournies avec 3 clés chromées, sans barres
- Systèmes même clé (KA) disponibles sur demande

Serie C1600

- Versioni con catenacci diritti
- Mod. C-1625 con tre chiavi per ogni coppia
- Mod. C-1600 con perni ribattuti

- Straight bolt versions
- Mod. C-1625 with 3 keys each pair
- Mod. C-1600 with rivetted pins

- Versions avec pênes droits
- Mod. C-1625 avec 3 clés par paire
- Mod. C-1600 avec pênes rivetés

Mod.	Catenacci - Bolts - Pênes	Kg	
C- 1600	2	0,50	6
C- 1600.SB	2	0,10	1
C-1610	1 destro - 1left - 1 droite	0,41	6
C-1610.SB		0,10	1
C-1620	1 sinistro - 1 left - 1 gauche	0,41	6
C-1620.SB		0,10	1

Serrature accoppiate 3 chiavi
Couple of locks with 3 keys
Couples des serrures avec 3 cles

C- 1625	1+1	0,82	3
C-1610 + C-1620			
C- 1625.SB	1+1	0,30	1

SB = Scatola singola - Single Box - Boîte simple

Serie C1600

- Versioni con catenacci piegati (-/Z) e allungati piegati (-/ZL)
- Mod. C-1625/Z e -/ZL con tre chiavi per ogni coppia
- Mod. C-1600/Z - C-1635 - C-1670 con perni ribattuti

- Shifted bolt (-/Z) and lengthened + shifted bolt (-/ZL) versions
- Mod. C-1625/Z and -/ZL with 3 keys each pair
- Mod. C-1600/Z - C-1635 - C-1670 with rivetted pins

- Versions avec pênes coudés (-/Z) et allongés+coudés (-/ZL)
- Mod. C-1625/Z et -/ZL avec 3 clés par paire
- Mod. C-1600/Z - C-1635 - C-1670 avec pênes rivetés

Mod.	Catenacci - Bolts - Pênes	Kg	
C-1600/Z	2	0,50	6
C- 1600/Z.SB		0,10	1
C-1610/Z	1destro 1 right 1 droite	0,41	6
C-1610/Z.SB		0,10	1
C-1610/ZL		0,41	6
C-1610/ZL.SB		0,10	1
C-1620/Z	1sinistro 1 left 1 gauche	0,41	6
C-1620/Z.SB		0,10	1
C-1620/ZL		0,41	6
C-1620/Z.SB		0,10	1

Serrature accoppiate 3 chiavi
Couple of locks with 3 keys
Couples des serrures avec 3 cles

C- 1625/Z C-1610/Z + C-1620/Z	1+1	0,82	3
C- 1625/Z.SB		0,30	1
C- 1625/ZL C-1610/ZL + C-1620/ZL		1,00	3
C- 1625/ZL.SB		0,33	1

SB = Scatola singola - Single Box - Boîte simple

Serrature per tapparelle

Locks for light shutters

Serrures pour volets roulants

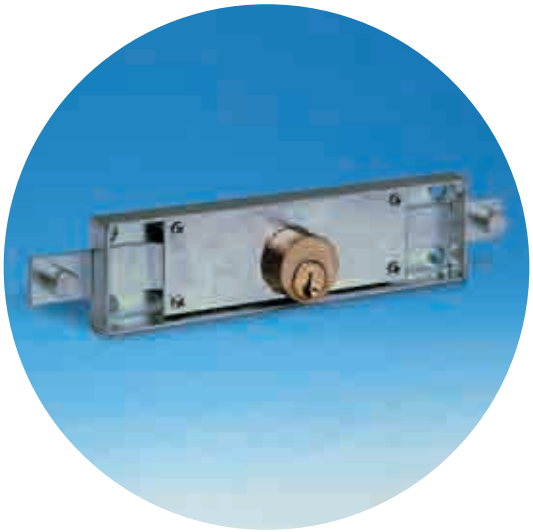

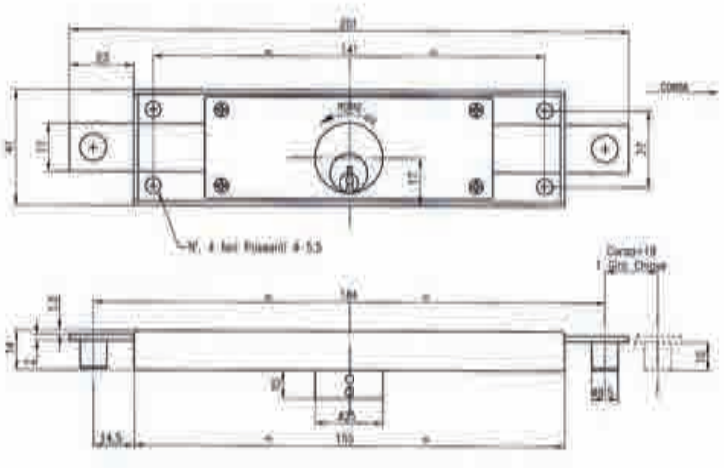

Mod.	Catenacci - Bolts - Pênes	Kg	
C-1635	2	2,40	6

Serrature per cancelletti estensibili

Locks for retractable grilles

Serrures pour grilles extensibles

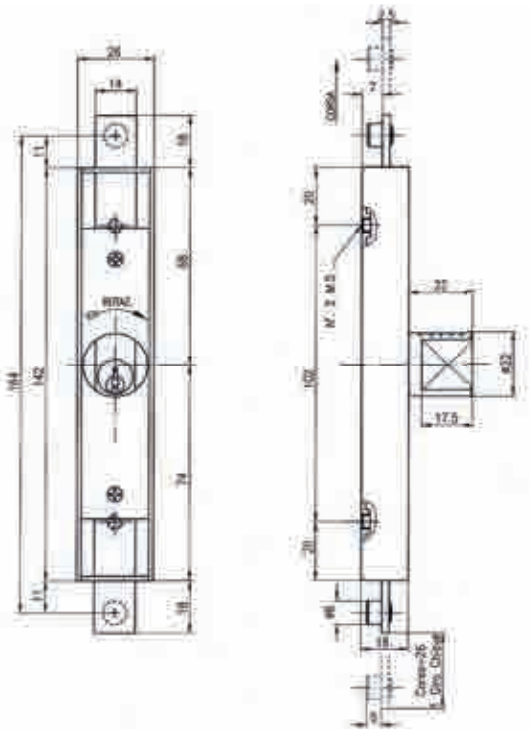

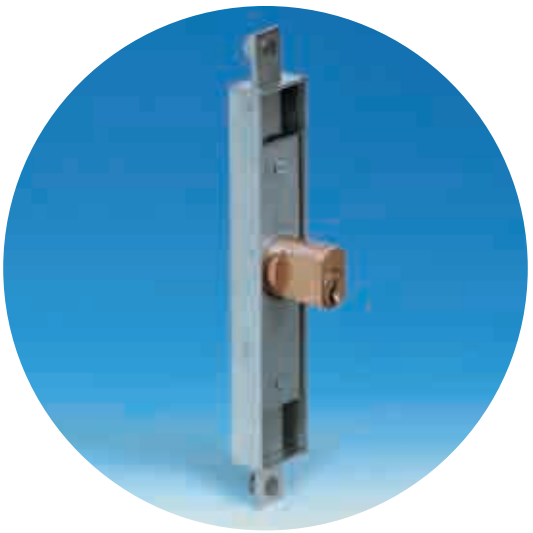

Mod.	Catenacci - Bolts - Pênes	Kg	
C-1670	2	2,40	6

Serie C1640

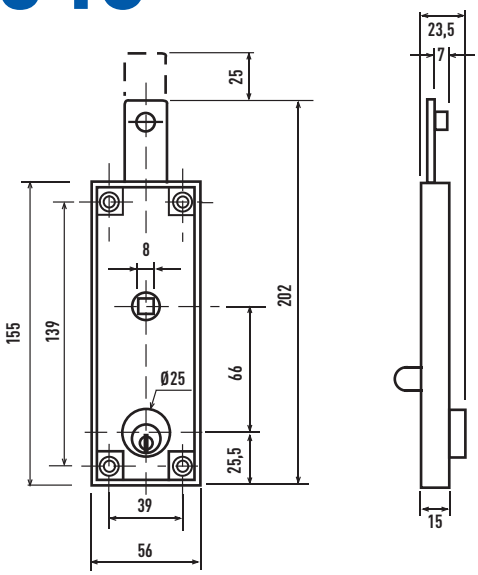

- Caratteristiche come serie C-1600
- Quadro maniglia 8 mm
- Leva di sblocco dall'interno
- Catenaccio con foro filettato da 6 MA o 8 MA
- Fornite di perni ribattuti

- Features like C-1600 series
- Handle square 8 mm
- Unlocking lever from inside
- Bolt with threaded 6 MA or 8 MA hole
- Supplied with pins rivetted

- Caractéristiques comme la série 1600
- Carré poignée 8 mm
- Manette de déblocage à l'interieur
- Pêne avec trou fileté 6 MA ou 8 MA
- Fourni avec Pênes rivetés

Mod.	Catenacci Bolts Pênes	Kg		
C-1640	1	3,12	Caten.con perno Bolt with pin Pene avec goupille	6
C-1640/D6			Caten. con foro da 6ma Bolt with 6ma hole Pene avec trou 6ma	
c-1640/D8			Caten. con foro da 8ma Bolt with 8ma hole Pene avec trou 8ma	

Serrature accoppiate 3 chiavi
Couple of locks with 3 keys
Couples des serrures avec 3 cles

C-1645 (2XC-1640/D6 KA2)	1+1	3,12	Caten.con perno Bolt with pin Pene avec goupille	3
C-1645/D6 (2XC-1640/D6 KA2)			Caten. con foro da 6ma Bolt with 6ma hole Pene avec trou 6ma	
C-1645/D8 (2XC-1640/D8 KA2)			Caten. con foro da 8ma Bolt with 8ma hole Pene avec trou 8ma	

Serie C1640.BL

CON LEVA DI SBLOCCAGGIO INTERNO ANTI EFFRAZIONE
WITH ANTI-BURGLARY INTERNAL RELEASE LEVER
AVEC LEVIER DE DÉBLOCAGE INTERNE ANTI-VOL

New!

- Caratteristiche come serie C-1600 CON LEVA DI SBLOCCAGGIO INTERNO ANTI EFFRAZIONE
- Quadro maniglia 8 mm
- Leva di sblocco dall'interno
- Catenaccio con foro filettato da 6 MA o 8 MA
- Fornite di perni ribattuti

- Features like C-1600 series WITH ANTI-BURGLARY INTERNAL RELEASE LEVER
- Handle square 8 mm
- Unlocking lever from inside
- Bolt with threaded 6 MA or 8 MA hole
- Supplier with pins rivetted

- Caractéristiques comme la série 1600 AVEC LEVIER DE DÉBLOCAGE INTERNE ANTI-VOL
- Carré poignée 8 mm
- Manette de déblocage à l'interieur
- Pêne avec trou fileté 6 MA ou 8 MA
- Fourni avec Pênes rivetés

Mod.	Catenacci Bolts Pênes	Kg		
C-1640.BL	1	3,30	Caten.con perno Bolt with pin Pene avec goupille	6
C-1640/D6.BL			Caten. con foro da 6ma Bolt with 6ma hole Pene avec trou 6ma	
C-1640/D8.BL			Caten. con foro da 8ma Bolt with 8ma hole Pene avec trou 8ma	

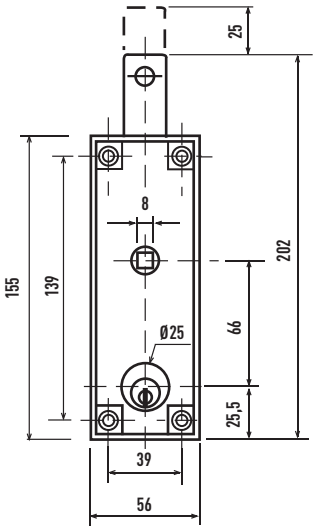

Serie C1640E

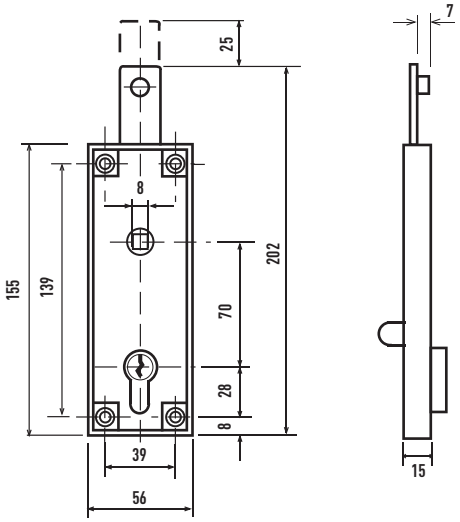

- Caratteristiche come serie C-1600
- Quadro maniglia 8 mm
- Leva di sblocco dall'interno
- Catenaccio con perno ribattuto
- Disponibile con catenaccio con foro da 6 MA o 8 MA filettato

- Features like C-1600 series
- Handle square 8 mm
- Unlocking lever
- Bolt with rivetted pins
- Available with bolt threaded 6 MA or 8 MA hole

- Caractéristiques comme la série C-1600
- Carré poignée 8 mm
- Manette de déblocage
- Pêne riveté
- Disponible avec pêne trou 6 MA ou 8 MA fileté

fornite senza cilindro
without cylinder
sans cylindre

Mod.	Catenacci Bolts Pênes	Kg		
C-1640E	1	2,70	Caten.con perno Bolt with pin Pene avec goupille	6
C-1640E/D6			Caten. con foro da 6ma Bolt with 6ma hole Pene avec trou 6ma	
C-1640E/D8			Caten. con foro da 8ma Bolt with 8ma hole Pene avec trou 8ma	

Serie C1640E.BL

CON LEVA DI SBLOCCAGGIO INTERNO ANTI EFFRAZIONE

WITH ANTI-BURGLARY INTERNAL RELEASE LEVER

AVEC LEVIER DE DÉBLOCAGE INTERNE ANTI-VOL

- Caratteristiche come serie C-1600 CON LEVA DI SBLOCCAGGIO INTERNO ANTI EFFRAZIONE
- Quadro maniglia 8 mm
- Leva di sblocco dall'interno
- Catenaccio con perno ribattuto
- Disponibile con catenaccio con foro da 6 MA o 8 MA filettato

- Features like C-1600 series WITH ANTI-BURGLARY INTERNAL RELEASE LEVER
- Handle square 8 mm
- Unlocking lever
- Bolt with rivetted pins
- Available with bolt threaded 6 MA or 8 MA hole

- Caractéristiques comme la série C-1600 AVEC LEVIER DE DÉBLOCAGE INTERNE ANTI-VOL
- Carré poignée 8 mm
- Manette de déblocage
- Pêne riveté
- Disponible avec pêne trou 6 MA ou 8 MA fileté

Mod.	Catenacci Bolts Pênes	Kg		
C-1640E.BL	1	3,00	Caten.con perno Bolt with pin Pene avec goupille	6
C-1640E/D6.BL			Caten. con foro da 6ma Bolt with 6ma hole Pene avec trou 6ma	
C-1640E/D8.BL			Caten. con foro da 8ma Bolt with 8ma hole Pene avec trou 8ma	

fornite senza cilindro
without cylinder
sans cylindre

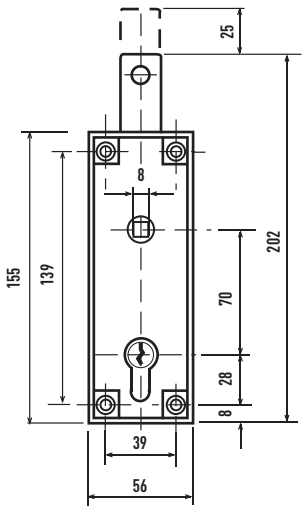

Serie C1641

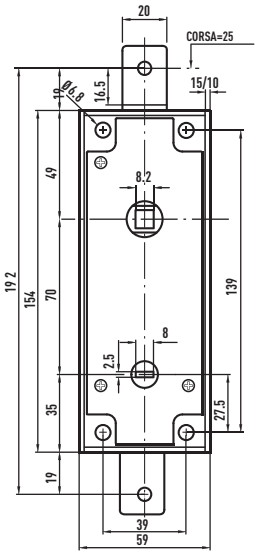

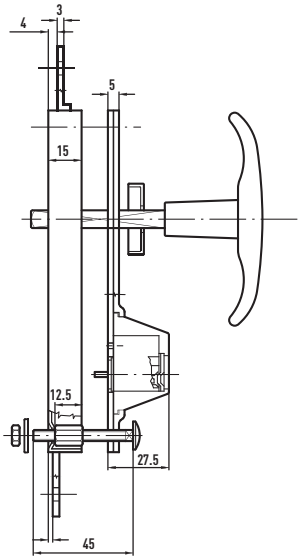

- Serratura corazzata a cilindro a 4 perni
- Cilindro montato su piastra corazzata ad applicare da 5 mm di spessore
- Per porte di 15 mm di spessore max.
- Scatola e componenti completamente zincati antiruggine
- Catenaccio con foro da 6 mm
- Leva di sblocco
- Fornite con 3 chiavi cromate e coppia maniglie a martellina (8), senza aste
- Sistemi chiave eguale (KA) disponibili a richiesta

- 4 pins armoured cylinder lock
- Cylinder fitted on a surface mount armoured plate, 5 mm thickness
- For doors 15 mm max. thickness
- Rustproof zinc-plated box and components
- Bolt with 6 mm hole
- Unlocking lever
- Supplied with 3 chromed keys and pairT-handle (8), without bars
- Key alike systems (KA) available on demand

- Serrures à cylindre cuirassé à 4 goupilles
- Cylindre monté sur plaque en applique cuirassée 5 mm d'épaisseur
- Pour portes de 15 mm d'épaisseur max.
- Boîtier et composants zingués anti-rouille
- Pêne avec trou de 6 mm
- Manette de déblocage
- Fournies avec 3 clés chromées, et paire poignées à T (8), sans barres
- Systèmes même clé (KA) disponibles sur demande

DISPONIBILE FINO AD ESAURIMENTO SCORTE
AVAILABLE UNTIL STOCKS LAST
DISPONIBLE JUSQU'À ÉPUISEMENT DES STOCKS

Mod.	Catenacci - Bolts - Pênes	Kg	
C-1641	2	4	1
	Aste regolabili in acciao zincato Adjustable zinc plated steel bars Barres reglables en acier zingué		
630/C1641	1x78:135 cm + 1x44:77 cm		
630L/C1641	1x78:135 cm + 1x77:107 cm		

Serie C1645E

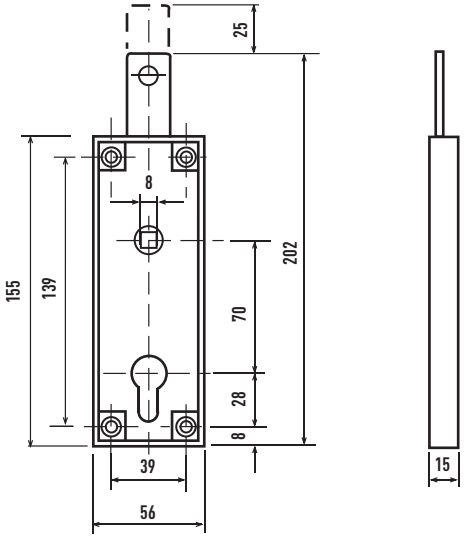

- Caratteristiche come serie C-1600
- Quadro maniglia 8 mm
- Senza leva di sblocco
- Catenaccio con foro da 8 MA filettato

- Characteristics like C-1600 series
- Handle square 8 mm
- Without Unlocking lever
- Bolt with threaded 8 MA hole

- Caractéristiques comme série C-1600
- Carré poignée 8 mm
- Sans manette de déblocage
- Pêne avec trou 8 MA fileté

Mod.		Kg	
C-1645E		0,40	6

Serie C1600FLAT

New!

Art. C-1600.FLAT

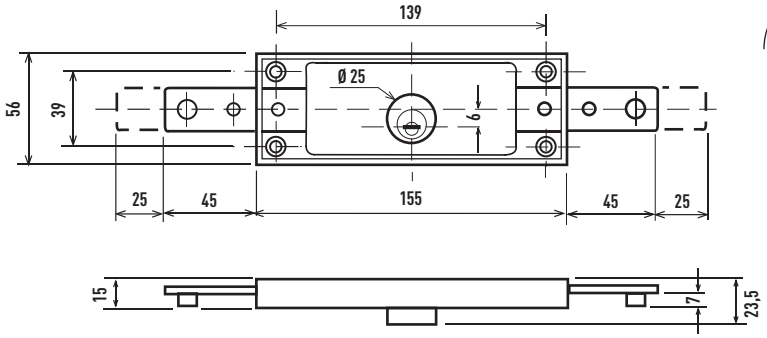

Art. C-1600/Z.FLAT

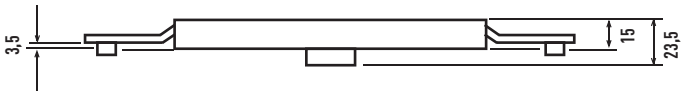

Art. C-1620.FLAT

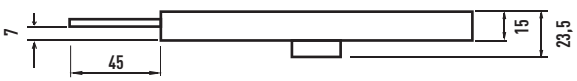

Art. C-1610.FLAT

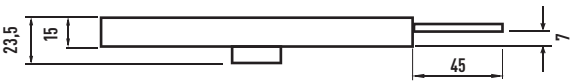

Art. C-1620/Z.FLAT

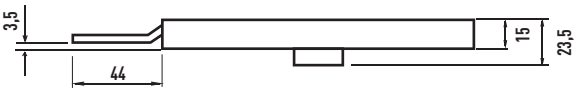

Art. C-1610/Z.FLAT

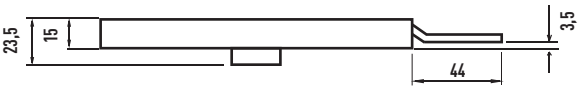

Art. C-1620/ZL.FLAT

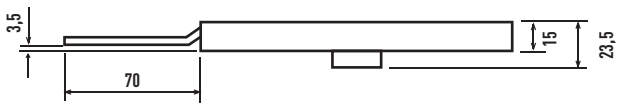

Art. C-1610/ZL.FLAT

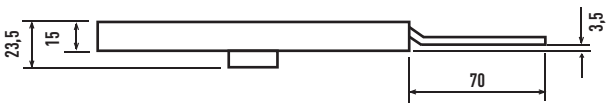

- **Serrature a cilindro tondo a chiave piatta a 3 o 5 perni, movimento ingranaggi**
- **Versioni a catenacci diritti, piegati, allungati, con foro aggancio aste da 6mm**
- **Scatola e componenti completamente zincati antiruggine**
- **Fornite con 3 chiavi cromate, senza aste**
- **Sistemi chiave eguale (KA) disponibili a richiesta**

- Round Cylinder locks 3 or 5 pins with gear system, Pc key
- Straight, shifted, lengthened bolt versions, with 6 mm hole for bars
- Rustproof zinc-plated box and components
- Supplied with 3 chromed keys, without bars
- Key alike systems (KA) available on demand

- Serrures à cylindre rondes à 3 ou 5 goupilles avec système à engrenage, clè pc.
- Versions à pênes droits, coudés allongés, avec trou 6 mm pour barres
- Boîtier et composants zingués anti-rouille
- Fournies avec 3 clés chromées, sans barres
- Systèmes même clé (KA) disponibles sur demande

Serie C1600FLAT

New!

- Versioni con catenacci diritti
- Mod. C-1625.FLAT con tre chiavi per ogni coppia
- Mod. C-1600.FLAT con perni ribattuti

- Straight bolt versions
- Mod. C-1625.FLAT with 3 keys each pair
- Mod. C-1600.FLAT with rivetted pins

- Versions avec pênes droits
- Mod. C-1625.FLAT avec 3 clés par paire
- Mod. C-1600.FLAT avec pênes rivetés

Mod.	Catenacci - Bolts - Pênes	Kg	
C- 1600.FLAT	2	0,50	6
C- 1600.FLAT.SB	2	0,10	1
C-1610.FLAT	1 destro - 1left - 1 droite	0,41	6
C-1610.FLAT.SB		0,10	1
C-1620.FLAT	1 sinistro - 1 left - 1 gauche	0,41	6
C-1620.FLAT.SB		0,10	1

Serrature accoppiate 3 chiavi
Couple of locks with 3 keys
Couples des serrures avec 3 cles

C- 1625.FLAT C-1610.FLAT + C-1620.FLAT	1+1	0,82	3
C- 1625.FLAT.SB	1+1	0,30	1

SB = Scatola singola - Single Box - Boîte simple

Serie C1600FLAT

New!

- Versioni con catenacci piegati (-/Z) e allungati piegati (-/ZL)
- Mod. C-1625/Z.FLAT e -/ZL.FLAT con tre chiavi per ogni coppia
- Mod. C-1600/Z.FLAT con perni ribattuti

- Shifted bolt (-/Z) and lengthened + shifted bolt (-/ZL) versions
- Mod. C-1625/Z.FLAT and -/ZL.FLAT with 3 keys each pair
- Mod. C-1600/Z.FLAT with rivetted pins

- Versions avec pênes coudés (-/Z) et allongés+coudés (-/ZL)
- Mod. C-1625/Z.FLAT et -/ZL.FLAT avec 3 clés par paire
- Mod. C-1600/Z.FLAT avec pênes rivetés

Mod.	Catenacci - Bolts - Pênes	Kg	
C-1600/Z.FLAT	2	0,50	6
C- 1600/Z.FLAT.SB		0,10	1
C-1610/Z.FLAT	1destro 1 right 1 droite	0,41	6
C-1610/Z.FLAT.SB		0,10	1
C-1610/ZL.FLAT		0,41	6
C-1610/ZL.FLAT.SB		0,10	1
C-1620/Z.FLAT	1sinistro 1 left 1 gauche	0,41	6
C-1620/Z.FLAT.SB		0,10	1
C-1620/ZL.FLAT		0,41	6
C-1620/Z.FLAT.SB		0,10	1

Serrature accoppiate 3 chiavi
Couple of locks with 3 keys
Couples des serrures avec 3 cles

C- 1625/Z.FLAT C-1610/Z.FLAT + C -1620/Z.FLAT	1+1	0,82	3
C- 1625/Z.FLAT.SB		0,30	1
C- 1625/ZL.FLAT C-1610/ZL.FLAT + C-1620/ZL.FLAT		1,00	3
C- 1625/ZL.FLAT.SB		0,33	1

SB = Scatola singola - Single Box - Boîte simple

Serie KIT 1640

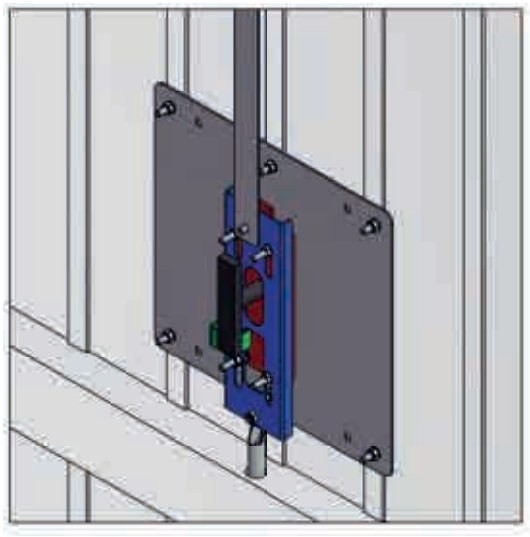

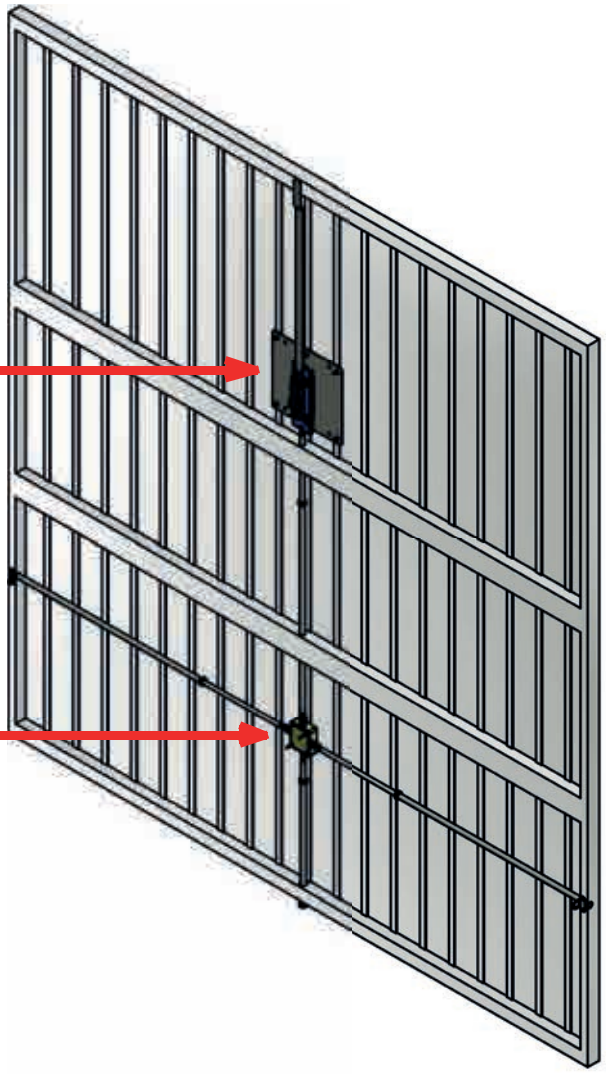

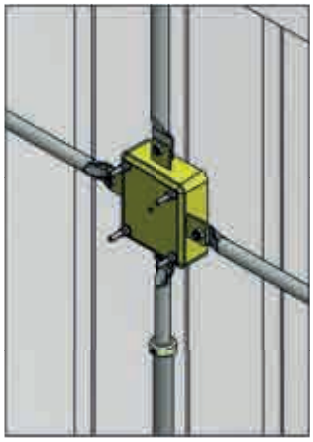

Sistema di fissaggio diretto sui fori della serratura
Direct fixing system on the lock fixing holes
Système de fixation directe sur les trous de fixation de la serrure

- **Kit di protezione e aggiunta punti di chiusura per serrature per porte basculanti**
- **La piastra di protezione oltre a bloccare il tentativo di effrazione per le serrature con sblocco interno a levetta, permette di poter ampliare e migliorare il sistema di chiusura del proprio basculante**
- **La piastra in dotazione trasmette il movimento della serratura anche verso il basso tramite un kit di leve aste e di un deviatore.**
- **Tale sistema permette di trasformare la vostra semplice serratura in un kit antieffrazione con 3 o 6 punti aggiutivi di chiusura a seconda del tipo di serratura.**
- **Sono disponibili diversi sistemi aggiuntivi di sicurezza come opzione.**

- Protection kit with multi locking points for up-and-over garage doors
- The protection plate blocks the break-in attempt for the locks with internal lever release and allows to expand and to improve the up-and-over garage door locking system
- The plate supplied transmits the lock movement downwards through a kit of levers and switchbolt
- This system allows to transform your lock into an anti-handling kit with 3 or 6 additional locking points.
- Additional security systems are available as option

- Kit de protection et ajoute points de fermeture pour portes basculantes
- La plaque de protection bloque la tentative d'effraction pour les serrurers avec levier de déverrouillage interne en outre permit d'amplier et améliorer le système de fermeture du basculante.
- La plaque fournie transmet le mouvement de la serrure vers le bas à travers un kit de tiges et un deviateur
- Ce système permet de transformer votre serrure en un kit anti – effraction avec 3 ou 6 points supplémentaires selon les différents types de serrures
- Plusieurs systèmes de sécurité supplémentaires sont disponibles comme option

Dotazione Kit Standard Kit - Kit standard

Piastra di protezione e di movimentazione aste.
Handling and protection plate
Plaque de protection et de mouvement des tiges

Deviatore per aste
Switchbolt
Déviateur pour barres

Serie 4 aste e accessori per kit serranda
Set of 4 bars and fittings for locks kit
4 barres et accessoires pour serrures kit

2x 80÷140 cm
2x 80÷120 cm

Opzioni disponibili Available option - Option disponibles

Prot. 1640PR/F25

Protezione in acciaio verniciato per serrature
Painted steel protection for locks
Protection en acier peint pour serrures

1640, 1640/T e C-1640

Prot. 1640PR/CIL

Protezione in acciaio verniciato per serrature
Painted steel protection for locks
Protection en acier peint pour serrures

C-1640/E

Prot. 1640PR/DEF

Protezione in acciaio verniciato con protezione antitrapano per serratura
Painted steel with anti-drill protection for locks
Protection en acier peint avec protection anti–perçage pour serrures

C-1640/E

2x 80÷160 cm

Serie 2 aste e accessori per kit serranda per serratura 1640/T
Set of 2 bars and fittings for locks kit for 1640/T
2 barres et accessoires pour serrures kit pour 1640/T

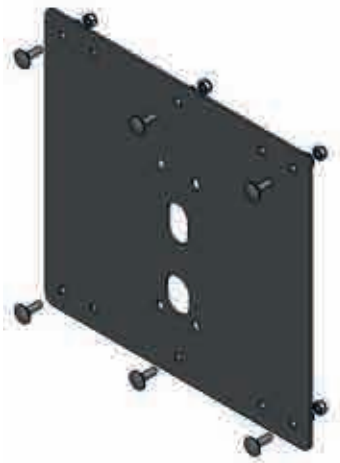

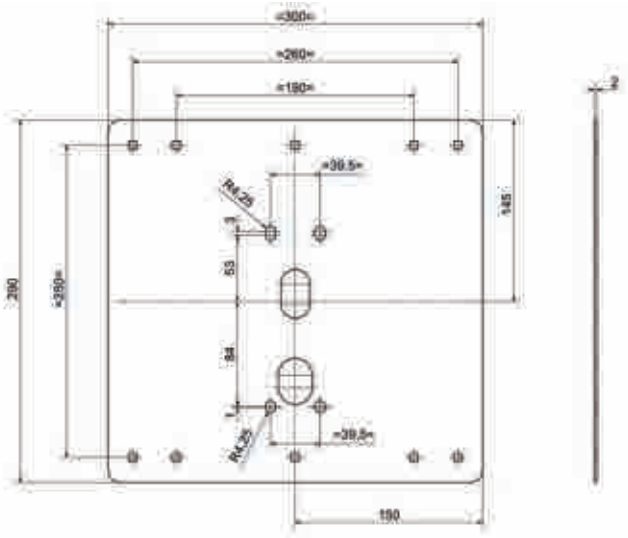

ART. 1640PIASTRAPR

Piastra di protezione per serratura basculante 4 o 6 punti di fissaggio, consigliata l'installazione dal lato interno del basculante
Protection plate for up-and-over garage lock with 4 o 6 locking points. Installation on the inside of the door is recommended
Plaque de protection pour serrure basculante avec 4 o 6 points de fixation. On conseille l'installation de la plaque au côté intérieur du basculante

Serie KIT 1640

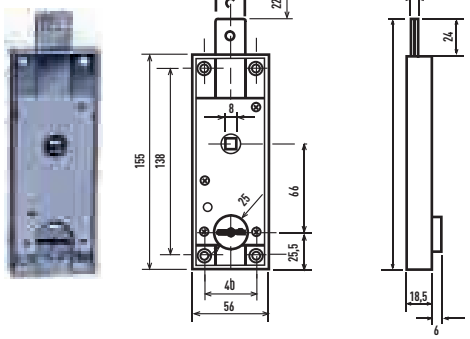

ART. 1640

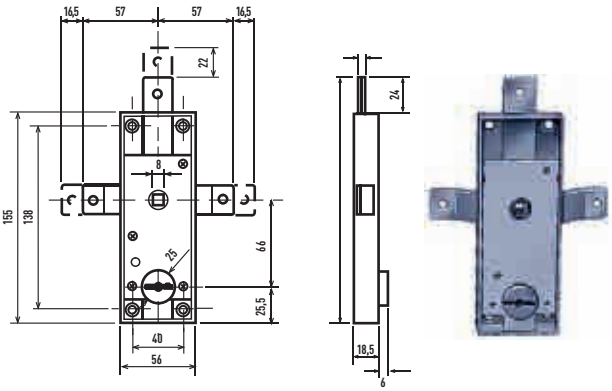

ART. 1640/T

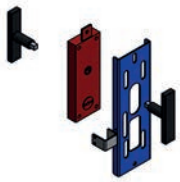

Configurazione base con solo kit di protezione serratura relative aste e deviatore per aggiungere 3 punti di chiusura.
Basic configuration with protection kit for lock , bars and switchbolt to add 3 locking points
Configuration de base avec kit de protection pour seule serrure avec barres et déviateur pour ajouter 3 points de fermeture

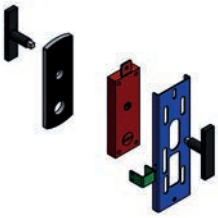

Kit serranda con aggiunta di piastra di protezione esterna in ferro
Rolling shutter kit with external iron protection plate in addiction
Kit basculant avec plaque de protection externe en fer

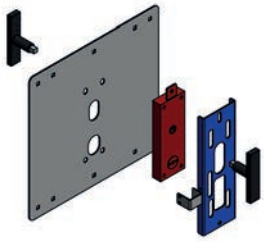

Kit serranda con aggiunta di piastra di lamiera zincata da 2 mm a protezione interna
Rolling shutter kit with 2mm zinc plate sjheet for the internal protection
Kit basculant avec plaque en tôle galvanisée 2mm pour la protection interne

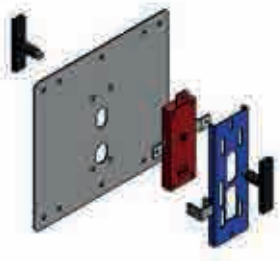

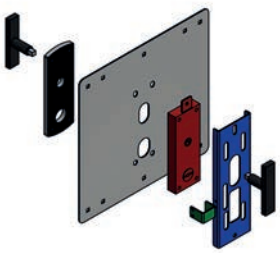

Kit serranda completo di piastra di protezione esterna ed aggiunta di piastra di lamiera zincata da 2 mm a protezione interna
Up-and-over garage door full kit including external protection plate and 2mm zinc plated sheet in addition to protect
Kit basculant doté de plaque de protection externe et ajoute de tôle galvanisée de 2 mm de protection

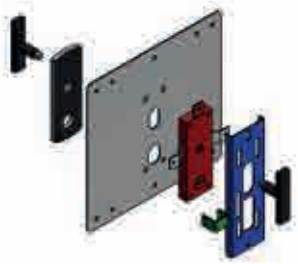

Serie KIT 1640

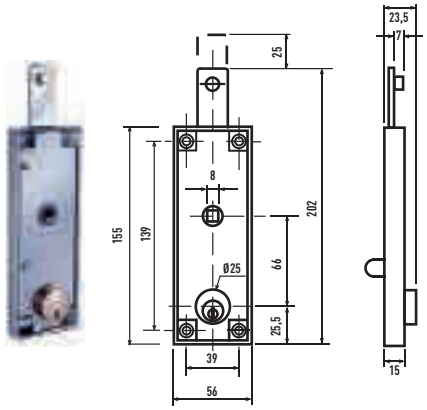

Caten. con foro da 6MA
Bolt with 6MA hole
Pêne avec trou 6MA

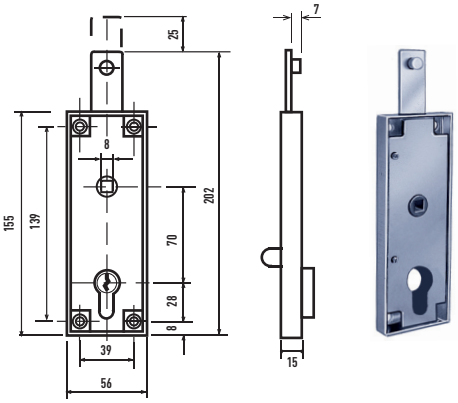

ART. C-1640

ART. C-1640/E

Configurazione base con solo kit di protezione serratura relative aste e deviatore per aggiungere 3 punti di chiusura.
Basic configuration with protection kit for lock , bars and switchbolt to add 3 locking points
Configuration de base avec kit de protection pour seule serrure avec barres et déviateur pour ajouter 3 points de fermeture

Kit serranda con aggiunta di piastra di protezione esterna in ferro
Rolling shutter kit with external iron protection plate in addiction
Kit basculant avec plaque de protection externe en fer

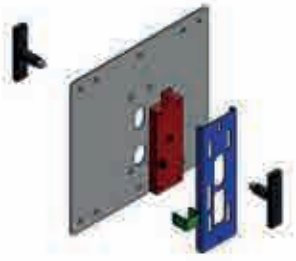

Kit serranda con aggiunta di piastra di lamiera zincata da 2 mm a protezione interna
Rolling shutter kit with 2mm zinc plate sjheet for the internal protection
Kit basculant avec plaque en tôle galvanisée 2mm pour la protection interne

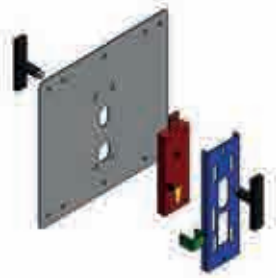

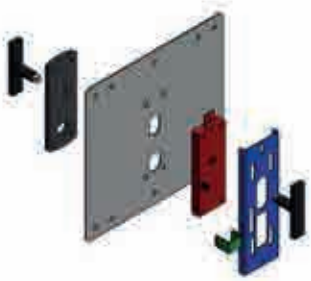

Kit serranda completo di piastra di protezione esterna ed aggiunta di piastra di lamiera zincata da 2 mm a protezione interna
Up-and-over garage door full kit including external protection plate and 2mm zinc plated sheet in addition to protect
Kit basculant doté de plaque de protection externe et ajoute de tôle galvanisée de 2 mm de protection

Serie KIT 1640

	Mod.	
	1640/TKITASTE	**Serie 2 aste e accessori per kit serranda per serratura 1640/T** Set of 2 bars and fittings for locks kit for 1640/T 2 barres et accessoires pour serrures kit pour 1640/T
	1640PR/F25	**Protezione in acciaio verniciato per serrature 1640, 1640/T e C-1640** Steel painted protection for locks 1640, 1640/T e C-1640 Protection en acier peint pour serrures 1640, 1640/T e C-1640
	1640PR/CIL	**Protezione in acciaio verniciato per serratura C-1640/E** Steel painted protection with anti-drill protection for the lock C-1640/E Protection en acier peint avec protection anti-perçage pour la serrure C-1640/E
	1640PR/DEF	**Protezione in acciaio verniciato per serratura C-1640/E** Steel painted protection with anti-drill protection for the lock C-1640/E Protection en acier peint avec protection anti-perçage pour la serrure C-1640/E
	1640PIASTRAPR	**Piastra di protezione per serratura basculante 4 o 6 punti di fissaggio** Protection plate for up-and-over garage doors lock with 4 or 6 locking point Plaque de protection pour serrures basculantes avec 4 o 6 points de fixation

Serie KIT 1640

1640.KIT

Serrature doppia mappa per porte basculanti
Double bitted locks for up-and-over garage doors
Serrures double panneton pour portes basculantes

Caten. con foro da 6MA
Bolt with 6MA hole
Pêne avec trou 6MA

1640

Piastra di protezione e di movimentazione aste.
Handling and protection plate
Plaque de protection et de mouvement des tiges

Deviatore per aste
Switchbolt
Déviateur pour barres

Serie 4 aste e accessori per kit serranda
Set of 4 bars and fittings for locks kit
4 barres et accessoires pour serrures kit

2x 80÷140 cm
2x 80÷120 cm

1640/T.KIT

Serrature doppia mappa per porte basculanti
Double bitted locks for up-and-over garage doors
Serrures double panneton pour portes basculantes

Caten. con foro da 6MA
Bolt with 6MA hole
Pêne avec trou 6MA

1640/T

Piastra di protezione e di movimentazione aste.
Handling and protection plate
Plaque de protection et de mouvement des tiges

Deviatore per aste
Switchbolt
Déviateur pour barres

2x 80÷140 cm
2x 80÷120 cm

Serie 4 aste e accessori per kit serranda
Set of 4 bars and fittings for locks kit
4 barres et accessoires pour serrures kit

2x 80÷140 cm

Serie 2 aste e accessori per kit serranda per serratura 1640/T
Set of 2 bars and fittings for locks kit for 1640/T
2 barres et accessoires pour serrures kit pour 1640/T

C-1640.KIT

Serrature a cilindro per porte basculanti,
Cylinder locks for up-and-over garage doors
Serrures à cylindre pour portes basculantes

Caten. con foro da 6MA
Bolt with 6MA hole
Pêne avec trou 6MA

C-1640/D6

Piastra di protezione e di movimentazione aste.
Handling and protection plate
Plaque de protection et de mouvement des tiges

Deviatore per aste
Switchbolt
Déviateur pour barres

Serie 4 aste e accessori per kit serranda
Set of 4 bars and fittings for locks kit
4 barres et accessoires pour serrures kit

2x 80÷140 cm
2x 80÷120 cm

C-1640E.KIT

Serrature a cilindro per porte basculanti,
Cylinder locks for up-and-over garage doors
Serrures à cylindre pour portes basculantes

Caten. con foro da 6MA
Bolt with 6MA hole
Pêne avec trou 6MA

fornite senza cilindro
without cylinder
sans cylindre

C-1640E/D6

Piastra di protezione e di movimentazione aste.
Handling and protection plate
Plaque de protection et de mouvement des tiges

Deviatore per aste
Switchbolt
Déviateur pour barres

Serie 4 aste e accessori per kit serranda
Set of 4 bars and fittings for locks kit
4 barres et accessoires pour serrures kit

2x 80÷140 cm
2x 80÷120 cm

Serie LLC100

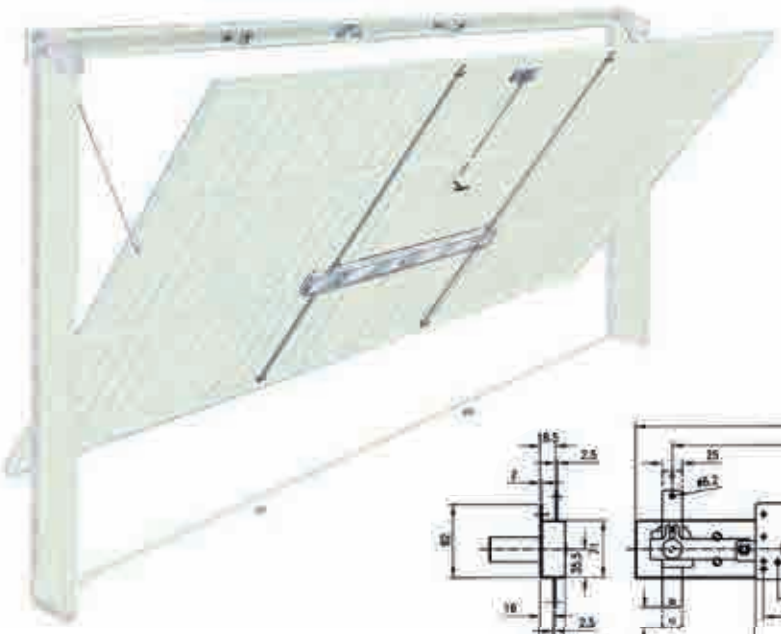

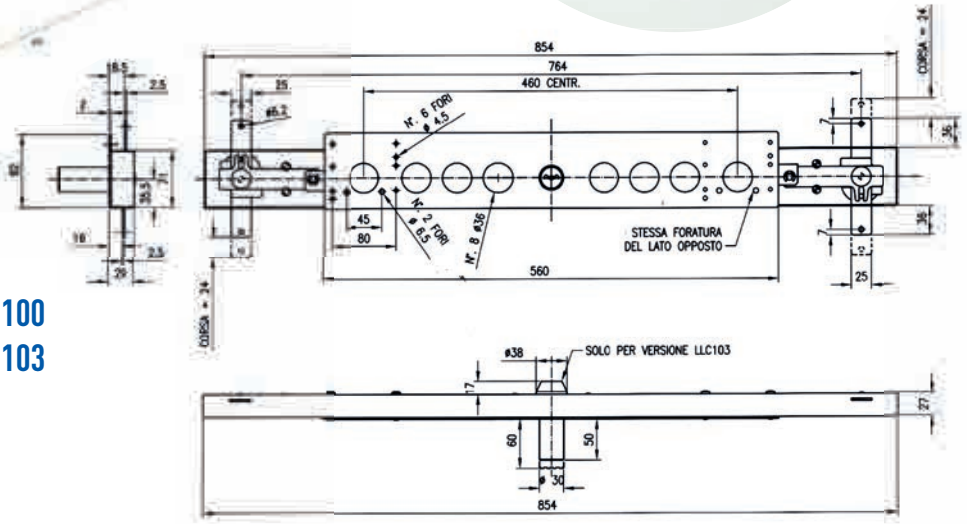

LLC100
LLC103

- **Spranghe a cilindro a pompa a 4 punti di chiusura (lunghezza standard cilindro 50 mm, da 60 a 80 mm a richiesta)**
- **Cilindro corazzato con antistrappo girevole e pastiglia antitrapano**
- **170.000 combinazioni con perni addizionali antiscasso**
- **Fornite con 3 chiavi**
- **Con o senza apertura a chiave interna**
- **Scatola e componenti completamente zincati antiruggine**
- **Fornite senza aste zincate regolabili**

- **Spranghe con serratura a doppia mappa a 4 punti di chiusura**
- **6 lamelle di combinazione interne per 50.000 cifrature differenti disponibili**
- **Fornite con 2 chiavi cromate**

- **Spranghe a cilindro Europeo a 4 punti di chiusura**
- **Progettate in 2 differenti dimensioni per porte basculanti e per porte da cantina**
- **predisposte per ulitizzo di protettore per cilindro interasse 38 mm di fissaggio.**

- Pump cylinder bar security locks (standard cylinder length 50 mm, 60-80 mm on demand)
- Armoured cylinder with grip-proof turning protection and drill-proof washer
- 170.000 combination codes with additional picking-proof pins
- Supplied with 3 keys,
- With or without internal key opening
- Rustproof zinc-plated box and components
- Supplied without adjustable zinc-plated steel bars

- Security double bitted bar lock 4 locking points
- 6-lever double bitted, 50.000 combination codes
- Supplied with 2 chromed keys

- European cylinder bar lock, 4 locking points
- Designed in two differet sizes for Up and Over Garage Doors and Cellar doors
- Ready to use protector cylinder 38 mm hole distance

- Barres de sécurité à cylindre à pompe (longueur standard cylindre 50 mm, 60-80 mm sur demande)
- Cylindre blindé avec anti-pince tournant et pastille anti-perçage
- 170.000 combinaisons avec goujons additionnels anti-tâtage
- Fournies avec 3 clés
- Avec ou sans ouverture intérieure à clé
- Boîtier et composants zingués anti-rouille
- Fournies sans barres réglabes en acier zingué

- Barres de Sécurité double panneton
- 6 gorges, 50.000 combinaisons
- fournies avec 2 clés chromées

- Barres de Sécurité à cylindre Européen, 4 points de fermeture
- Projetées en 2 dimensions différentes pour portes basculantes et pour portes par cave
- Prédisposées pour utiliser le protecteur de cylindre avec le distance de trou de 38 mm.

Serie LLC100

Fornite senza aste registrabili in acciaio zincato — Supplied without adjustable zinc-plated steel bars — Fournies sans barres réglabes en acier zingué

Mod.	Esterno - Outside - Extérieur	Interno - Inside - Intérieur	Kg
LLC100	Cilindro a pompa Pump cylinder Cylindre a pompe	-	3
LLC103	Cilindro a pompa Pump cylinder Cylindre a pompe	Calotta Keyhole Passage cle	3
LLC105	Cilindro a pompa Pump cylinder Cylindre a pompe	-	3
LLC106	Cilindro a pompa Pump cylinder Cylindre a pompe	Calotta Keyhole Passage cle	3
LLC107	Doppia mappa Double bitted Double panneton	Doppia mappa Double bitted Double panneton	3
LLC108	Doppia mappa Double bitted Double panneton	Doppia mappa Double bitted Double panneton	3

Serie LLC103/6

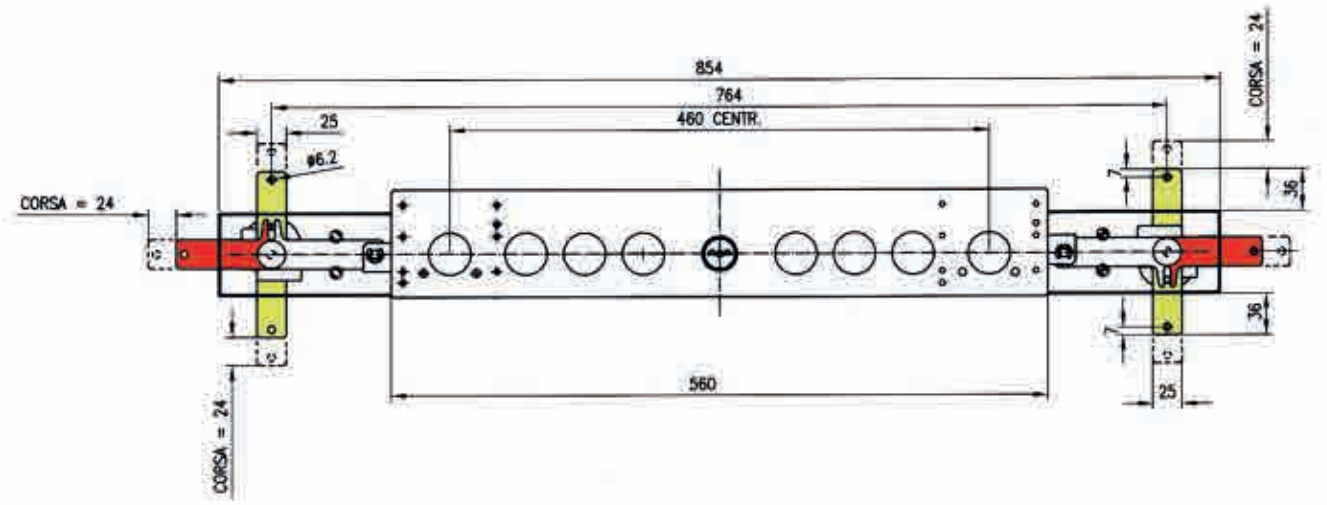

- **Spranghe a cilindro a pompa a 6 punti di chiusura (lunghezza standard cilindro 50 mm, da 60 a 80 mm a richiesta)**
- **Cilindro corazzato con antistrappo girevole e pastiglia antitrapano**
- **170.000 combinazioni con perni addizionali antiscasso**
- **Fornite con 3 chiavi**
- **Con apertura a chiave interna**
- **Scatola e componenti completamente zincati antiruggine**
- **Fornite con aste zincate regolabili**

- Pump cylinder bar security locks (standard cylinder length 50 mm, 60-80 mm on demand)
- Armoured cylinder with grip-proof turning protection and drill-proof washer
- 170.000 combination codes with additional picking-proof pins
- Supplied with 3 keys,
- With internal key opening
- Rustproof zinc-plated box and components
- Supplied without adjustable zinc-plated steel bars

- Barres de sécurité à cylindre à pompe (longueur standard cylindre 50 mm, 60-80 mm sur demande)
- Cylindre blindé avec anti-pince tournant et pastille anti-perçage
- 170.000 combinaisons avec goujons additionnels anti-tâtage
- Fournies avec 3 clés
- Avec ouverture intérieure à clé
- Boîtier et composants zingués anti-rouille
- Fournies avec barres réglabes en acier zingué

New!

Fornite senza aste registrabili in acciaio zincato | Supplied without adjustable zinc-plated steel bars | Fournies sans barres réglabes en acier zingué

Mod.	**Esterno -** Outside - Extérieur	**Interno -** Inside - Intérieur	Kg
LLC103/6	**Cilindro a pompa Pump cylinder Cylindre a pompe**	**Calotta Keyhole Passage clé**	3

Serie LLC100EURO

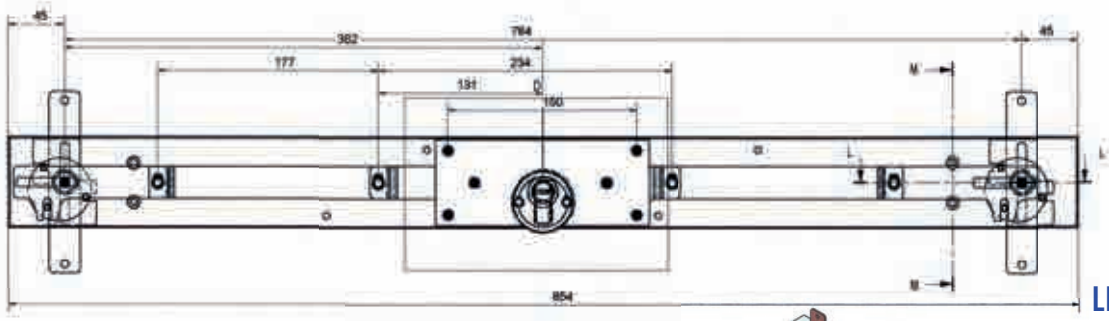

LLC113.8

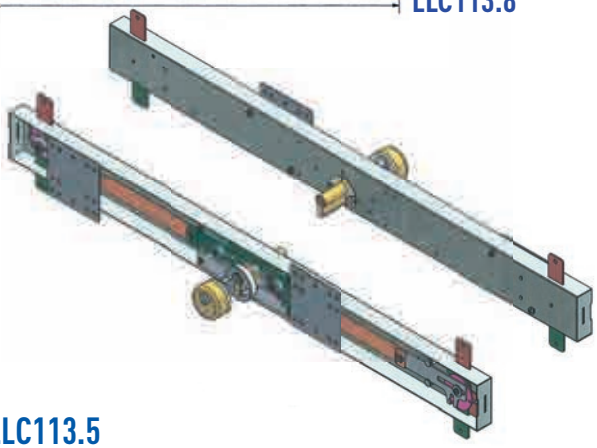

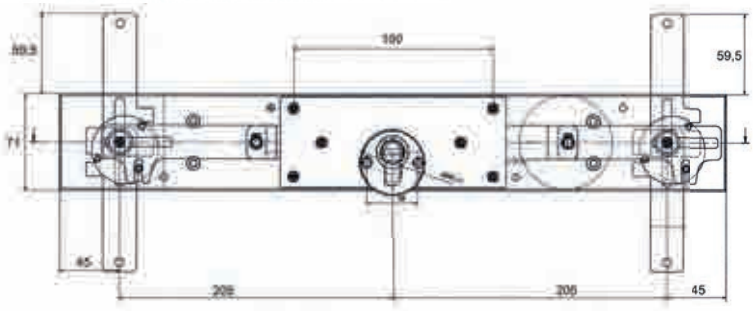

LLC113.5

MONTAGGIO con PIASTRA di FISSAGGIO UNIVERSALE per PORTE ad OMEGA ORIZZONTALE o VERTICALE

ASSEMBLY with UNIVERSAL FIXING PLATE for HORIZONTAL or VERTICAL U PROFILE DOORS

MONTAGE AVEC PLAQUE d'ANCRAGE UNIVERSELLE pour PORTES à OMEGAS HORIZONTAUX ou VERTICAUX

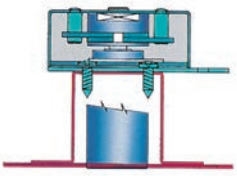

Montaggio con piastra di fissaggio universale e zanche di ancoraggio su omega basso a sezione trapezoidale

Assembly with universal fixing plate and anchoring plates on low trapeziform section U profile

Montage avec plaque d'ancrage universelle et pattes d'ancrage sur oméga bas à section trapézoïdale

Montaggio con piastra di fissaggio universale su omega basso a sezione rettangolare

Assembly with universal fixing plate on low square section U profile

Montage avec plaque d'ancrage universelle et pattes d'ancrage sur oméga bas à section carrée

Montaggio con omega su porte a profilato piatto o in legno

Assembly with omega plate on flat profile or wooden doors

Montage avec oméga sur porte à profilés plats ou en bois

Serie LLC100EURO

Fornite senza aste registrabili in acciaio zincato, senza cilindro e senza boccola di protezione.

Supplied without adjustable zinc-plated steel bars, cylinder and cylinder protector

Fournies sans barres réglabes en acier zingué

Mod.	Esterno - Outside - Extérieur	Interno - Inside - Intérieur	Kg
LLC113.8	Cilindro europeo European cylinder Europeen cylindre	854 mm	2,80
LLC115.8	Cilindro europeo European cylinder Europeen cylindre	854 mm	2,80
LLC113.5	Cilindro europeo European cylinder Europeen cylindre	500 mm	2,20
LLC115.5	Cilindro europeo European cylinder Europeen cylindre	500 mm	2,20

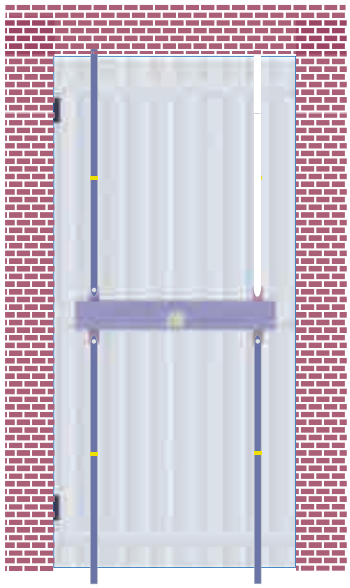

LLC113.5 - LLC115.5

Esempio di applicazione su porta da cantina

Lock assembly example for basemant door

Example d'application pour portes de caves

Aste registrabili: in acciaio zincato 2x 88÷155 cm + 2x78÷125 cm con accessori

Adjustable zinc-plated steel bars: 2x88-155 cm + 2x78÷125 cm with accessories

Barres réglables en acier zingué: 2x88-155 cm + 2x78÷125 cm avec accessoires

LLC101

Serie LLC113.8/6

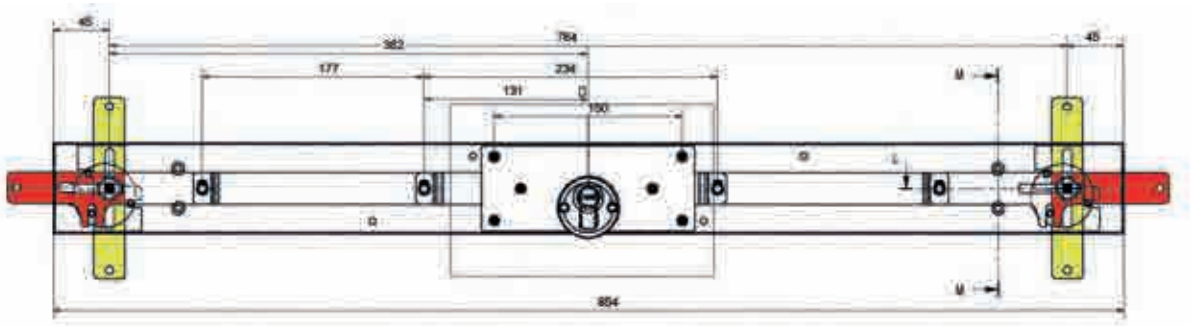

LLC113.8/6

- **Spranghe a cilindro Europeo a 6 punti di chiusura**
- **Progettate per porte basculanti**
- **Predisposte per ulitizzo di protettore per cilindro interasse 38 mm di fissaggio.**

- European cylinder bar lock, 6 locking points
- Designed for Up and Over Garage Doors
- Ready to use protector cylinder 38 mm hole distance

- Barres de Sécurité à cylindre Européen, 6 points de fermeture
- Projetées pour portes basculantes
- Prédisposées pour utiliser le protecteur de cylindre avec le distance de trou de 38 mm.

New!

Fornite senza aste registrabili in acciaio zincato — Supplied without adjustable zinc-plated steel bars — Fournies sans barres réglabes en acier zingué

Mod.	**Esterno -** Outside - Extérieur	**Interno -** Inside - Intérieur	Kg
LLC113.8/6	**Cilindro europeo** **European cylinder** **Europeen cylindre**	854 mm	2,80

Serie 1600 | C1600 | LLC100

Mod.	Per - For - Pour
1650	**SERIE 1600, LLC107-108** **Chiave grezza -** Blank key - Ebauche de clé
LLC123	**SERIE 1600, LLC107-108** **Chiave grezza 94 mm** 94 mm blank key - Ebauche de clé 94 mm
1660	**SERIE 1600, C-1600** **Piastrina supporto a saldare** Lock fixing plate to weld - Plaquette à souder
C-1650	**SERIE C-1600, C-1640** **Chiave grezza -** Blank key - Ebauche de clé
1740	**SERIE LLC100** **Chiave grezza -** Blank key - Ebauche de clé

Mod.	Per - For - Pour
	PER TUTTE LE SERRATURE LLC-100 A POMPA FOR ALL LLC-100 PUMP LOCKS POUR TOUTES LES SERRURES LLC-100 À POMPE
LLC104/50 - LLC104/60 - LLC104/70 - LLC104/80	**Pompa di ricambio con coperchio serratura** Spare cylinder lock with lock cover Pompe de rechange avec couvercle serrure
643	**SERIE LLC-100** **Tassello a pavimento per aste** Floor striker plate for bar Gâche à plancher pour barres
645	**SERIE LLC-100** **Anello di bloccaggio aste con vite.** Bar locking collar with screw. Collier de blocage de barre avec vis
LLC119	**SERIE LLC-100** **Guida aste con anello gomma.** Bar sliding collar with rubber ring. Passe-barre avec anneau caoutchouc

Serie 1600 | C1600 | LLC100

Mod.	Per - For - Pour
LLC122	**SERIE LLC-100** **Ferrogliera regolabile** Adjustable strker plate - Chevalet réglable
LLC124	**SERIE LLC100, LLC105** **Martellina interna** Internal T-handle - Poignée intérieure en T
LLC125	**SERIE LLC100** **Omega distanziale** Omega spacing plate - Omega d'entretoisement
LLC101	**SERIE LLC100** **Aste regolabili 88÷155 e 78÷125 cm complete di accesori** Adjustable bars 88÷155 and 78÷125 cm complete with fittings Barres réglables 88÷155 et 78÷125 cm complètes d'accessoires

Mod.	Per - For - Pour
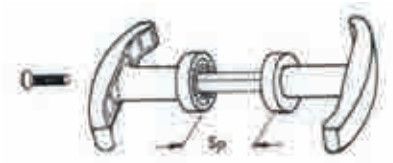	
KIT MARTELLINA - T-HANDLE KIT - BEQUILLE A POIGNEE	
101.2535	**Maniglia martellina in nylon inserto F.Z 8x8 completa di rodelle e vite colore nero - Misura SP 25-35 mm** T-Handle Zinc-plated insert 8x8 washers and screws included. Colour black - SP Length 25-35 mm Bequille en nylon insert F.Z 8x8 fournie avec rondelle et vis noirs - mesures SP 25-35 mm
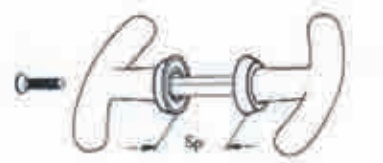	
KIT MARTELLINA - T-HANDLE KIT - BEQUILLE A POIGNEE	
102.2232	**Maniglia martellina in nylon inserto F.Z 8x8 completa di rodelle e vite colore nero - Misura SP 22-32 mm** T-Handle Zinc-plated insert 8x8 washers and screws included. Colour black - SP Length 22-32 mm Bequille en nylon insert F.Z 8x8 fournie avec rondelle et vis noirs - mesures SP 22-32 mm
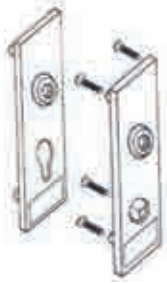	
PLACCA SERRATURA - PLATE FOR LOCK - PLAQUETTE POUR SERRURE	
103. ROUND	**Placca copri serratura in ABS per cilindro tondo diam. 25 mm con piolini e viti** Locks plate made in ABS for round cylinder diam. 25 mm with pegs and screws Plaquette pour serrure en ABS pour cylindre rond diamètre 25 mm avec piquets et vis
103. EURO	**Placca copri serratura in ABS per cilindro a profilo Europeo con piolini e viti** Locks plate made in ABS for European profile cylinder with pegs and screws Plaquette pour serrure en ABS pour cylindre Européen avec piquets et vis

Serie 1600 | C1600 | LLC100

Mod.	Descrizione Description
-/60	Lunghezze speciali cilindro per spranghe a pompa Special cylinder lenghts for Pump Cylinder bar locks Longueurs spéciales cylindres pour serrures à barre, Cylindre à Pompe
-/70	
-/80	

Potent

Serrature per porte blindate

locks for security doors

serrures pour portes blindées

Potent

Serie 1940MN

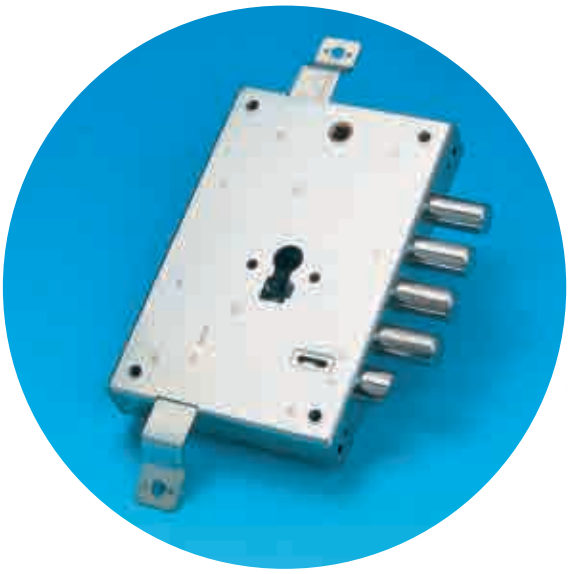

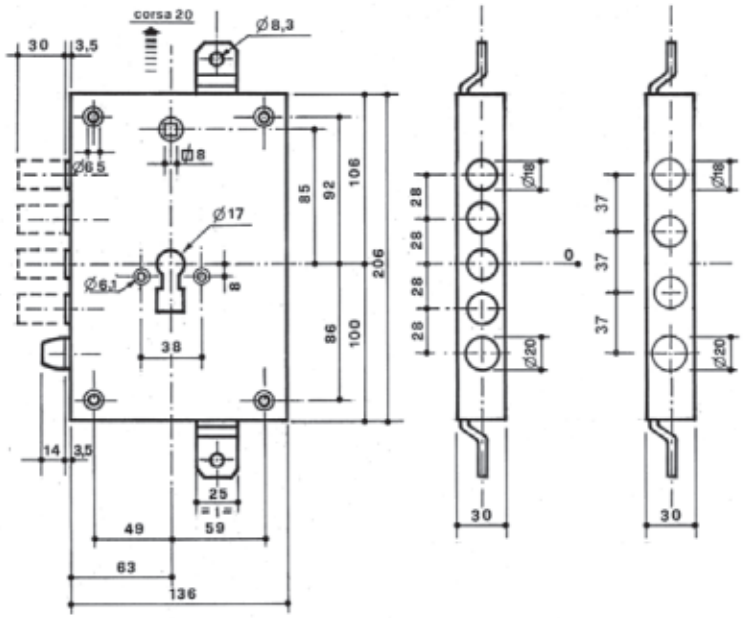

- La nuova serratura a cilindro a Profilo Europeo 1940MN è stata progettata per un'ottimizzazione d'intercambiabilità con il mercato delle serrature per porte blindate.
- L'evoluzione rispetto al modello commercializzato riprende quanto di positivo già presente come le 2 mandate movimentate dal cilindro con sistema di controllo a doppi canali contrapposti, 30 mm di corsa totale, scrocco reversibile.
- Disponibili versioni con entrata chiave da 63 mm e da 73 mm in configurazione a 3 o 4 chiavistelli. La scatola è realizzata con perni contrapposti sia su lato coperchio che scatola per poter confermare l'impossibilità di smontaggio in caso di reversibilità della stessa.
- Il fissaggio del Cilindro a profilo Europeo avviene tramite un supporto di sostegno in dotazione e grazie a 2 boccole di fissaggio passanti con interasse 38 mm.

- New European lock cylinder 1940MN is designed to optimize interchangeable with the most common locks for security doors.
- The new lock is the evolution of the production, with same tecnology with 2 turns and dual opposite channels control system, 30 mm excursion, reversible latch bolt.
- Available with keyplate 63 or 73 mm, with 3 or 4 bolts. The lock is made with pins in both sides to prevent any attempt of disassembling.
- European cylinder fixing system is made with a special support and with 2 bushes with interaxe 38mm .

- La nouvelle serrure à cylindre Européen 1940MN est conçue pour une optimisation de l'interchangeabilité avec les serrures du marché des portes blindées.
- L'évolution du modèle commercialisé reprend ce que de positif déjà présent comme les double mechanisme animées par le cylindre avec système de contrôle aux doubles canaux opposés, 30 mm de course totale et demi-tour réversible.
- Versions avec entrée clé 63 mm et 73 mm en configuration 3 ou 4 pênes. La serrure est faite avec des pivot dans les deux côtés pour empêcher le tentative de démontage et pour garantir la réversibilité.
- Le système du fixation du cylindre européen est realisé par un support spécial avec 2 boîtes d'essieu avec l'entraxe 38mm

La nuova 1940MN è stata realizzata in 2 versioni :
1) la versione standard prevede il classico funzionamento a gorges singola con controllo della manipolazione della camma del cilindro.
2) la versione Top è realizzata con un sistema di controllo anti-sfilamento e anti-rottura del cilindro oltre ad un sistema di anti-sfondamento da trascinamento del gruppo chiavistelli.

La serratura versione Top è tutelata da un BREVETTO DEPOSITATO IN APPROVAZIONE.

The new 1940M is realized in 2 versions:
1) Standard Version: with classical single gorges checking the handling of the cam of cylinder.
2) Top Version: made with an anti-brake/extraction cylinder device and anti-brake down bolt system.

The Top model of the new 1940M is PATENT PENDING

La nouvelle 1940MN a été réalisée en 2 versions:
1) La version standard est fournie avec le classique gorges de fonctionnement et un contrôle de manipulation de la came du cylindre.
2) la version TOP est réalisée avec un système de commande d'anti extraction et anti-rupture du cylindre, en plus d'une système anti-dépassement des pênes

La version TOP de serrure est protégée par un BREVET déposé en approbation.

Serie 1940MN

Predisposizione per 4 dadi a gabbia presenti in prossimità delle uscite aste superiori; dadi a gabbia forniti su richiesta.
Lock is ready for cage nuts near the upper bars; cage nuts are available on demand
Predisposition pour 4 écrous à cage en proximité des barres superieurs; écrous à cage fournis sur demande.

Il sistema di fissaggio standard è stato rivisto per permettere l'intercambiabilità con un numero sempre più ampio di serrature in commercio. Dal disegno qui di seguito si può notare la realizzazione di svasature che permettono di portare lo standard di 6,2 mm del foro di passaggio a 7,2 mm all'imboccatura. Tale condizione è presente su entrambi i lati della boccola.

The new fixing System allows to have more interchangeable model of locks in the market. We realized new countersinks that allow to reach 7.2mm pass-through holes instead of the standard 6.2mm. This condition is on both sides of the bushing.

La fixation standard a été révisée pour permettre l'interchangeabilité avec un nombre croissant de serrures sur le marché. Du dessin ci-dessous vous pouvez voir la réalisation d' évasements qui permettent de porter le trou de passage de 6,2mm à 7,2 mm à la bouche. Cette condition est présente sur les deux côtés de la filière.

Serie 1940MN TOP

1. **La serratura nella sua configurazione TOP, con brevetto depositato, è realizzata con un sistema a camma a doppia funzionalità. Nella normale condizione di lavoro l'oscillazione verticale, controllata tramite molla di spinta del dispositivo, permette il regolare funzionamento della serratura come raffigurato nelle Fig. 01 e 02. Nel caso di estrazione o rottura del cilindro, a serratura chiusa, il dispositivo si comporta come SISTEMA IRREVERSIBILE DI BLOCCO DELLA SERRATURA posizionandosi verticalmente. Fig. 03**
The TOP version lock, with patent pending, is realized by a cam with double functionality system. During the standard working condition, the vertical obscillation is controlled by a spring that allows to regulate the lock job. Pict. 01 and 02. When the lock is closed, in case of cylinder extraction / breaking, the device entry into a vertical IRREVERSIBLE BLOCK STATUS. Pict 03
La serrure Version TOP, avec le Brevet en cours d'homologation, est réalisée par une came avec le système de fonctionnalité double. Dans la condition standard de travail obscillation vertical est contrôlé par un ressort qui permet de régler le travail de serrure. Pict. 01 et 02. Quand la serrure est fermée, en cas de l'extraction ou rupture du cylindre, le dispositif est fera l'entrée dans un STATUT DE BLOC IRREVERSIBLE vertical. Pict 03

2. **La configurazione geometrica della gorges di controllo della serratura garantisce una protezione passiva contro un tentativo di sfondamento.**
The geometric configuration of gorges, ensure a passive protection against possible break-down of the lock
La configuration géométrique des gorges de contrôle, garantit une protection passive contre le tentatives du perçage

3. **La realizzazione di una dentatura di controllo contrapposta, sia sulla gorges di controllo che sul catenaccio di movimento, e un doppio perno di ritenuta, garantiscono un grado di sicurezza elevato.**
Double opposite control teeth, positioned on the gorges and on the motion latch and a double hold pivot, allow an eleveted security level.
La realisation d'une contrôle opposé des dents, placé sur les gorges et sur les pênes de mouvement et un double pivot de prise, permettent un niveau de sécurité élevé.

Fig. 01

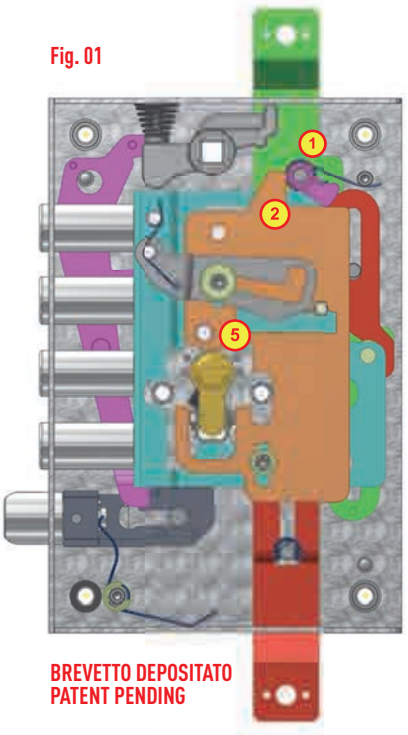

BREVETTO DEPOSITATO
PATENT PENDING

Serie 1940MN TOP

Fig. 02

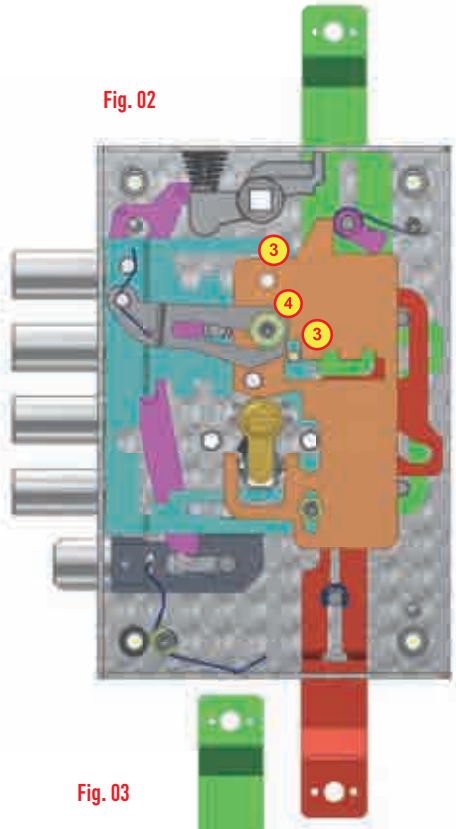

4 **Una leva di controllo garantisce un grado elevatissimo di protezione contro il tentativo di sfondamento a serratura chiusa.**
An anti break-down lever guarantee the highest security level against any attempt of lock handling when the lock is closed.
Un levier de contrôle garantit un degré élevé de protection contre la tentative de défoncement à serrure fermé.

Fig. 03

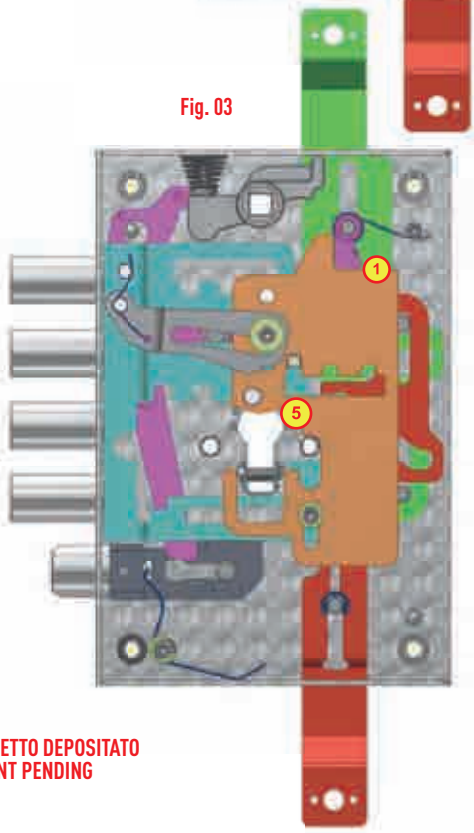

5 **La forma della gorges di controllo della serratura garantisce la costante verifica della presenza del cilindro all'interno della serratura.**
The gorges shape allows to continously check the presence of the cylinder inside the lock.
La forme des gorges de contrôle garantit la verification permanente de la présence du cylindre à l'interieur de la serrure

BREVETTO DEPOSITATO
PATENT PENDING

Serie 1940MN TOP

Sinistro Left Gauche	Destro Right Droite	Catenacci Bolts Pênes	Interasse caten. Bolts distance Entr'axe pênes	Kg

Versione top con sistema di controllo antisfilamenti, antirottura del cilindro e anti-sfondamento.
Top version with anti-brake/extraction cylinder device and anti-brake down bolt system.
Version top avec systeme de contole anti extraction anti rupture du cylindre et systeme anti attaque des penes.

Entrata chiave / Keyplate / Entree clé 63 mm

1940MNTOP/63/28S	1940MNTOP/63/28D	4	28 mm	2,80
1940MNTOP/63/37S	1940MNTOP/63/37D	3	37 mm	2,80
1945MNTOP/63/28S	1945MNTOP/63/28D	4	28 mm	3,00

Sinistro Left Gauche	Destro Right Droite	Catenacci Bolts Pênes	Interasse caten. Bolts distance Entr'axe pênes	Kg

Entrata chiave / Keyplate / Entree clé 73 mm

1940MNTOP/73/28S	1940MNTOP/73/28D	4	28 mm	2,85
1940MNTOP/73/37S	1940MNTOP/73/37D	3	37 mm	2,85
1945MNTOP/73/28S	1945MNTOP/73/28D	4	28 mm	3,05

Serie 1940MN

1 **La serratura nella sua configurazione standard è realizzata con una singola gorges di controllo spinta da un molla conica. L'ottimizzazione di questa versione la rende idonea per il comparto industriale di primo impianto oltre a fornire le basi tecniche per la versione TOP dotata dei sistemi antisfilamento, anti-rottura cilindro e anti-sfondamento.**

The standard lock version configuration is realized with a single gorges pushed by a conical spring. The optimization of this version let it be suitable for the industrial uses for the first installation supplying the technical background for the Top model lock equipped with cylinder anti-extraction , cylinder anti-break and lock anti-break-down

la serrure dans sa configuration standard est réalisée avec une seule gorge du côntrole pousée par un ressort conique. L'optimization de cette version, lui donne l'aptitude au domaine industriel de première installation en lui donnant aussi les bases techniques pour la version TOP du système anti-dépassement

2 **La configurazione geometrica della gorges di controllo della serratura garantisce una protezione passiva contro un tentativo di sfondamento.**

The geometric configuration of gorges, ensure a passive protection against possible break-down of the lock

La configuration géométrique des gorges de contrôle, garantit une protection passive contre le tentatives du perçage

3 **La realizzazione di una dentatura di controllo contrapposta, sia sulla gorges di controllo che sul catenaccio di movimento, e un doppio perno di ritenuta garantiscono un grado di sicurezza elevato.**

Double opposite control teeth, positioned on the gorges and on the motion latch and a double hold pivot, allow an eleveted security level.

La realisation d'une contrôle opposé des dents, placé sur les gorges et sur les pênes de mouvement et un double pivot de prise, permettent un niveau de sécurité élevé.

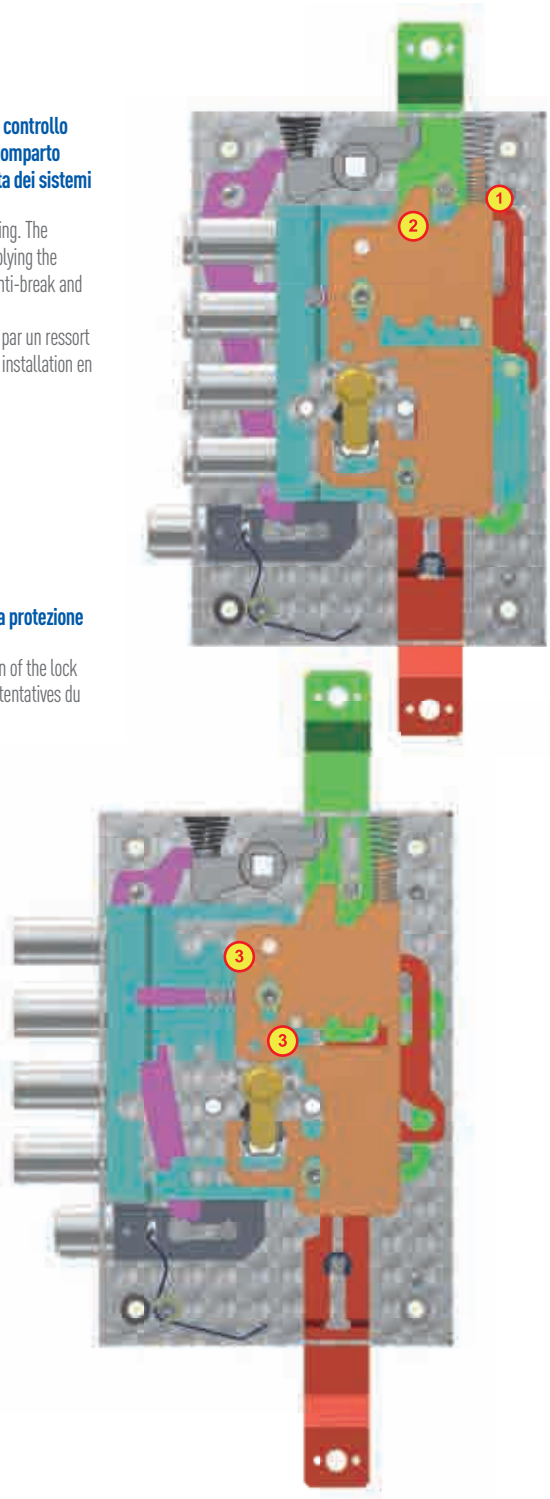

Serie 1940MN

Sinistro Left Gauche	Destro Right Droite	Catenacci Bolts Pênes	Interasse caten. Bolts distance Entr'axe pênes	Kg

Versione standard con funzionamento a georges singola con controllo della manipolazione della camma del cilindro.
Base version with standard single georges and handling cam cylinder proof
Version de base avec un seul gorges standard et le controle de manipulation de la came du cylindre

Entrata chiave / Keyplate / Entree clé 63 mm

1940MN/63/28S	1940MN/63/28D	4	28 mm	2,80
1940MN/63/37S	1940MN/63/37D	3	37 mm	2,80
1945MN/63/28S	1945MN/63/28D	4	28 mm	3,00

Entrata chiave / Keyplate / Entree clé 73 mm

1940MN/73/28S	1940MN/73/28D	4	28 mm	2,85
1940MN/73/37S	1940MN/73/37D	3	37 mm	2,85
1945MN/73/28S	1945MN/73/28D	4	28 mm	3,05

Serie 1970MN

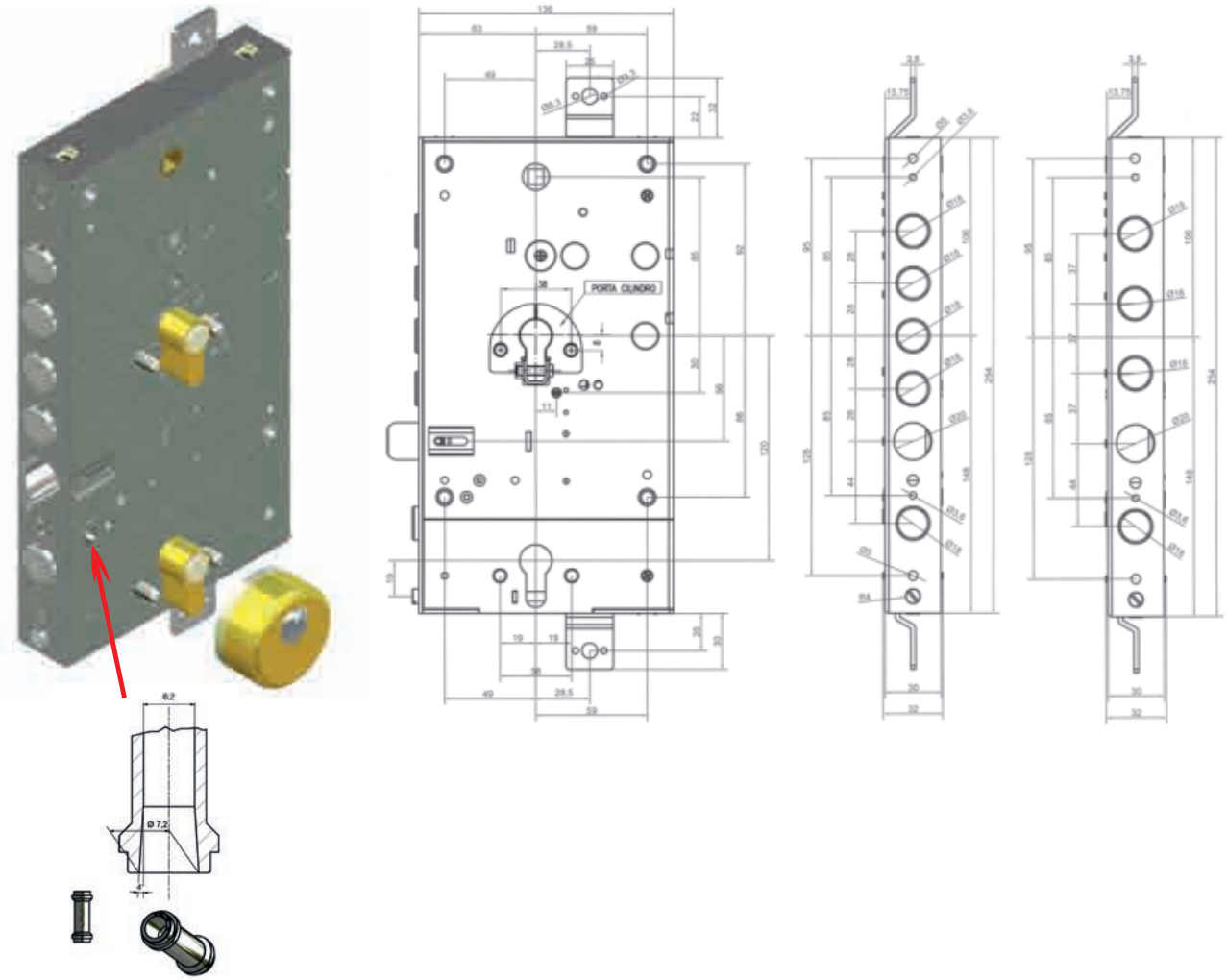

Con modulo integrato serratura di servizio a cilindro europeo (senza cilindro)

Sistema di Ri-Blocco della seratura principale tramite serratura di servizio

La serratura a cilindro europeo è azionabile anche quando la serratura principale è aperta

With integrated module European cylinder service lock (without cylinder)

Cylinder lock with Re-lock system on double bitted lock.

The cylinder lock can be used also when main lock is opened.

Avec module intégré serrrure de service à cylindre Européen (sans cylindre)

Serrure à cylindre avec système de bloque.

La serrure à cylindre peut être utilisée aussi quand la principale est ouverte.

Serie 1970MN TOP

Sinistro Left Gauche	Destro Right Droite	Catenacci Bolts Pênes	Interasse caten. Bolts distance Entr'axe pênes	Kg

Versione top con sistema di controllo antisfilamenti, antirottura del cilindro e anti-sfondamento.
Top version with anti-brake/extraction cylinder device and anti-brake down bolt system.
Version top avec systeme de contole anti extraction anti rupture du cylindre et systeme anti attaque des penes.

Entrata chiave / Keyplate / Entree clé 63 mm

1970MNTOP/63/28S	1970MNTOP/63/28D	4	28 mm	2,80
1970MNTOP/63/37S	1970MNTOP/63/37D	3	37 mm	2,80
1971MNTOP/63/28S	1971MNTOP/63/28D	4	28 mm	3,00

Sinistro Left Gauche	Destro Right Droite	Catenacci Bolts Pênes	Interasse caten. Bolts distance Entr'axe pênes	Kg

Entrata chiave / Keyplate / Entree clé 73 mm

1970MNTOP/73/28S	1970MNTOP/73/28D	4	28 mm	2,85
1970MNTOP/73/37S	1970MNTOP/73/37D	3	37 mm	2,85
1971MNTOP/73/28S	1971MNTOP/73/28D	4	28 mm	3,05

Serie 1970MN

Sinistro Left Gauche	Destro Right Droite	Catenacci Bolts Pênes	Interasse caten. Bolts distance Entr'axe pênes	Kg

Versione standard con funzionamento a georges singola con controllo della manipolazione della camma del cilindro.
Base version with standard single georges and handling cam cylinder proof
Version de base avec un seul gorges standard et le controle de manipulation de la came du cylindre

Entrata chiave / Keyplate / Entree clé 63 mm

1970MN/63/28S	1970MN/63/28D	4	28 mm	2,80
1970MN/63/37S	1970MN/63/37D	3	37 mm	2,80
1971MN/63/28S	1971MN/63/28D	4	28 mm	3,00

Sinistro Left Gauche	Destro Right Droite	Catenacci Bolts Pênes	Interasse caten. Bolts distance Entr'axe pênes	Kg

Entrata chiave / Keyplate / Entree clé 73 mm

1970MN/73/28S	1970MN/73/28D	4	28 mm	2,85
1970MN/73/37S	1970MN/73/37D	3	37 mm	2,85
1971MN/73/28S	1971MN/73/28D	4	28 mm	3,05

Serie 1940MGR

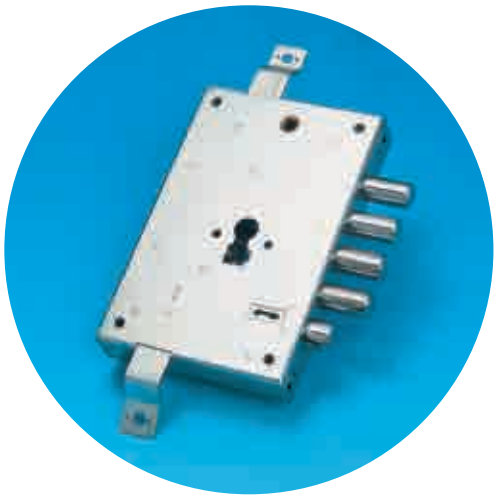

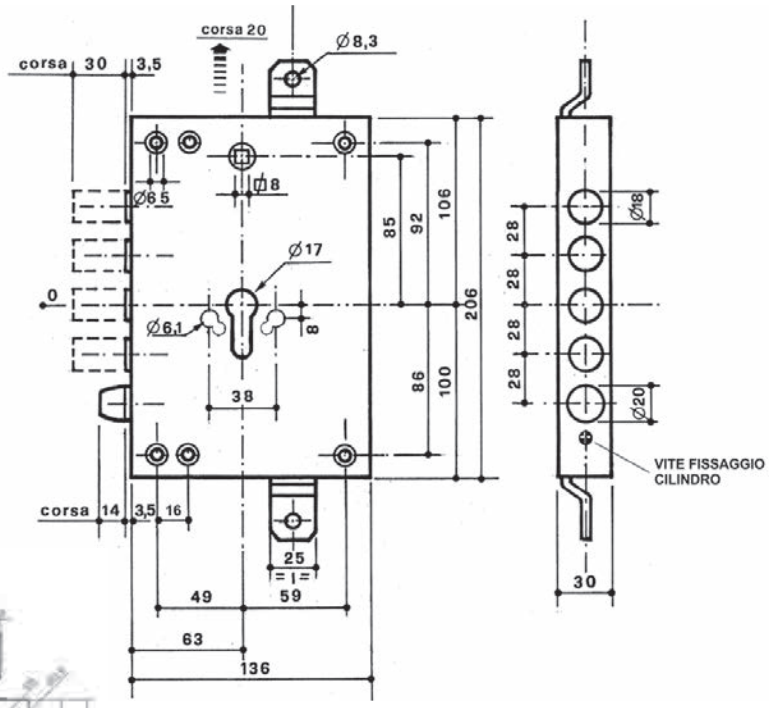

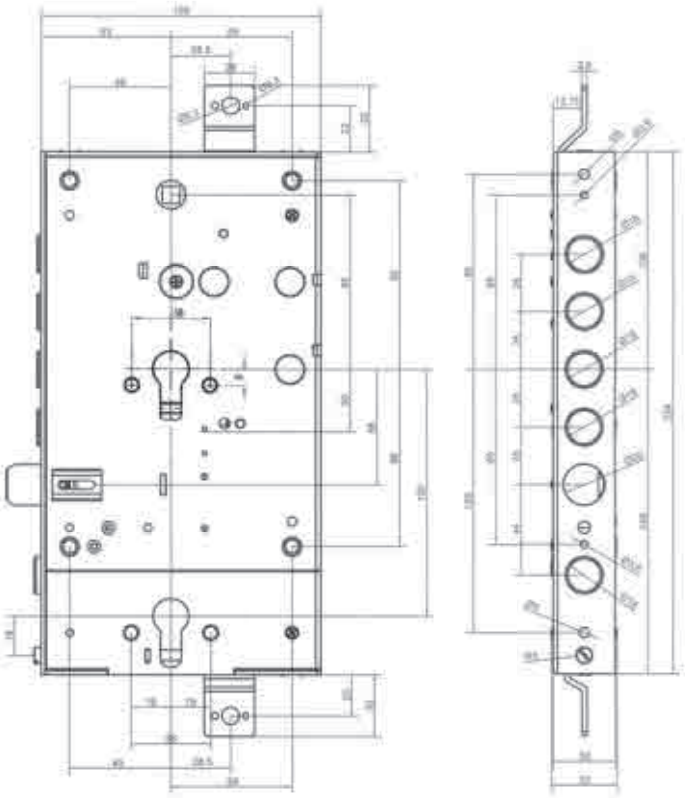

- **Serrature a cilindro europeo ad ingranaggi**
- **Mezzo giro reversibile**
- **Versioni a 4 (-/28) e a 3 (-/37) catenacci**
- **Sistema di fissaggio cilindro con vite trasversale**
- **Fornite senza cilindro e senza protettore per cilindro**
- **versione con modulo integrato serratura di servizio a cilindro europeo (senza cilindro)**

- European gear cylinder locks with 3 locking points
- Reversible latch bolt
- 4 boltS (-/28) or 3 bolts (-/37) versions
- Cylinder fixing system with transverse screw
- Supplied without cylinder and without cylinder protector
- Available with integrated module European cylinder service lock (without cylinder)

- Serrures à cyilindre européen à engrenages et 3 points de fermeture
- Demi-tour réversible
- Versions à 4 (-/28) ou 3 pênes (-/37)
- Système de fixation du cylindre avec vis transversale
- Fournies sans cylindre et sans protecteur du cylindre
- Disponible avec module intégré serrrure de service à cylindre Européen (cylindre non inclus)

Serie 1940MGR

Sinistro Left Gauche	Destro Right Droite	Catenacci Bolts Pênes	Interasse caten. Bolts distance Entr'axe pênes	Kg
Entrata chiave / Keyplate / Entree clé 63 mm				
1940MGR/63/28S	1940MGR/63/28D	4	28 mm	2,80
1940MGR/63/37S	1940MGR/63/37D	3	37 mm	2,80
1945MGR/63/28S	1945MGR/63/28D	4	28 mm	3,00
Entrata chiave / Keyplate / Entree clé 73 mm				
1940MGR/73/28S	1940MGR/73/28D	4	28 mm	2,85
1940MGR/73/37S	1940MGR/73/37D	3	37 mm	2,85
Entrata chiave / Keyplate / Entree clé 63 mm				
1970MGR/63/28S	1970MGR/63/28D	4	28 mm	3,05
Entrata chiave / Keyplate / Entree clé 73 mm				
1970MGR/73/28S	1970MGR/73/28D	4	28 mm	3,05

Serie 8000

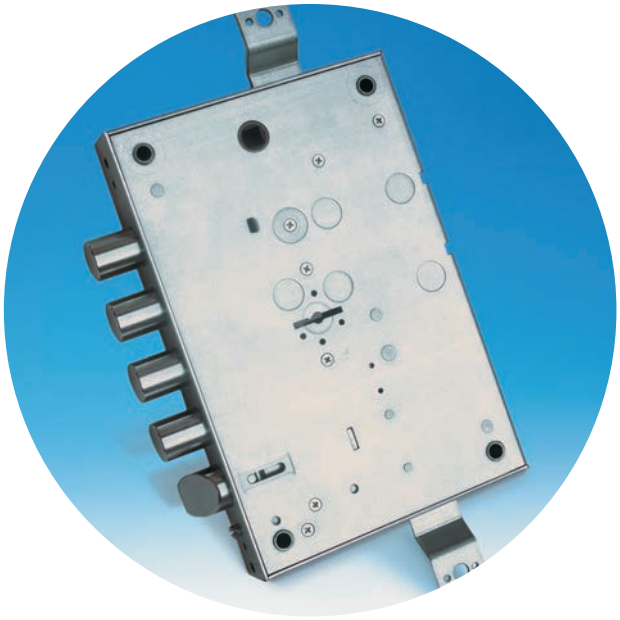

- La nuova VARIO 8000, evoluzione della serie 7000, è stata progettata per ottimizzare costi e permettere l'intercambiabilità con una varietà di serrature sul mercato, così da non dover modificare le porte e da risolvere i problemi di assemblaggio di quei fabbricanti di porte blindate che utilizzano diversi modelli di serratura. Si conferma in questa versione la caratteristica primaria di 4 mandate in controllo di combinazione per una corsa totale dei catenacci di 36 mm.
- La meccanica adotta un trascinamento convenzionale a chiave su dente centrale. Il doppio pacco da 7 leve autocodificanti asimmetriche con molle, oltre alla verifica delle due mappe della chiave e del mezzo giro, garantisce un'alta resistenza alla manipolazione. E' disponibile come accessorio una piastra antitrapano al manganese.
- Il cambio chiave è rapido, diretto e reversibile; tramite la rotazione di una vite posta sotto l'ingresso chiave e poche altre semplici operazioni la serratura può essere ri-condificata con una nuova chiave. Il cambio chiavi deve avvenire a porta aperta.
- La presenza di una chiave da cantiere consente di accoppiare a caso chiavi e serrature, sia in fase di imballo, sia in sede di smistamento delle porte da parte del distributore finale o dell'installatore. Ne deriva da un lato un'importante semplificazione delle operazioni in fase di montaggio, e dall'altro una garanzia assoluta di sicurezza per l'utente finale, che può scegliere un set di chiavi (sigillate) formato da 3 o 6 chiavi, e sostituire le chiavi (con un'operazione semplicissima) al primo utilizzo della porta blindata.
- La serratura è fornita di 1 Chiave da cantiere da 98 mm e un set sigillato di 3 chiavi da 98 mm.

- The new VARIO 8000, evolution of the previous 7000 series,has been designed to optimize manufacturing costs, to match the sizes of many locks in the market and to fit the most part of existing security doors without have to modifying them. This lock solve the assembly problems faced by the security door producers that use several lock models. 4 turns with active combination, with 36mm excursion of bolts.
- The mechanic adopts a conventional central-tooth key-driven excursion. The double pack composed by 7 self-coding asymmetrical spring-levers, make a simultaneous check of the two bits of the key and the spring latch, ensuring the maximum resistance to the tampering. Manganese drill-proof plate is available as accessory.
- The key changing is fast, direct and reversible; the lock can be easily recoded with a new key by a screw situated in the front plate The key changing must always be done with the door opened.
- The yard key allows to pair randomly keys and locks during packaging stage or just before the doors are delivered by the distributor or the installer. In this way assembly operations are simplified and the final customer has the guarantee of safety. He can choose key sealed packing composed by 3 or 6-keys and replace the yard key (with a very simple operation) when he uses the security door for the first time.
- The lock is supplied with 1 yard key 98 mm and 3 pcs keyset 98 mm into a sealed bag.

- La nouvelle serrure VARIO 8000, évolution de la précédente 7000 série, a été projetée pour optimiser les coûts et permettre l'interchangeabilité, avec une variété de serrures sur le marché. Elle résoudre les problèmes d'assemblage des fabricants de portes blindées, qui doivent modifier les portes e qui utilisent differents modèles de serrures. Dans cette version on confirme la caractéristique primaire de 4 tours de contrôle combination pour une course totale de 36mm.
- La mécanique adopte un traînement conventionnel à clé sur dent central. Le double paquet de 7 leviers autocodifiant asymétriques avec ressorts et la vérification des deux pannetons de la clé et du demi-tour, garantissent la plus grande résistance à la manipulation. Comme accessoire est disponible une plaque anti-foreuse au manganèse.
- Le changement clés est rapide, directe et réversible; avec la rotation d'une vis située sous l'entrée de clé et quelques autres opérations simples, la serrure peut être codifiée à nouveau avec une nouvelle clé. L'échange des clés doit être effectué avec la porte ouverte.
- La présence d'une clé de chantier permet de coupler les clés et les serrures, soit pendant la phase d' emballage, soit pendant la phase de distribution des portes. il en résulte une importante simplification des opérations en phase de montage, et une garantie absolue de sûreté pour l'usager final, qui peut choisir un set de clés (scellées) formé de 3 ou 6 clés, et substituer les mêmes (avec une opération très simple) au premier utilise de la porte blindée.
- La serrure est fournie avec 1 clé de chantier de 98 mm et un set scellé de 3 clés de 98 mm.

Serie 8000

• La meccanica di cambio chiave delle serrature POTENT VARIO 8000 o 8100 è costituita da un sistema che permette in poche e semplici manovre la ricodifica automatica e reversibile della serratura a partire dalle nuove chiavi, vedi figure sotto riportate. Ad ogni cambio è così possibile sia reintrodurre l'uso delle chiavi precedenti, sia passare ad ulteriori nuove chiavi.

• POTENT VARIO 8000 - 8100 locks incorporate a system for key change with some simple automatic and reversible recording of the lock, starting from the new ones (see below pictures). At every change it's possible to revert to the previous keys or use other new ones.

• Les serrures POTENT VARIO 8000 et 8100 contiennent un système mécanique pour le changement des clés avec des simples opérations,(voire figures au-dessus). Ce système permet le recordage automatique et réversible de la serrure à partir des nouvelles clés. Ainsi, à chaque changement des clés, est-il possible soit l'utilization des anciennes clés, soit des nouvelles.

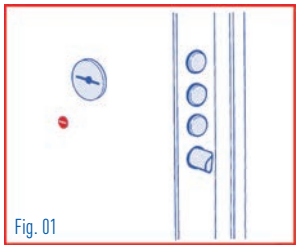
Fig. 01

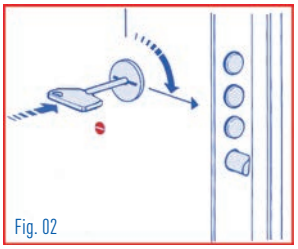
Fig. 02

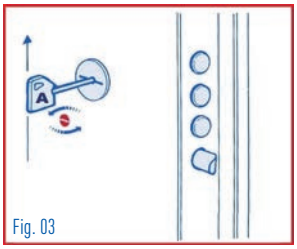

Fig. 03

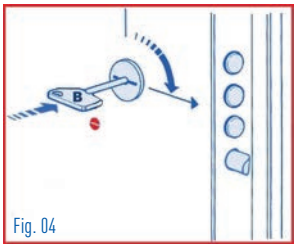

Fig. 04

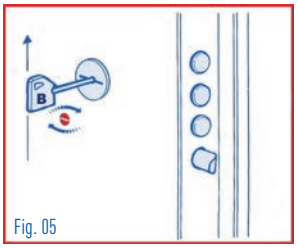

Fig. 05

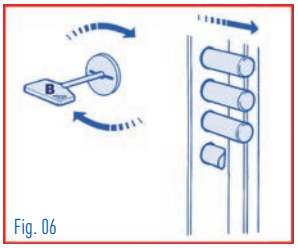

Fig. 06

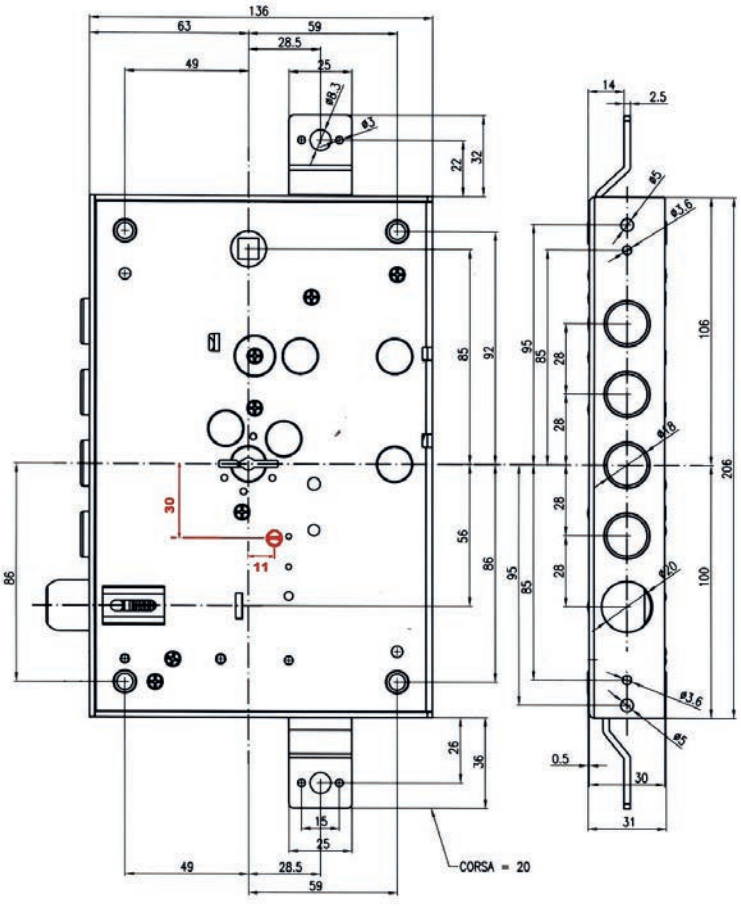

Il sistema di fissaggio standard è stato rivisto per permettere l'intercambiabilità con un numero sempre più ampio di serrature in commercio. Dal disegno qui di seguito si può notare la realizzazione di svasature che permettono di portare lo standard di 6,2 mm del foro di passaggio a 7,2 mm all'imboccatura. Tale condizione è presente su entrambi i lati della boccola.

The new fixing System allows to have more interchangeable model of locks in the market. We realized new countersinks that allow to reach 7.2mm pass-through holes instead of the standard 6.2mm. This condition is on both sides of the bushing.

La fixation standard a été révisée pour permettre l'interchangeabilité avec un nombre croissant de serrures sur le marché. Du dessin ci-dessous vous pouvez voir la réalisation d' évasements qui permettent de porter le trou de passage de 6,2mm à 7,2 mm à la bouche. Cette condition est présente sur les deux côtés de la filière.

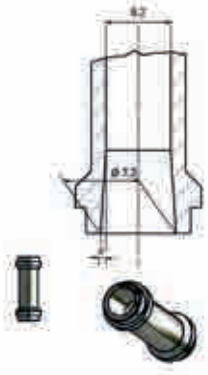

Serie 8000

Sinistro Left Gauche	Destro Right Droite	Catenacci Bolts Pênes	Interasse caten. Bolts distance Entr'axe pênes	Kg
Entrata chiave / Keyplate / Entree clé 63 mm				
8000/63/28S	8000/63/28D	4	28 mm	2,90
8000/63/37S	8000/63/37D	3	37 mm	2,90
8001/63/28S	8001/63/28D	4	28 mm	3,10

Sinistro Left Gauche	Destro Right Droite	Catenacci Bolts Pênes	Interasse caten. Bolts distance Entr'axe pênes	Kg
Entrata chiave / Keyplate / Entree clé 73 mm				
8000/73/28S	8000/73/28D	4	28 mm	2,95
8000/73/37S	8000/73/37D	3	37 mm	2,95
8001/73/28S	8001/73/28D	4	28 mm	3,15

Serie 8100

Chiave da cantiere in dotazione 4 mandate
Yard key - 4 turns
Clé de chantier 4 tours

Chiave padronale sigillata 4 mandate
Sealed owner's key - 4 turns
Clé des maître scellée 4 tours

Chiave di servizio sigillata, legata alla chiave padronale, 2 mandate
Sealed service key, linked with owner's key - 2 turns
Clé de service scellée, liée à la clé des maîtres, 2 tours

Versione con chiave di servizio

- La particolarità di questa versione è la possibilità di ottenere su una serratura a cambio VARIABILE una chiave di servizio a 2 mandate.
- La serratura non subisce nessuna variazione strutturale esterna. La chiave di servizio opera in maniera indipendente sullo scrocco e sulle prime due mandate, ma non può azionare la 3a e la 4a mandata. La chiave di servizio funziona unicamente con la propria chiave padronale, per cui un set di chiavi comprende 3 chiavi padronali e 2 chiavi di servizio dedicate.

Version with service key

- The characteristic of this new version is to obtain a service key with two turns operating on a bouble bitted lock with changeable key
- The lock does not suffer any structural change. The service key operates by independent way on the spring latch for the first two turns, but it cannot operates on 3rd and the 4th turn. The service key only works with his owner´s key. A set of keys is composed by 3 owner´s keys and 2 service keys dedicated.

Version avec clé de service

- La particularité de cette version est la possibilité d'obtenir une clé de service à 2 tours sur une serrure à change VARIABLE.
- La serrure ne subit aucune variation structurelle extérieure mais la clé de service travaille indépendamment sur le demi-tour et sur les premièrs deux tours, mais il ne peut pas actionner le 3me et le 4me tour. La clé de service fonctionne uniquement avec sa clé des maîtres, donc un set de clés comprend 3 clés des maîtres et 2 clés de service dédiées.

Serie 8100

Sinistro Left Gauche	Destro Right Droite	Catenacci Bolts Pênes	Interasse caten. Bolts distance Entr'axe pênes	Kg
Versione con chiave di servizio / version with service key / version avec cle de service				
Entrata chiave / Keyplate / Entree clé 63 mm				
8100/63/28S	8100/63/28D	4	28 mm	2,90
8100/63/37S	8100/63/37/D	3	37 mm	2,90
8101/63/28S	8101/63/28D	4	28 mm	3,10

Sinistro Left Gauche	Destro Right Droite	Catenacci Bolts Pênes	Interasse caten. Bolts distance Entr'axe pênes	Kg
Versione con chiave di servizio / version with service key / version avec cle de service				
Entrata chiave / Keyplate / Entree clé 73 mm				
8100/73/28S	8100/73/28D	4	28 mm	2,95
8100/73/37S	8100/73/37D	3	37 mm	2,95
8101/73/28S	8101/73/28D	4	28 mm	3,15

Serie 8070

Cilindro e protettore per cilindro non sono inclusi, disponibili a richiesta.
Cylinder and defender are not included, available on demand.
Cylindre et protecteur du cylindre non inclus, disponible sur demande.

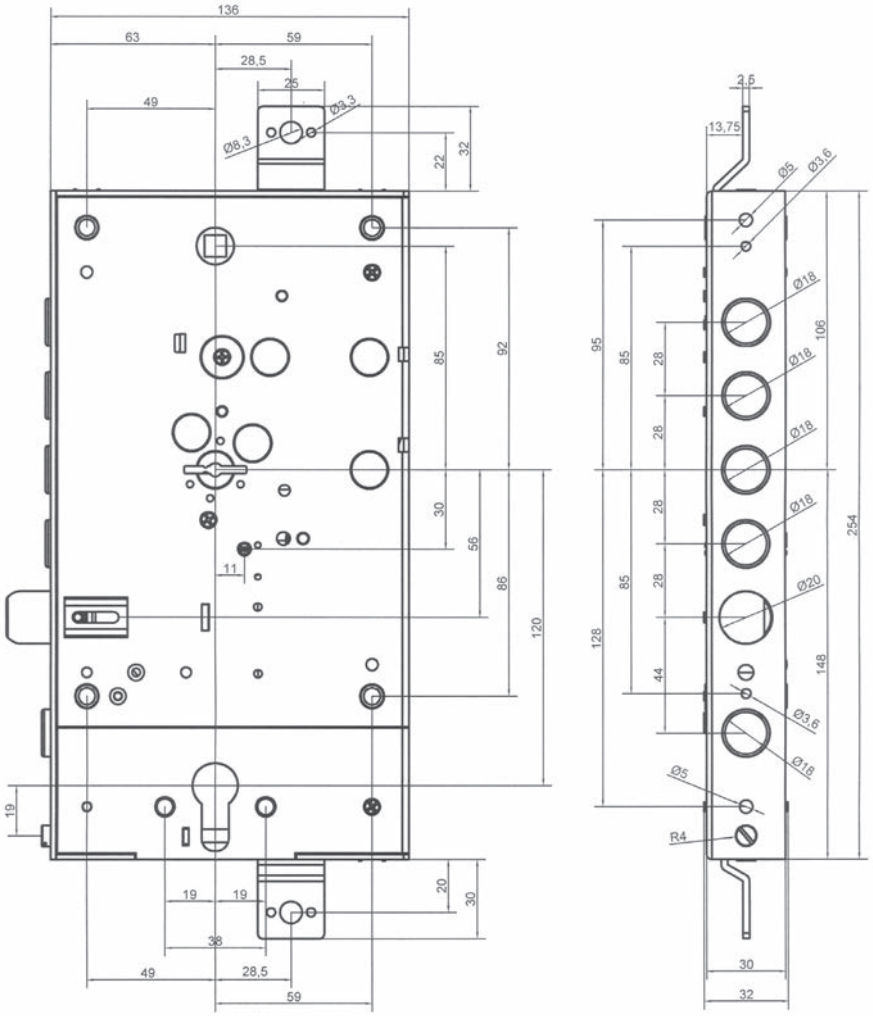

Con modulo integrato serratura di servizio a cilindro europeo (senza cilindro)

Sistema di Ri-Blocco della seratura principale tramite serratura di servizio

La serratura a cilindro europeo è azionabile anche quando la serratura principale è aperta

With integrated module European cylinder service lock (without cylinder)

Cylinder lock with Re-lock system on double bitted lock.

The cylinder lock can be used also when main lock is opened.

Avec module intégré serrrure de service à cylindre Européen (sans cylindre)

Serrure à cylindre avec système de bloque.

La serrure à cylindre peut être utilisée aussi quand la principale est ouverte.

Serie 8070

Sinistro Left Gauche	Destro Right Droite	Catenacci Bolts Pênes	Interasse caten. Bolts distance Entr'axe pênes	Kg
Entrata chiave / Keyplate / Entree clé 63 mm				
8070/63/28S	8070/63/28D	4	28 mm	3,20
8070/63/37S	8070/63/37D	3	37 mm	3,20
8071/63/28S	8071/63/28D	4	28 mm	3,40

Sinistro Left Gauche	Destro Right Droite	Catenacci Bolts Pênes	Interasse caten. Bolts distance Entr'axe pênes	Kg
Entrata chiave / Keyplate / Entree clé 73 mm				
8070/73/28S	8070/73/28D	4	28 mm	3,25
8070/73/37S	8070/73/37D	3	37 mm	3,25
8071/73/28S	8071/73/28D	4	28 mm	3,45

Serie 8170

Sinistro Left Gauche	Destro Right Droite	Catenacci Bolts Pênes	Interasse caten. Bolts distance Entr'axe pênes	Kg
Versione con chiave di servizio / version with service key / version avec cle de service				
Entrata chiave / Keyplate / Entree clé 63 mm				
8170/63/28S	8170/63/28D	4	28 mm	3,20
8170/63/37S	8170/63/37D	3	37 mm	3,20
8171/63/28S	8171/63/28D	4	28 mm	3,40

Sinistro Left Gauche	Destro Right Droite	Catenacci Bolts Pênes	Interasse caten. Bolts distance Entr'axe pênes	Kg
Versione con chiave di servizio / version with service key / version avec cle de service				
Entrata chiave / Keyplate / Entree clé 73 mm				
8170/73/28S	8170/73/28D	4	28 mm	3,25
8170/73/37S	8170/73/37D	3	37 mm	3,25
8171/73/28S	8171/73/28D	4	28 mm	3,45

Versione con chiave di servizio

- La particolarità di questa versione è la possibilità di ottenere su una serratura a cambio VARIABILE una chiave di servizio a 2 mandate.
- La serratura non subisce nessuna variazione strutturale esterna. La chiave di servizio opera in maniera indipendente sullo scrocco e sulle prime due mandate, ma non può azionare la 3a e la 4a mandata. La chiave di servizio funziona unicamente con la propria chiave padronale, per cui un set di chiavi comprende 3 chiavi padronali e 2 chiavi di servizio dedicate.

Version with service key

- The characteristic of this new version is to obtain a service key with two turns operating on a bouble bitted lock with changeable key
- The lock does not suffer any structural change. The service key operates by independent way on the spring latch for the first two turns, but it cannot operates on 3rd and the 4th turn. The service key only works with his owner's key. A set of keys is composed by 3 owner's keys and 2 service keys dedicated.

Version avec clé de service

- La particularité de cette version est la possibilité d'obtenir une clé de service à 2 tours sur une serrure à change VARIABLE.
- La serrure ne subit aucune variation structurelle extérieure mais la clé de service travaille indépendamment sur le demi-tour et sur les premièrs deux tours, mais il ne peut pas actionner le 3me et le 4me tour. La clé de service fonctionne uniquement avec sa clé des maîtres, donc un set de clés comprend 3 clés des maîtres et 2 clés de service dédiées.

Serie 7000

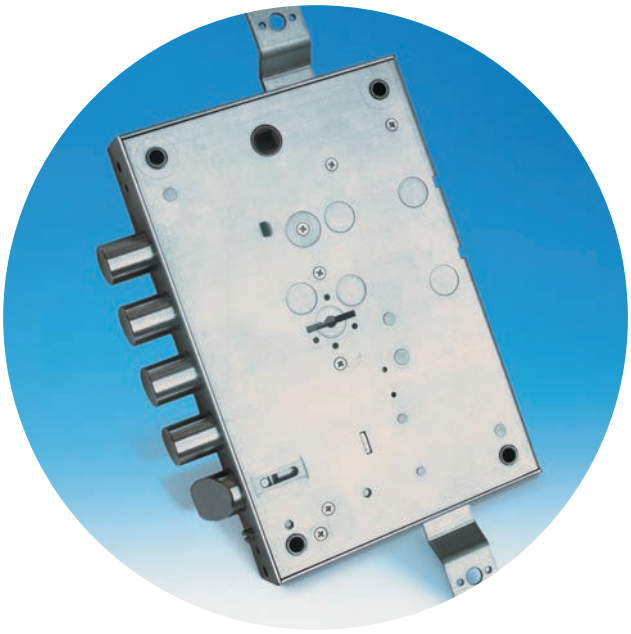

7000 VARIO

- La nuova VARIO 7000 è stata progettata per ottimizzare i costi e permettere l'intercambiabilità con una varietà di serrature sul mercato, così da non dover modificare le porte e da risolvere i problemi di assemblaggio di quei fabbricanti di porte blindate che utilizzano diversi modelli di serratura. Si conferma in questa versione la caratteristica primaria di 4 mandate in controllo di combinazione per una corsa totale dei catenacci di 36 mm.
- La serratura è costituita esternamente da uno scatolato in lamiera zincata antiruggine da 2 mm di spessore e da un coperchio fissato su entrambi i lati dello scatolato su distanziali in acciaio ribaditi per garantire la massima resistenza in presenza del mezzo giro reversibile e quindi della possibilità di montare la serratura con la faccia interna verso l'esterno della porta. Il fissaggio della serratura avviene tramite 4 boccole passanti per viti da 6 mm Ø. E' disponibile una versione ad infilare con testata removibile e controtestata. L'entrata chiave è 63 mm o 73 mm reali. L'entrata di 73 mm è ottenuta tramite l'allungamento dei catenacci e l'aggiunta di uno scatolato chiuso di rinforzo e protezione.
- La meccanica adotta un trascinamento convenzionale a chiave su dente centrale. Il doppio pacco da 7 leve antocodificanti asimmetriche con molle, oltre alla verifica delle due mappe della chiave e del mezzo giro, garantisce la massima resistenza alla manipolazione. E' disponibile come accessorio una piastra antitrapano al manganese.
- Lo scrocco da 20 mm Ø è realizzato in versione reversibile.

- The new VARIO 7000 series has been designed to optimize manufacturing costs, to match the sizes of many locks in the market and to fit the most part of existing security doors without have to modifying them. This lock solve the assembly problems faced by the security door producers that use several lock models. 4 turns with active combination, with 36mm excursion of bolts.
- Externally, the lock case is 2 mm thickness rust-proof galvanized steel and the cover is fixed on both sides of the box with steel spacers riveted in order to ensure the maximum resistence of the reversible latch. the lock can be installed doubleface (internal face of lock directed to the external face of door). 4 fastening bushes for 6 mm Ø screws are provided to fix the lock to the door. Available also with removable plate, spindles and counter plate. The key entry (backset) is 63 or 73 mm. The 73 mm entry is obtained by lengthened bolts and additional box extension to reinforce and protect them.
- The mechanic adopts a conventional central-tooth key-driven excursion. The double pack composed by 7 self-coding asymmetrical spring-levers, make a simultaneous check of the two bits of the key and the spring latch, ensuring the maximum resistance to the tampering. Manganase drill-proof plate is available as accessory.
- The 20 mm Ø is reversible.

- La nouvelle serrure VARIO 7000 a été projetée pour optimiser les coûts et permettre l'interchangeabilité, avec une variété de serrures sur le marché. Elle résoudre les problèmes d'assemblage des fabricants de portes blindées, qui doivent modifier les portes e qui utilisent differents modèles de serrures. Dans cette version on confirme la caractéristique primaire de 4 tours de contrôle combinaison pour une course totale de 36mm.
- La serrure se compose à l'exterieur d' un tôle zinguée anti-rouille de 2 mm d' épaisseur et d' un couvercle fixé sur les deux côtés du boîter sur des entretoises en acier rivetés pour garantir la plus grande résistance en présence du demi-tour réversible et donc la possibilité de monter la serrure avec le bord interne vers l'extérieur de la porte. Le fixage de la serrure se produit par 4 douilles et vis de 6 mm Ø. C'est disponible une version à encastrer avec plaque removibile et une contre-plaque. L'entrée clé mesure 63 mm ou 73 mm réelle. L'entrée de 73 mm est obtenue par l'allongement des verrous et par l'ajout d'un boîtier de renforce et protection.
- La mécanique adopte un traînement conventionnel à clé sur dent central. Le double paquet de 7 leviers autocodifiant asymétriques avec ressorts et la vérification des deux pannetons de la clé et du demi-tour, garantissent la plus grande résistance à la manipulation. Comme accessoire est disponible une plaque anti-foreuse au manganèse.
- Le demi-tour intégral de 20 mm Ø est réalisé en version réversible .

Serie 7000

- I collegamenti alle aste superiore ed inferiore possono essere dotati a richiesta di connettori a spillo ad aggancio rapido, utili soprattutto nelle versioni ad infilare, fornite con piastra cromata smontabile. La corsa delle aste è di 20 mm.
- Il cambio chiave è rapido, diretto e reversibile; Si prevede la messa in folle dell'accoppiamento pacchi leve tramite un'asta di comando con testa a vite situata nella testata e di ruotare di 90° circa in senso antiorario a serratura aperta. Il cambio chiave deve avvenire sempre a porta aperta.
- La presenza di una chiave da cantiere consente di accoppiare in modo indipendente chiavi e serrature, sia in fase di imballo, sia in sede di smistamento delle porte da parte del distributore finale o dell'installatore. Ne deriva da un lato un'importante semplificazione delle operazioni in fase di montaggio, e dall'altro una garanzia assoluta di sicurezza per l'utente finale, che può scegliere un set di chiavi (sigillate) formato da 3 o 6 chiavi, e sostituire le chiavi (con un'operazione semplicissima) al primo utilizzo della porta blindata.
- La serratura è fornita completa di mostrine interna ed esterna in ottone lucido con base pvc per montaggio a scatto, 1 Chiave da cantiere da 98 mm e un set sigillato di 3 chiavi da 98 mm.

- The connections to the upper and lower bars can be supplied on demand with fast hooking pin-connectors, useful in all mortice version locks, supplied with removable front plate. The bars have a 20 mm excursion.
- The key changing is fast, direct and reversible; it involves the uncoupling of the double lever pack through a control rod with head screw situated in the front plate and rotating 90° counterclockwise with the lock opened. The key changing must be done always with door opened.
- The yard key allows to pair randomly keys and locks during packaging stage or just before the doors are delivered by the distributor or the installer. In this way assembly operations are simplified and the final customer has the guarantee of safety. He can choose key sealed packing composed by 3 or 6 keys and replace the yard key (with a very simple operation) when he uses the security door for the first time.
- The lock is supplied with internal and external keyhole shields polished brass with pvc base for click mount, 1 yard key 98 mm and 3 pcs keyset 98 mm into a sealed bag.

- Sur demande les liaisons aux barres supérieures et inférieures peuvent être doués des connecteurs pointus à accrochement rapide, utile surtout dans les versions à encastrer, fournis de plaque chromée démontable. La course des barres measure de 20 mm.
- Le change clé est rapide, direct et réversible; On prévoit la mise à zero de l'accouplement paquets leviers par une barre de commande avec la teste à vis, située dans la plaque, et de tourner de 90° en sens contraire aux aiguilles d'une montre, à serrure ouverte. L'échange des clés doit être effectué uniquement avec la porte ouverte.
- La présence d'une clé de chantier permet de coupler les clés et les serrures, soit pendant la phase d' emballage, soit pendant la phase de distribution des portes. il en résulte une importante simplification des opérations en phase de montage, et une garantie absolue de sûreté pour l'usager final, qui peut choisir un set de clés (scellées) formé de 3 ou 6 clés, et substituer les mêmes (avec une opération très simple) au premier utilise de la porte blindée.
- La serrure est fournie complète de plaquettes entrée clé interne et extérieure en laiton poli avec une base en pvc pour montage à déclenchement, 1 Clé de chantier de 98 mm et un set scellé de 3 clés de 98 mm.

Il sistema di fissaggio standard è stato rivisto per permettere l'intercambiabilità con un numero sempre più ampio di serrature in commercio. Dal disegno qui di seguito si può notare la realizzazione di svasature che permettono di portare lo standard di 6,2 mm del foro di passaggio a 7,2 mm all'imboccatura. Tale condizione è presente su entrambi i lati della boccola.

The new fixing System allows to have more interchangeable model of locks in the market. We realized new countersink that allows to reach 7.2mm pass-through holes instead of the standard 6.2mm. This condition is on both sides of the bushing.

La fixation standard a été révisée pour permettre l'interchangeabilité avec un nombre croissant des serrures sur le marché. Du dessin ci-dessous vous pouvez voir la réalisation d'évasements qui permettent de porter le trou de passage de 6,2mm à 7,2 mm à la bouche. Cette condition est présente sur les deus côtés de la filiére.

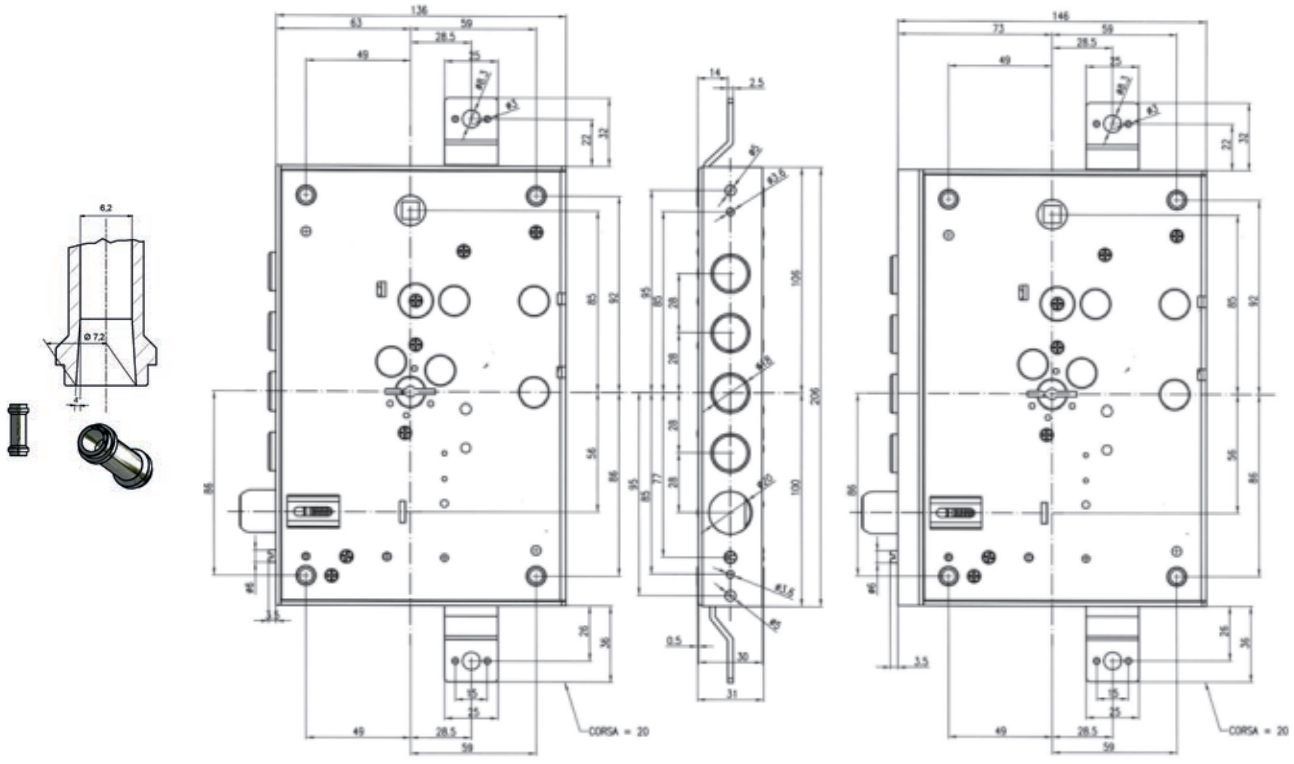

Serie 7000

Sinistro Left Gauche	Destro Right Droite	Catenacci Bolts Pênes	Interasse caten. Bolts distance Entr'axe pênes	Kg
Entrata chiave / Keyplate / Entree clé 63 mm				
7000/63/28S	7000/63/28D	4	28 mm	2,90
7000/63/37S	7000/6337D	3	37 mm	2,90
7001/63/28S	7001/63/28D	4	28 mm	3,10

Sinistro Left Gauche	Destro Right Droite	Catenacci Bolts Pênes	Interasse caten. Bolts distance Entr'axe pênes	Kg
Entrata chiave / Keyplate / Entree clé 73 mm				
7000/73/28S	7000/73/28D	4	28 mm	2,95
7000/73/37S	7000/73/37D	3	37 mm	2,95
7001/73/28S	7001/73/28D	4	28 mm	3,15

Serie 7100

Versione con chiave di servizio

- La particolarità di questa versione è la possibilità di ottenere su una serratura a cambio VARIABILE una chiave di servizio a 2 mandate.
- La serratura non subisce nessuna variazione strutturale esterna. La chiave di servizio opera in maniera indipendente sullo scrocco e sulle prime due mandate, ma non può azionare la 3a e la 4a mandata. La chiave di servizio funziona unicamente con la propria chiave padronale, per cui un set di chiavi comprende 3 chiavi padronali e 2 chiavi di servizio dedicate.

Version with service key

- The characteristic of this new version is to obtain a service key with two turns operating on a bouble bitted lock with changeable key
- The lock does not suffer any structural change. The service key operates by independent way on the spring latch for the first two turns, but it cannot operates on 3rd and the 4th turn. The service key only works with his owner's key. A set of keys is composed by 3 owner's keys and 2 service keys dedicated.

Version avec clé de service

- La particularité de cette version est la possibilité d'obtenir une clé de service à 2 tours sur une serrure à change VARIABLE.
- La serrure ne subit aucune variation structurelle extérieure mais la clé de service travaille indépendamment sur le demi-tour et sur les premièrs deux tours, mais il ne peut pas actionner le 3me et le 4me tour. La clé de service fonctionne uniquement avec sa clé des maîtres, donc un set de clés comprend 3 clés des maîtres et 2 clés de service dédiées.

Chiave da cantiere in dotazione 4 mandate
Yard key - 4 turns
Clé de chantier 4 tours

Chiave padronale sigillata 4 mandate
Sealed owner's key - 4 turns
Clé des maître scellée 4 tours

Chiave di servizio sigillata, legata alla chiave padronale, 2 mandate
Sealed service key, linked with owner's key - 2 turns
Clé de service scellée, liée à la clé des maîtres, 2 tours

1 2 3 4

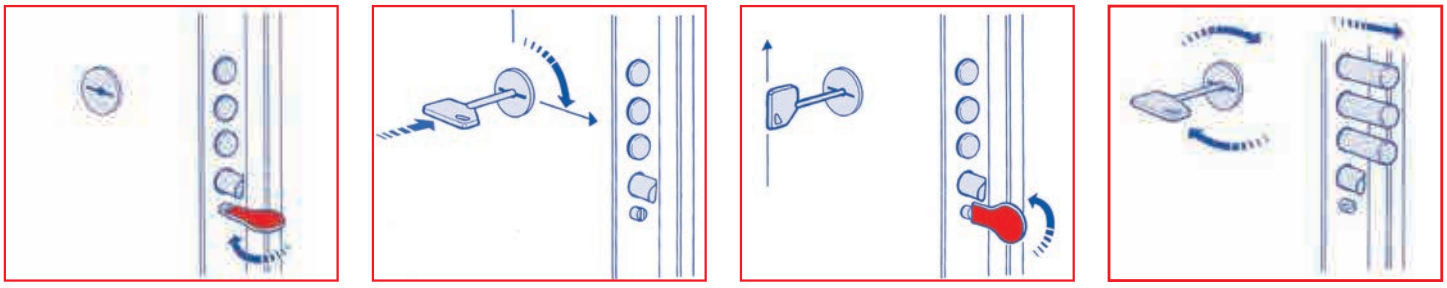

- La meccanica di cambio chiave delle serrature POTENT VARIO 7000 o 7100 è costituita da un sistema che permette in 4 semplici manovre la ricodifica automatica e reversibile della serratura a partire dalle nuove chiavi, vedi figure sopra riportate. Ad ogni cambio è così possibile sia reintrodurre l'uso delle chiavi precedenti, sia passare ad ulteriori nuove chiavi.

- POTENT VARIO 7000 - 7100 locks incorporate a system for key change with 4 simples automatic and reversible recording of the lock starting from the new ones, see below pictures. At every change it is possible to revert to the previous keys or use new ones.

- Les serrures POTENT VARIO 7000 et 7100 contiennent un système mécanique pour le changement des clés en 4 simple opérations, voire figures au-dessus. Ce système permet le recodage automatique et réversible de la serrure à partir des nouvelles clés. Ainsi, à chaque changement des clés, il est possible soit l'utilisation des anciennes clés, soit des nouvelles

Serie 7100

Sinistro Left Gauche	Destro Right Droite	Catenacci Bolts Pênes	Interasse caten. Bolts distance Entr'axe pênes	Kg

Versione con chiave di servizio / version with service key / version avec cle de service

Entrata chiave / Keyplate / Entree clé 63 mm

7100/63/28S	7100/63/28D	4	28 mm	2,90
7100/63/37S	7100/6337D	3	37 mm	2,90
7101/63/28S	7101/63/28D	4	28 mm	3,10

Sinistro Left Gauche	Destro Right Droite	Catenacci Bolts Pênes	Interasse caten. Bolts distance Entr'axe pênes	Kg

Versione con chiave di servizio / version with service key / version avec cle de service

Entrata chiave / Keyplate / Entree clé 73 mm

7100/73/28S	7100/73/28D	4	28 mm	2,95
7100/73/37S	7100/73/37D	3	37 mm	2,95
7101/73/28S	7101/73/28D	4	28 mm	3,15

Serie 7070

Cilindro e protettore per cilindro non sono inclusi, disponibili a richiesta.
Cylinder and defender are not included, available on demand.
Cylindre et protecteur du cylindre non inclus, disponible sur demande.

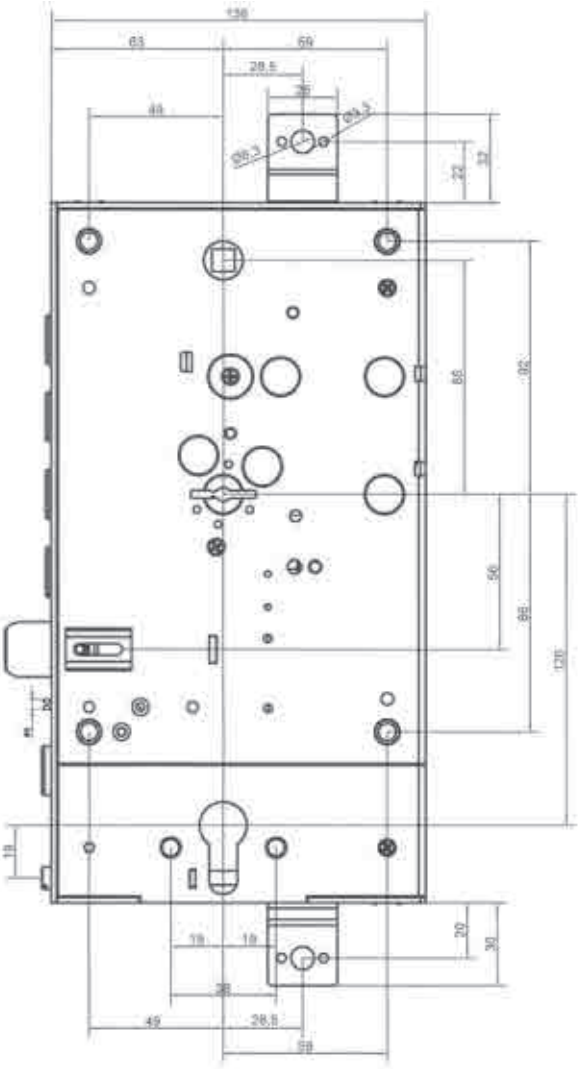

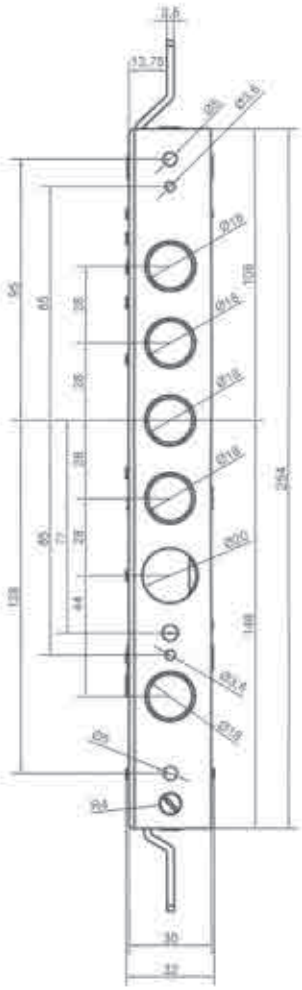

Con modulo integrato serratura di servizio a cilindro europeo (senza cilindro)

With integrated module European cylinder service lock (without cylinder)

Avec module intégré serrrure de service à cylindre Européen (sans cylindre)

Sistema di Ri-Blocco della seratura principale tramite serratura di servizio

Cylinder lock with Re-lock system on double bitted lock.

Serrure à cylindre avec système de bloque.

La serratura a cilindro europeo è azionabile anche quando la serratura principale è aperta

The cylinder lock can be used also when main lock is opened.

La serrure à cylindre peut être utilisée aussi quand la principale est ouverte.

Serie 7070

Sinistro Left Gauche	Destro Right Droite	Catenacci Bolts Pênes	Interasse caten. Bolts distance Entr'axe pênes	Kg
Entrata chiave / Keyplate / Entree clé 63 mm				
7070/63/28S	7070/63/28D	4	28 mm	3,20
7070/63/37S	7070/63/7D	3	37 mm	3,20
7071/63/28S	7071/63/28D	4	28 mm	3,40

Sinistro Left Gauche	Destro Right Droite	Catenacci Bolts Pênes	Interasse caten. Bolts distance Entr'axe pênes	Kg
Entrata chiave / Keyplate / Entree clé 73 mm				
7070/73/28S	7070/73/28D	4	28 mm	3,25
7070/73/37S	7070/73/37D	3	37 mm	3,25
7071/73/28S	7071/73/28D	4	28 mm	3,45

Serie 7170

Sinistro Left Gauche	Destro Right Droite	Catenacci Bolts Pênes	Interasse caten. Bolts distance Entr'axe pênes	Kg
Versione con chiave di servizio / version with service key / version avec cle de service				
Entrata chiave / Keyplate / Entree clé 63 mm				
7170/63/28S	7170/63/28D	4	28 mm	3,20
7170/63/37S	7170/6337D	3	37 mm	3,20
7171/63/28S	7170/63/28D	4	28 mm	3,40

Sinistro Left Gauche	Destro Right Droite	Catenacci Bolts Pênes	Interasse caten. Bolts distance Entr'axe pênes	Kg
Versione con chiave di servizio / version with service key / version avec cle de service				
Entrata chiave / Keyplate / Entree clé 73 mm				
7170/73/28S	7170/73/28D	4	28 mm	3,25
7170/73/37S	7170/73/37D	3	37 mm	3,25
7170/73/28S	7170/73/28D	4	28 mm	3,45

Versione con chiave di servizio

- La particolarità di questa versione è la possibilità di ottenere su una serratura a cambio VARIABILE una chiave di servizio a 2 mandate.
- La serratura non subisce nessuna variazione strutturale esterna. La chiave di servizio opera in maniera indipendente sullo scrocco e sulle prime due mandate, ma non può azionare la 3a e la 4a mandata. La chiave di servizio funziona unicamente con la propria chiave padronale, per cui un set di chiavi comprende 3 chiavi padronali e 2 chiavi di servizio dedicate.

Version with service key

- The characteristic of this new version is to obtain a service key with two turns operating on a bouble bitted lock with changeable key
- The lock does not suffer any structural change. The service key operates by independent way on the spring latch for the first two turns, but it cannot operates on 3rd and the 4th turn. The service key only works with his owner's key. A set of keys is composed by 3 owner's keys and 2 service keys dedicated.

Version avec clé de service

- La particularité de cette version est la possibilité d'obtenir une clé de service à 2 tours sur une serrure à change VARIABLE.
- La serrure ne subit aucune variation structurelle extérieure mais la clé de service travaille indépendamment sur le demi-tour et sur les premièrs deux tours, mais il ne peut pas actionner le 3me et le 4me tour. La clé de service fonctionne uniquement avec sa clé des maîtres, donc un set de clés comprend 3 clés des maîtres et 2 clés de service dédiées.

Serie 2500

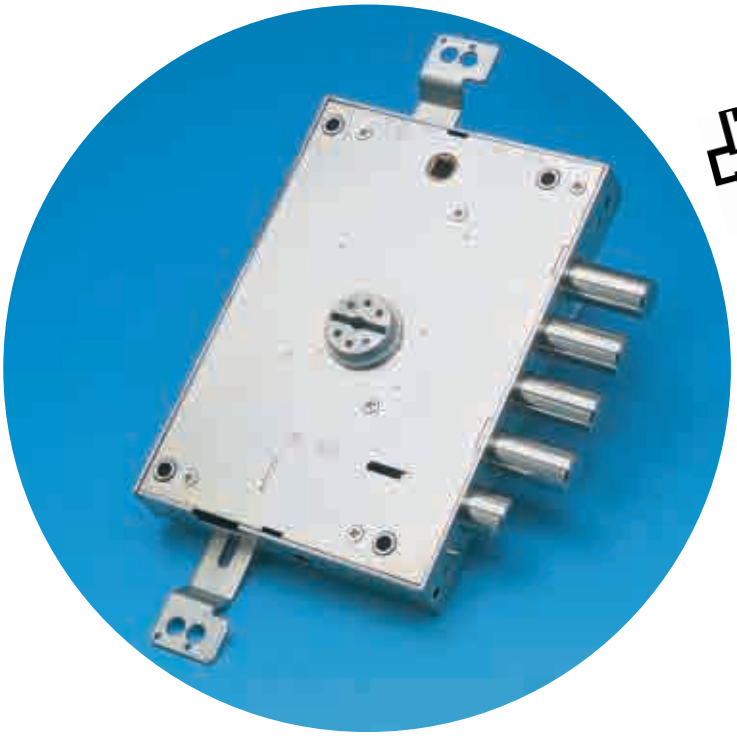

- **Serrature doppia mappa a chiave cambiabile con codifica reversibile. Sistema autocodificante senza chiavi intermedie o attrezzi di cambio**
- **Meccanica di alta sicurezza antimanipolazione con 7 leve asimmetriche senza molle, traslazione catenacci con rocchetto di accoppiamento dedicato stelo chiave/ piastra catenacci.**
- **Due mandate, 3 punti di chiusura, mezzo giro integrale con molla a compressione**
- **Versioni a 4 (-/28) e a 3 (-/37) catenacci destra e sinistra**
- **Scatola e componenti completamente zincati antiruggine**
- **Boccola guida chiave interna ed esterna, allungata a richiesta**
- **Fornite con chiave universale e set di 3 chiavi cromate in confezione separata sigillata**

- Double-bitted locks with changeable key and reversible coding. Self-coding system using without any intermediate changing keys or tools
- Picking-proof high security mechanic with 7 asymmetrical levers without springs, bolts excursion ensured by a special sprocket coupling the key stem to the bolts plate.
- 2 turns lock with 3 locking points, integral compression-spring latch bolt
- 4 bolts (-/28) or 3 bolts (-/37) versions right or left hand
- Rustproof zinc-plated box and components
- Internal and external key lead, lengthened on demand
- Supplied with a universal key and 3 keys set chrome plated sealed in a separate pack

- Serrures double panneton à clé changeable avec réversibilité du codage. Système autocodifiant sans clés intermédiaires ou outils de change
- Mécanique haute sécurité anti-piquage avec 7 gorges asymétriques sans ressorts, entraînement des pênes par barillet spécial de couplage tige de clé/plaque des pênes.
- 2 tours, 3 points de fermeture, demitour intégral avec ressort à compression
- Versions à 4 (-/28) ou 3 pênes (-/37) droite et gauche
- Boîtier et composants zingués anti-rouille
- Douille guide-clé intérieure et extérieure, allongée sur demande
- Fournies avec une clé universelle et un set de 3 clés chromées sous présentation scellée séparée

Serie 2500

Sinistro Left Gauche	Destro Right Droite	Catenacci Bolts Pênes	Interasse caten. Bolts distance Entr'axe pênes	Kg

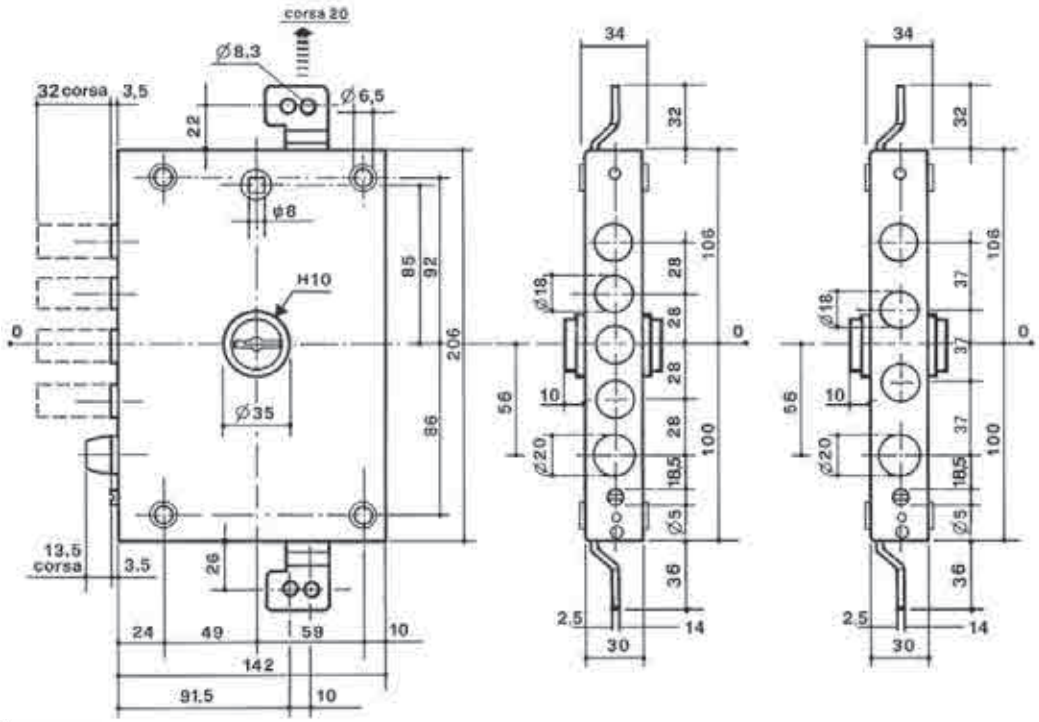

2500/28/S	2500/28/D	4	28 mm	2,90
2500/37/S	2500/37/D	3	37 mm	2,90
2501/28/S	2501/28/D	4	28 mm	3,10

Serie 2570

Sinistro Left Gauche	Destro Right Droite	Catenacci Bolts Pênes	Interasse caten. Bolts distance Entr'axe pênes	Kg

- **Serrature Vario con modulo integrato serratura di servizio a cilindro europeo (cilindro non incluso)**
- **Il cilindro comanda i due catenacci di servizio del modulo e il mezzo giro della serratura principale**
- **Per tutti i modelli è disponibile a richiesta un modulo speciale con ulteriore funzione di riferma della serratura principale.**

- Vario lock with integrated module of a European cylinder service lock (cylinder not included)
- The cylinder works with 2 service bolts of the module and the main lock latch
- For all versions is available a special module with additional re-locking function on the main lock.

- Serrures Vario avec module intégré serrure de service à cylindre européen (cylindre non compris)
- Le cylindre actionne les 2 pênes de service du module et le demi-tour de la serrure principale
- Pour tous les modèles un module spécial est disponible avec fonction supplémentaire de refermeture de la serrure principale

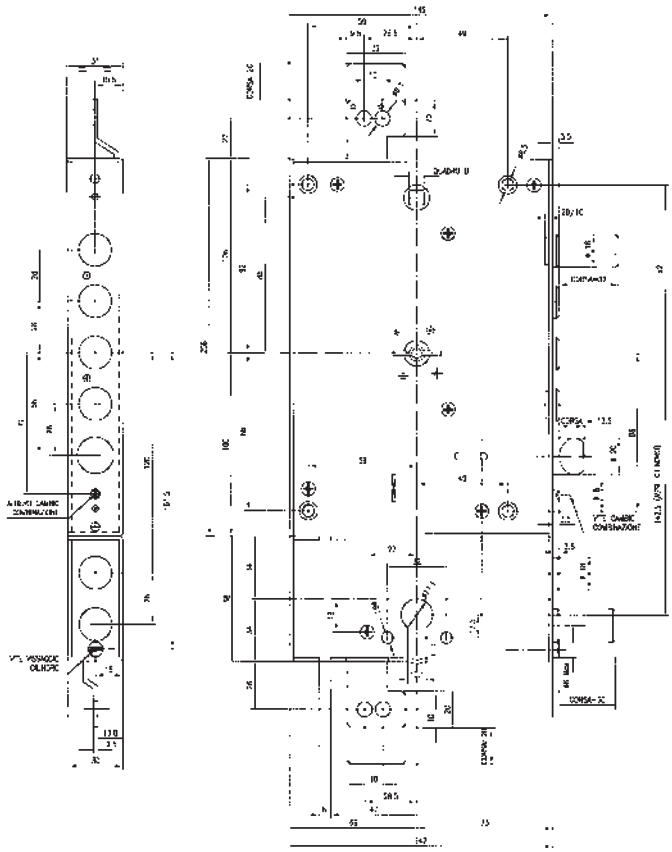

2570/28/S	2570/28/D	4	28 mm	3,20
2570/37/S	2570/37/D	3	37 mm	3,20
2571/28/S	2571/28/D	4	28 mm	3,40

Serie 1840

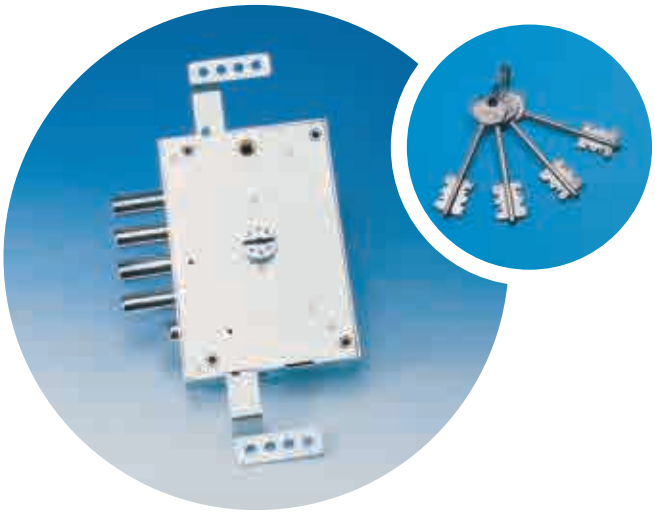

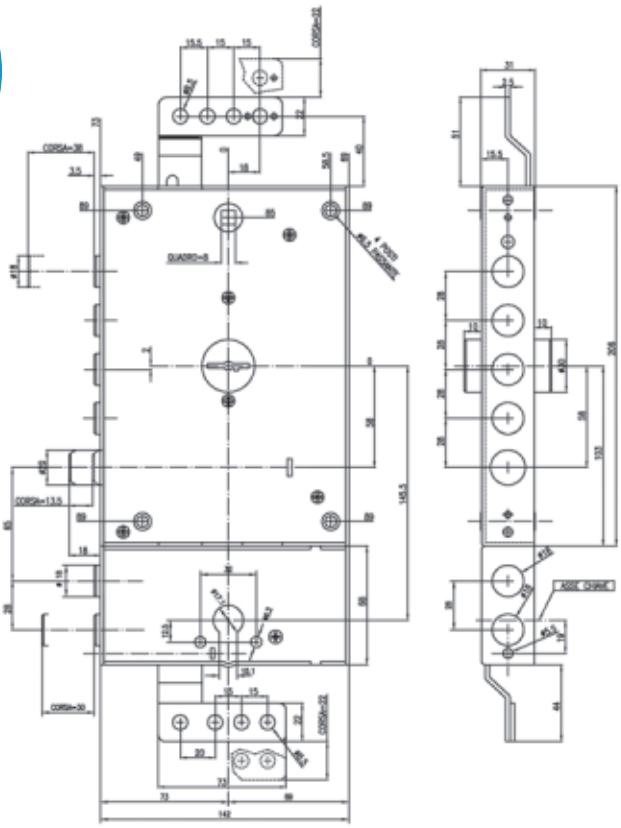

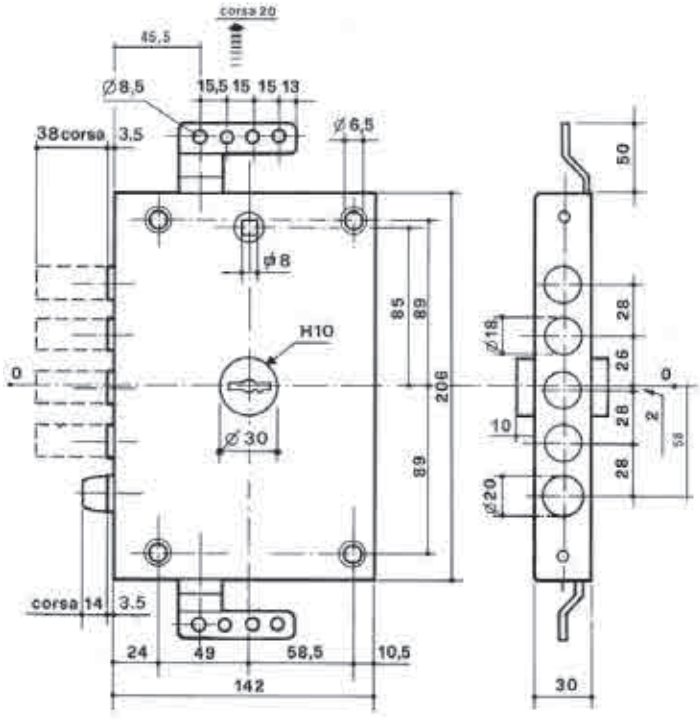

- **Serrature doppia mappa a 4 mandate e 3 punti di chiusura**
- **8 leve asimmetriche con richiamo a molla singola**
- **Mezzo giro integrale**
- **Versioni a 4 (-/28) e a 3 (-/37) catenacci destre o sinistre**
- **Scatola e componenti completamente zincati antiruggine**
- **Boccola guida chiave interna ed esterna da 10 mm, allungata a richiesta**
- **Fornite con 4 chiavi cromate da 95 mm e chiave di servizio per il mezzo giro**

- 4 turns double-bitted locks with 3 locking points
- 8 asymmetrical levers with individual spring recover
- Integral latch bolt
- 4 bolts (-/28) or 3-bolt (-/37) versions, right or left hand.
- Rustproof zinc-plated box and components
- 10-mm lenght internal and external key lead, lengthened on demeand
- Supplied with 4 chrome plated keys, 95 mm lenght, and service key for the latch

- Serrures double panneton 4 tours et 3 points de fermeture
- 8 gorges asymétriques à ressort individuel
- Demi-tour intégral
- Versions à 4 (-/28) ou 3 pênes (-/37) droite ou gauche
- Boîtier et composants zingués anti-rouille
- Douille guide-clé 10 mm intérieure et extérieure, allongée sur demande
- Fournies avec une 4 clés chromées de 95 mm et une clé de service pour le demi-tour

Serie 1840

Sinistro Left Gauche	Destro Right Droite	Catenacci Bolts Pênes	Interasse caten. Bolts distance Entr'axe pênes	Kg
1840/28/S	1840/28/D	4	28 mm	2,90
1840/37/S	1840/37/D	3	37 mm	2,90
1845/28/S	1845/28/D	4	28 mm	3,10

Con modulo integrato serratura di servizio a cilindro europeo (senza cilindro)
With integrated module euopean cylinder service lock (without cylinder)
Avec module integre serrure de service a cylindre eurpeen (sans cylindre)

1870/28/S	1870/28/D	4	28 mm	3,20
1870/37/S	1870/37/D	3	37 mm	3,20

Serie 1900

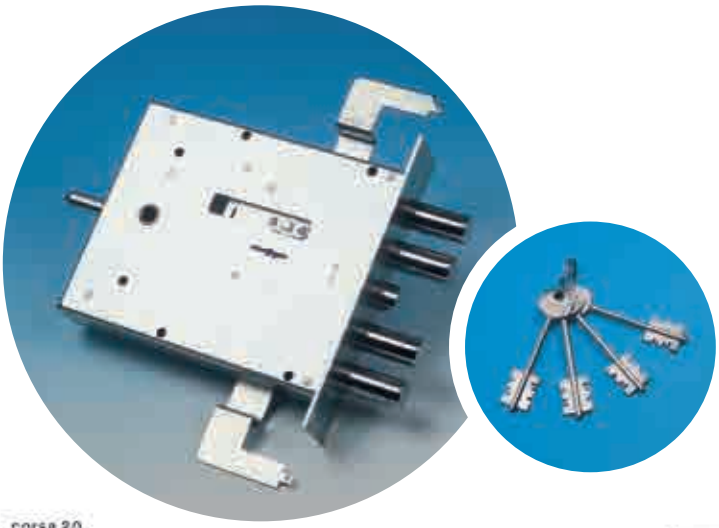

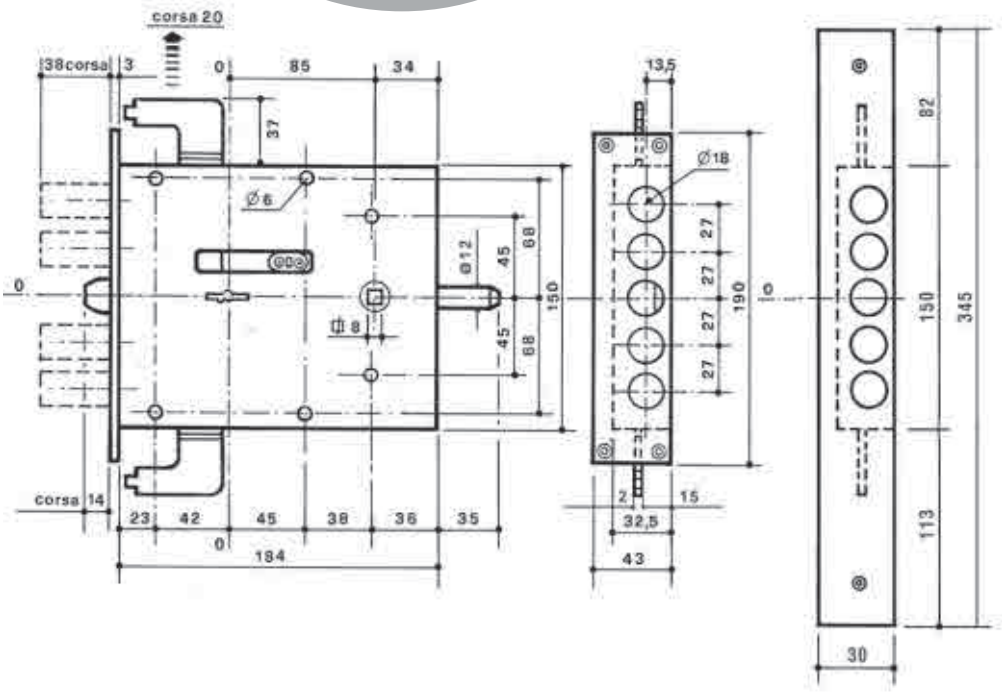

- **Serrature doppia mappa a infilare a 4 mandate e 3 punti di chiusura**
- **6 leve asimmetriche con richiamo a molla singola**
- **Mezzo giro integrale**
- **Versioni a 4 e a 2 catenacci, destre o sinistre**
- **Scatola e componenti completamente zincati antiruggine, piastra e contropiastra cromate**
- **Fornite con 4 chiavi cromate da 95 mm**

- 4 turns mortice double-bitted locks with 3 locking points
- 6 asymmetrical levers with individual spring recover
- Integral latch bolt
- 4 or 2 bolts versions, right or left hand
- Rustproof zinc-plated box and components, chromed plate and counterplate
- Supplied with 4 chromed keys, 95 mm long

- Serrures double panneton à encastrer, à 4 tours et 3 points de fermeture
- 6 gorges asymétriques à ressort individuel
- Demi-tour intégral
- Versions à 4 ou 2 pênes, droite ou gauche
- Boîtier et composants zingués anti-rouille plaque et contre-plaque chromées
- Fournies avec 4 clés chromées de 95 mm

Serie 1900

Sinistro Left Gauche	Destro Right Droite	Catenacci Bolts Pênes	Interasse caten. Bolts distance Entr'axe pênes	Kg
1900N2/S	1900N2/D	2	54 mm	2,775
1900N4/S	1900N4/D	4	27 mm	2,800
1900N2B/S	1900N2B/D	2	54 mm	2,775
1900N4B/S	1900N4B/D	4	27 mm	2,800

Chiavistelli e scrocco allungati + 5mm
Bolts and latch + 5 mm length
Demi tour et penes + 5 mm longueur

Sinistro Left Gauche	Destro Right Droite	Catenacci Bolts Pênes	Interasse caten. Bolts distance Entr'axe pênes	Kg
1900N2.5/S	1900N2.5/D	2	54 mm	2,800
1900N4.5/S	1900N4.5/D	4	27 mm	2,825
1900N2B.5/S	1900N2B.5/D	2	54 mm	2,800
1900N4B.5/S	1900N4B.5/D	4	27 mm	2,825

Serie 1900CIL

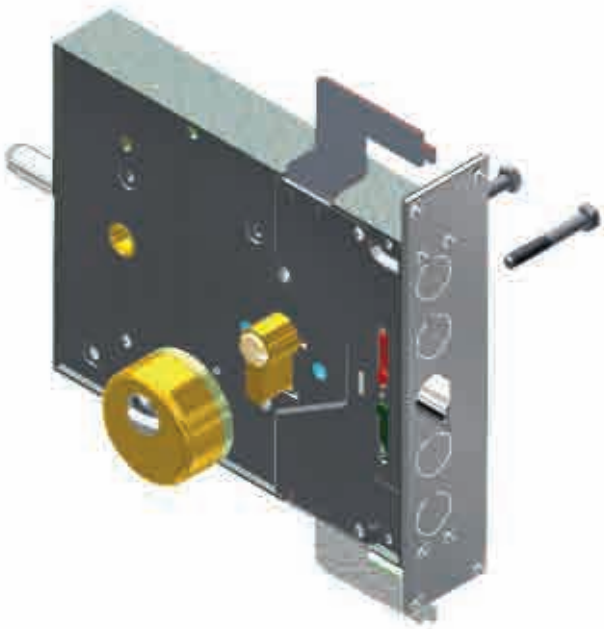

- **Serrature a cilindro europeo ad infilare 3 mandate e 3 punti di chiusura**
- **Complete di protezione cilindro antitrapano h 24 mm dorata interasse 38 mm di forratura.**
- **Versioni a 4 e a 2 catenacci**
- **Scatola e componenti completamente zincati antiruggine**
- **Fornite senza cilindro**

- 3 turns European cylinder locks with 3 locking points
- Complete with drill-proof cylinder protector, gold plated, h 24 mm
- 4 bolts or 2 bolts versions
- Rustproof zinc-plated box and components
- Supplied without cylinder

- Serrures à cylindre Européen à 3 tours et 3 points de fermeture
- Complètes de protection cylindre antiperçage, dorée, h 24 mm
- Versions à 4 ou 2 pênes
- Boîtier et composants zingués antirouille
- Fournies sans cylindre

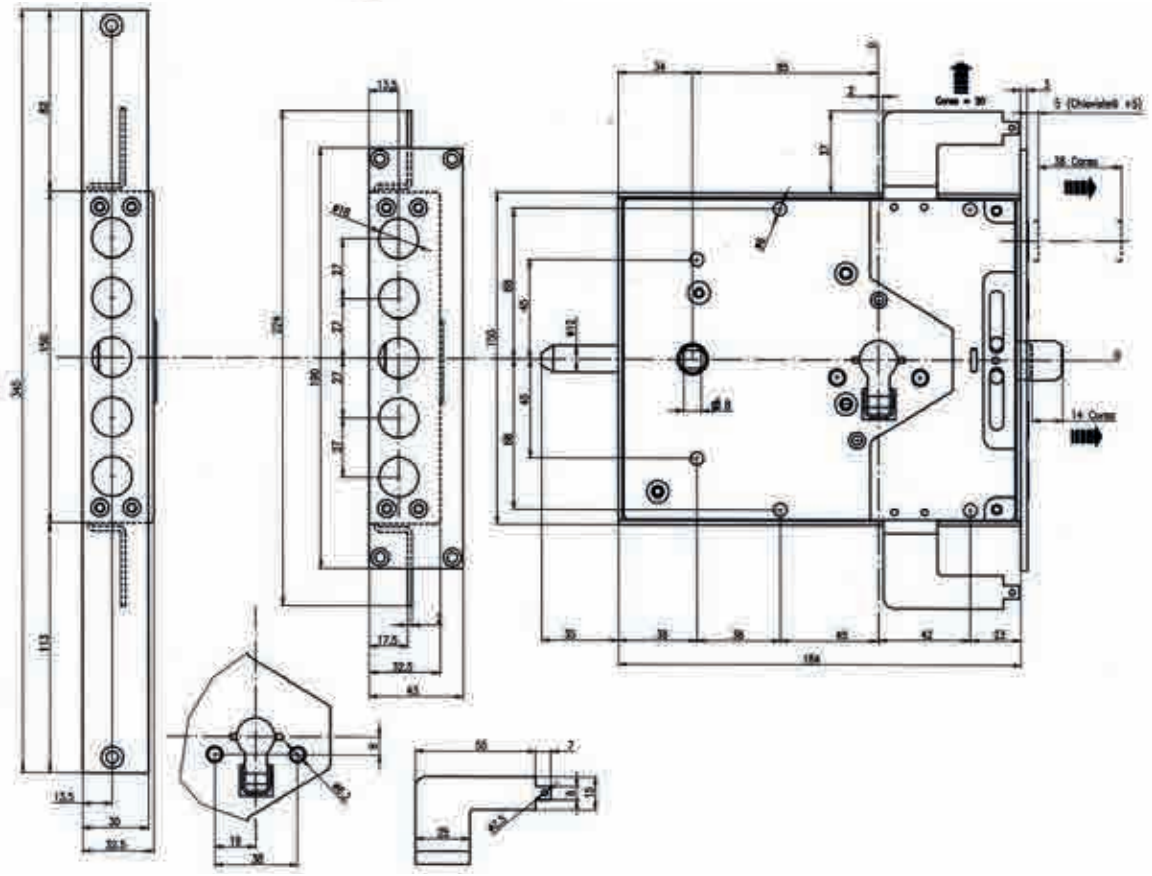

Serie 1900CIL

Sinistro Left Gauche	Destro Right Droite	Catenacci Bolts Pênes	Interasse caten. Bolts distance Entr'axe pênes	Kg
1900N2CIL/S	1900N2CIL/D	2	54 mm	2,800
1900N4CIL/S	1900N4CIL/D	4	27 mm	2,825
1900N2BCIL/S	1900N2BCIL/D	2	54 mm	2,800
1900N4BCIL/S	1900N4BCIL/D	4	27 mm	2,825

Chiavistelli e scrocco allungati + 5mm
Bolts and latch + 5 mm length
Demi tour et penes + 5 mm longueur

Sinistro Left Gauche	Destro Right Droite	Catenacci Bolts Pênes	Interasse caten. Bolts distance Entr'axe pênes	Kg
1900N2CIL.5/S	1900N2CIL.5/D	2	54 mm	2,800
1900N4.CIL5/S	1900N4CIL.5/D	4	27 mm	2,825
1900N2BCIL.5/S	1900N2BCIL.5/D	2	54 mm	2,800
1900N4BCIL.5/S	1900N4BCIL.5/D	4	27 mm	2,825

Serie 1940

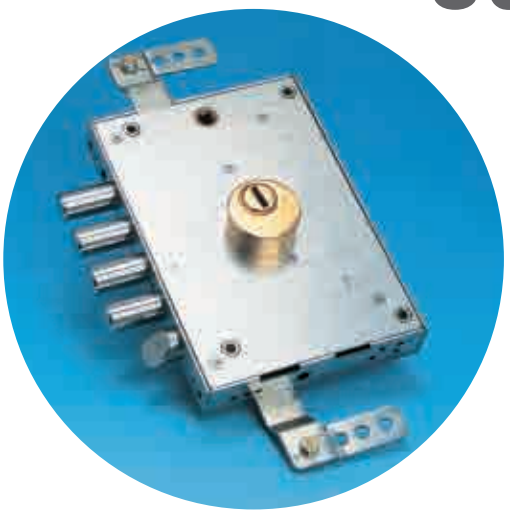

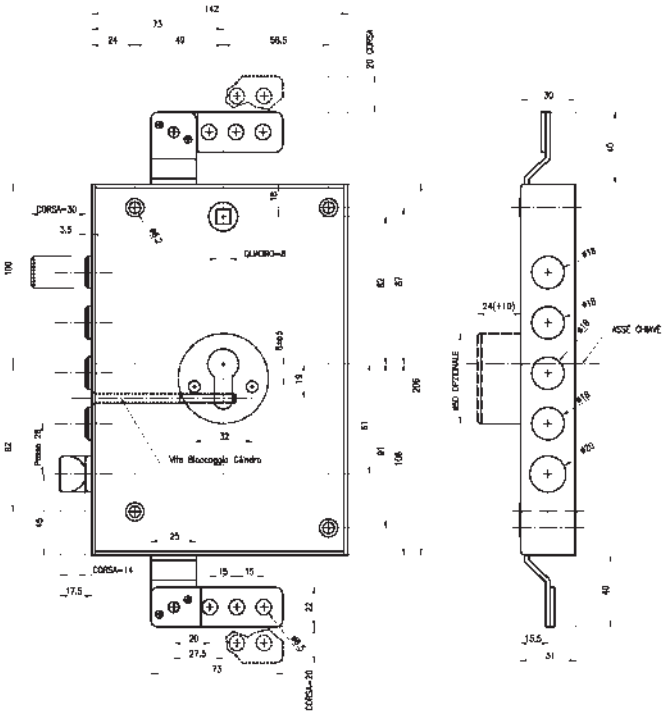

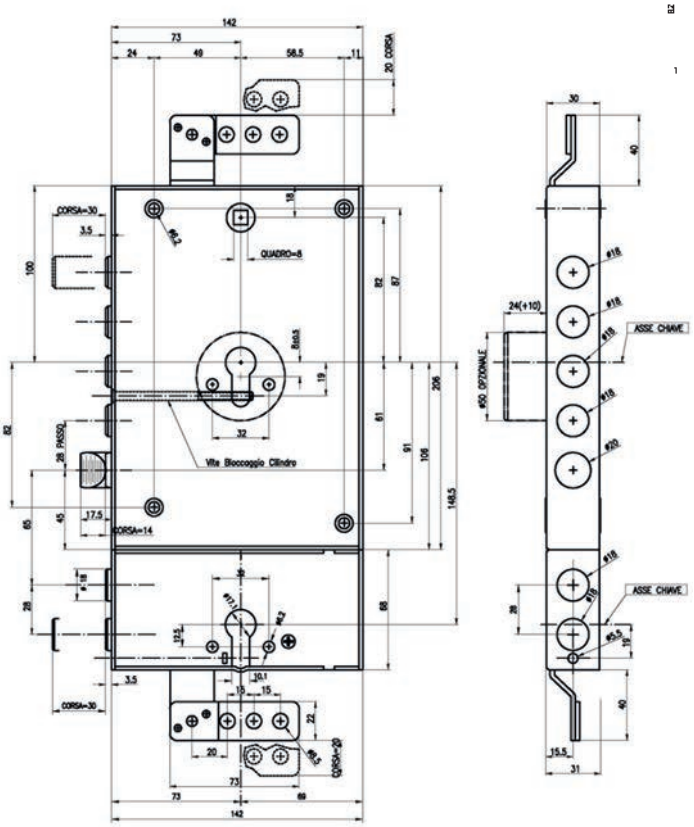

- **Serrature a cilindro europeo a 2 mandate e 3 punti di chiusura**
- **Complete di protezione cilindro antitrapano integrata non smontabile, h 24 mm, dorata (disponibile 34-44-54 mm)**
- **Versioni a 4 (-/28) e a 3 (-/37) catenacci**
- **Fornite senza cilindro**

- 2 turns European cylinder locks with 3 locking points
- Complete with drill-proof cylinder protector, gold plated, h 24 mm (available 34-44-54 mm)
- 4 bolst (-/28) or 3 bolts (-/37) versions
- Supplied without cylinder

- Serrures à cyilindre européen à 2 tours et 3 points de fermeture
- Complètes de protection cylindre antiperçage, dorée non démontable, h 24 mm (disponible 34-44-54 mm)
- Versions à 4 (-/28) ou 3 pênes (-/37)
- Fournies sans cylindre

Serie 1940

Sinistro Left Gauche	Destro Right Droite	Catenacci Bolts Pênes	Interasse caten. Bolts distance Entr'axe pênes	Kg
1940/28/S	1940/28/D	4	28 mm	3,00
1940/37/S	1940/37/D	3	37 mm	3,00

Con modulo integrato serratura di servizio a cilindro europeo (senza cilindro)

With integrated module european cylinder service lock (without cylinder)

Avec module integer serrure de service a cylindre europeen (sans cylindre)

1970/28/S	1970/28/D	4	28 mm	3,50
1970/37/S	1970/37/D	3	37 mm	3,50

Deviatori a 1, 2, 3 catenacci per porte blindate, con o senza ali a saldare, zincati antiruggine, interasse chiavistelli 50 mm

1-, 2-, 3-bolt switchlocks for security doors, with or without wings to weld, rust-proof zinc-plated, bolts distance 50 mm

Déviateurs à 1, 2, 3 pênes pour portes blindées, avec ou sans ailes à souder, zingués anti-rouille, entr'axe pênes 50 mm

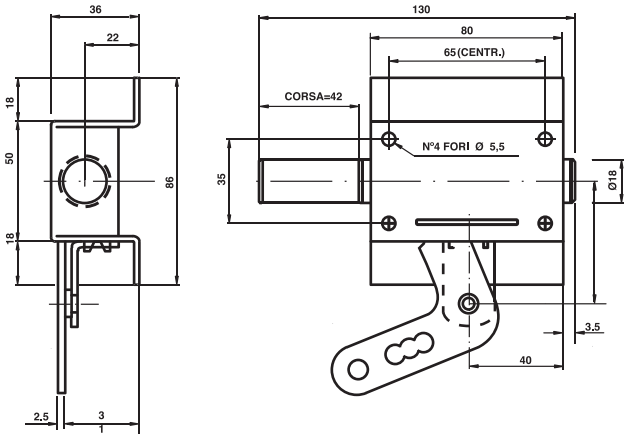

Mod.	Descrizione - Description
	Deviatore 1 catenaccio con alette a saldare **Single bolt switchlock with wings to weld - Deviateur a 1 pene avec ailes a souder**
989/1A/S	**superiore** - upper - superior **36 mm**
989/1B/S	**inferiore** - lower - inferieur **36 mm**
989/1A/30/S	**superiore** - upper - superior **30 mm**
989/1B/30/S	**inferiore** - lower - inferieur **30 mm**
989/1A/30	**superiore** - upper - superior **30 mm**
989/1B/30	**inferiore** - lower - inferieur **30 mm**

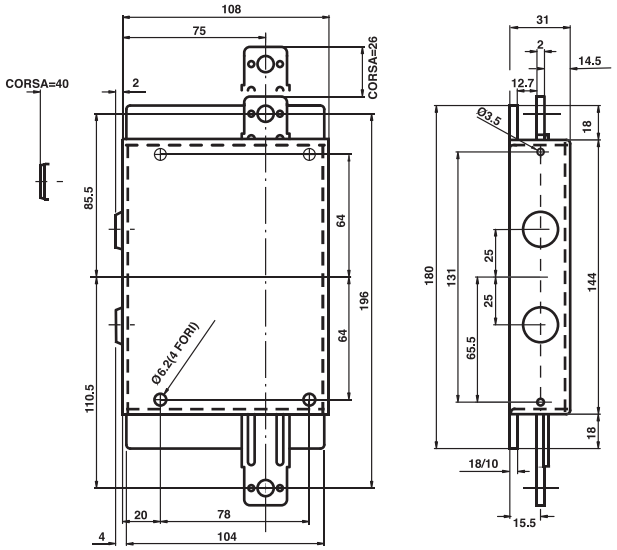

Mod.	Descrizione - Description
	Deviatore a 2 catenacci senza alette a saldare. **2 bolt switchlock, without wings to weld. Deviateur a 2 pene sans ailes a souder**
	989/2A — **Superiore** - upper - superior **31 mm**
	989/2B — **Inferiore** - lower - inferieur **31 mm**
	989/2A/S — **Superiore** - upper - superior **31 mm**
	989/2B/S — **Inferiore** - lower - inferieur **31 mm**
	989/2A/I — **Superiore** - upper - superior **31 mm**
	989/2B/I — **Inferiore** - lower - inferieur **31 mm**

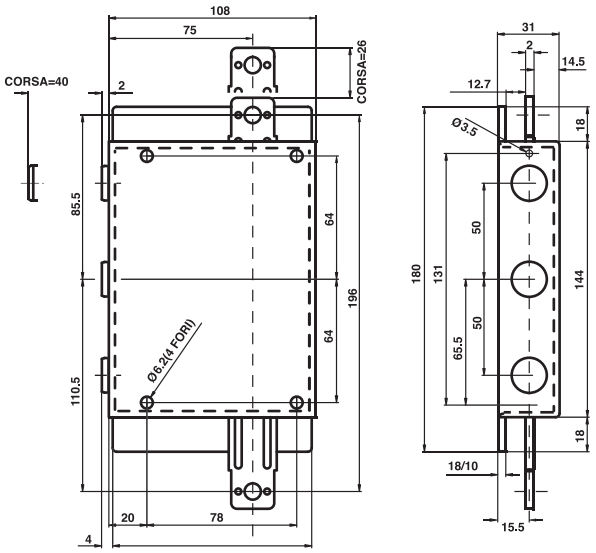

Mod.	Descrizione - Description
	Deviatore a 3 catenacci senza alette a saldare. **3 bolt switchlock, without wings to weld. Deviateur a 3 pene sans ailes a souder**
	989/3A	**Superiore** - upper - superior **31 mm**
	989/3B	**inferiore** - lower - inferieur **31 mm**
	989/3A/S	**superiore** - upper - superior **31 mm**
	989/3B/S	**inferiore** - lower - inferieur **31 mm**
	989/3A/I	**superiore** - upper - superior **31 mm**
	989/3B/I	**inferiore** - lower - inferieur **31 mm**

Limitatori d'apertura con quadro 8 mm, catenaccio Ø 18 mm e corsa 13 mm. Completi di leva cromata e vite di fissaggio

Opening limiter 8 mm square, 18 mm dia. bolt and 13 mm excursion. Supplied with chrome plated lever and fixing screw.

Compas de sécurité avec carré 8 mm pêne 18 mm Ø et 13 mm de course. Complets de levier chromée et vis de fixation.

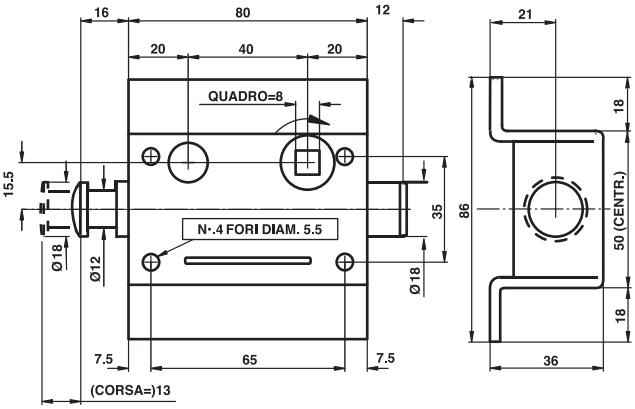

Mod.	Descrizione - Description
	Scatola 36 mm h c/alette a saldare **Box height 36 mm with wings to weld. Boiter 36 mm h avec ailes a souder**
1865ED/S	**Destro** - right - droite
1865ES/S	**Sinistro** - left - gauche
	Scatola 30 mm h c/alette a saldare **Box height 30 mm with wings to weld. Boiter 30 mm h avec ailes a souder**
1865ED/36S	**Destro** - right - droite
1865ES/30S	**Sinistro** - left - gauche
	Scatola 30 mm h c/alette a saldare **Box height 30 mm with wings to weld. Boiter 30 mm h avec ailes a souder**
1865ED/30	**Destro** - right - droite
1865ES/30	**Sinistro** - left - gauche

Serie VARIO 8000 | VARIO 7000

Gruppi di chiavi sigillati.

Sealed keysets. Groupes de clés scellées.

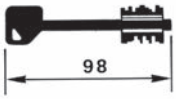

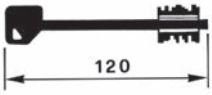

Mod.	Descrizione - Description
	Gruppo di tre chiavi - set of 3 keys - set de 3 clés
7551/3L	98 mm
7551/3LL	120 mm
	Gruppo di 6 chiavi - set of 6 keys - set de 6 clés
7551/6L	98 mm
7551/6LL	120 mm
	Gruppo di 3 chiavi e 2 di servizio **set of 3 keys and 2 service keys - set de 3 clés et 2 clés de service**
7551/S3L	98 mm
7551/S3LL	120 mm
	Gruppo di 6 chiavi e 2 di servizio **set of 6 keys and 2 service keys - set de 6 clés et 2 clés de service**
7551/S6L	98 mm
7551/S6LL	120 mm
	Chiave grezza per serie 7000/8000 **7000 and 8000 series blank key - ebauche de clé pour 7000 et 8000 series**
7554/98	98 mm
7554/120	120 mm
	Chiave grezza per serie 7100/8100 **7100 and 8100 series blank key - ebauche de clé pour 7100 et 8100 series**
7654/98	98 mm

per serie 8100/7100
for 8100/7100 series
pour séries 8100/7100

per serie 8100/7100
for 8100/7100 series
pour séries 8100/7100

Serie VARIO 8000 | VARIO 7000

	Mod.	Descrizione - Description
		Piastra supporto serratura a saldare **lock holding plate to weld - plaque support de serrure a souder**
	1875	
		Piastra antitrapano al manganese (per 1875) **mangan steel drill-proof plate (for 1875) - plaque anti percage au angan (our 1875)**
	1876/7000	
		Guidachiave 7 mm **7 mm key lead - guide - clé 7 mm**
	1835/7000	
		Ferrogliera elettrica **electric striker plate - gache electrique**
	125/APRV/S	**Sinistra per 7000/28 e 8000/28** left for 7000/28 and 8000/28 - gauche pour 7000/28 et 8000/28
	125/APRV/D	**Destra per 7000/28 e 8000/28** right for 7000/28 and 8000/28 - droite pour 7000/28 et 8000/28
		Testate serrature **lock plates - plaques serrures**
	1805/I/2500	**Per 8001, 8101, 7001 e 7101** for 8001, 8101, 7001 and 7101 - pour 8001, 8101, 7001 et 7101
		Controtestate serrature **lock counterplates - counterplaques serrures**
	1805/E/2500	**Per 8001, 8101, 7001 e 7101** for 8001, 8101, 7001 and 7101 - pour 8001, 8101, 7001 et 7101

Serie VARIO 8000 | VARIO 7000

Mod.	Descrizione - Description
	Testate serrature **lock plates - plaques serrures**
1805/I/8070	**Per 8001, 8101, 7001 e 7101** for 8001, 8101, 7001 and 7101 - pour 8001, 8101, 7001 et 7101
	Controtestate serrature **lock counterplates - conterplaques serrures**
1805/E/8070	**Per 8001, 8101, 7001 e 7101** for 8001, 8101, 7001 and 7101 - pour 8001, 8101, 7001 et 7101
	Chiave universale **universal key - clé universelle**
7550	

Serie VARIO 2500 | VARIO 2570

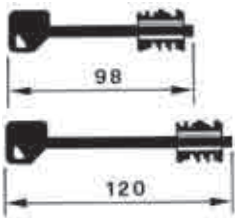

Mod.	Descrizione - Description
	Gruppo di tre chiavi - set of 3 keys - set de 3 clés
2551/3L	98 mm
2551/3LL	120 mm
	Gruppo di 6 chiavi - set of 6 keys - set de 6 clés
2551/6L	98 mm
2551/6LL	120 mm
	Chiave grezza per serie 7000/8000 **7000 and 8000 series blank key - ebauche de clé pour 7000 et 8000 series**
2554/98	98 mm
2554/120	120 mm
	Piastra supporto serratura a saldare **lock holding plate to weld - plaque support de serrure a souder**
1875	
	Piastra antitrapano al manganese (per 1875) **mangan steel drill-proof plate (for 1875) - plaque anti percage au mang.(pour 1875)**
1876/VARIO	
	Guida chiave 40 mm **40 mm key lead - guide clé 40 mm**
1835	

Serie VARIO 2500 | VARIO 2570

Mod.	Descrizione - Description
	Ferrogliera elettrica **electric striker plate - gache eectrique**
125/APRV/S	**Sinistra per 2500/28** - left for 2500/28 - gauche pour 2500/28
125/APRV/D	**Destra per 2500/28** - right for 2500/28 - droite pour 2500/28
	Testate serrature **lock plates - plaques serrures**
1805/I/2500	**Per 2501** - for 2501 - pour 2501
1805/I/2570	**Per 2571** - for 2571 - pour 2571
	Controtestate serrature **lock counterplates - contreplaques serrures**
1805/E/2500	**Per 2501** - for 2501 - pour 2501
1805/E/2570	**Per 2571** - for 2571 - pour 2571
	Chiave universale **universal key - clé universelle**
2550	98 mm

Serie 1840 | 1870

Mod.	Descrizione - Description
	Chiave tagliata supplementare **extra cut key - clé taillé supplementaire**
1826	98 mm
	Chiave grezza **blank key - ebauche de clé**
1815	98 mm
1830	115 mm
	Piastra supporto serratura a saldare **lock holding plate to weld - plaque support de serrure a souder**
1875	
	Piastra antitrapano manganese (per 1875) **mangan steel drill-proof plate (for 1875) - plaque anti - percage au mangan (pour 1875)**
1876/DM	
	Guidachiave 40 mm **40 mm key lead -guide clé 40 mm**
1835	
	Ferrogliela elettrica **electric striker plate - gache electrique**
125/APR/S	**Sinistra per 1840/28** - left for 1840/28 - gauche pour 1840/28
125/APR/D	**Destra per 1840/28** - right for 1840/28 - droite pour 1840/28
	Testate serrature **lock plates - plaques serrures**
1805/I/1840	**Per 1840** - for 1840 - pour 1840
1805/I/1870	**Per 1870** - for 1870 - pour 1870
	Controtestate serrature **lock counterplates - contreplaques serrures**
1805/E/1840	**Per 1840** - for 1840 - pour 1840
1805/E/1870	**Per 1870** - for 1870 - pour 1870

Serie 1840 | 1870

Mod.	Descrizione - Description
	Pacco gorges di ricambio **spare levers pack - paquet de gorges de rechange**
1827	

Serie 1900

Mod.	Descrizione - Description
	Chiave grezza **blank key - ebauche de clé**
1915	95 mm
	Pacco gorges di ricambio **spare levers pack - paquet de gorges de rechange**
1829/S	**Per serie 1900 sinistro** - for 1900 series left - pour 1900 serie gauche
1829/D	**Per serie 1900 destro** - for 1900 series right - pour 1900 serie droite

Serie 1940M | 1940

Mod.	Descrizione - Description
	Piastra supporto serratura a saldare **lock holding plate to weld - plaque support de serrure a souder**
1875	
	Piastra antitrapano al manganese (per 1875) **mangan steel drill-proof plate (for 1875) - plaque anti percage au angan (our 1875)**
1876/CIL	**Per serie 1940** - for 1940 series - pour serie 1940
1876M/CIL	**Per serie 1940mn** - for 1940mn series - pour serie 1940mn
	Guidachiave 7 mm **7 mm key lead - guide - clé 7 mm**
1835/7000	
	Ferrogliela elettrica **electric striker plate - gache electrique**
125/APRV/S	**Sinistra per 1940mn** - left for 1940mn - gauche pour 1940mn
125/APRV/D	**Destra per 1940mn** - right for1940mn - droite pour 1940mn
	Testate serrature **lock plates - plaques serrures**
1805/I/2500	**Per1940mn** - for 1940mn - pour 1940mn
	Controtestate serrature **lock counterplates - counterplaques serrures**
1805/E/2500	**Per1940mn** - for 1940mn - pour 1940mn
	Testate serrature **lock plates - plaques serrures**
1805/I/8070	**per 1970mn/1970mntop** - for1970mn/1970mntop - pour 1970mn/1970mntop
	Controtestate serrature **lock counterplates - counterplaques serrures**
1805/E/8070	**per 1970mn/1970mntop** - for1970mn/1970mntop - pour 1970mn/1970mntop

Potent

Protettori per cilindri

Defenders anti-drill for cylinders

Protecteurs anti-perçage cylindres

Potent

Serie 1940 | 1840 | 2500

Protettori antitrapano in acciaio cementato per cilindri a profilo Europeo. Completi di mostrina di finitura.

Drill-proof and hardened steel protectors for European profile cylinders. Supplied with finishing shield.

Protecteurs anti-perçage en acier cimentè pour cylindres à profil Européen. Fournis avec plaquettes de finition.

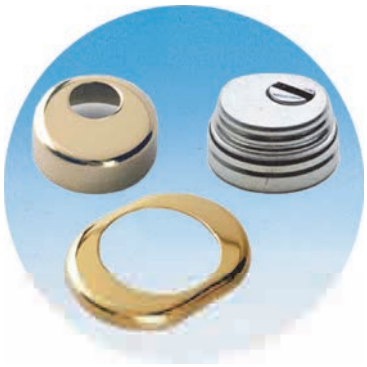

Protettore antitubo antitrapano per cilindro interasse viti 32 mm diametro 50 mm
drill-proof protector anti tube for cylinder screw distance 32 mm – 50 mm
protecteur anti tube pour cylinder entr'axe vis 32 mm – 50 mm

1946.50AT/32

1946.50AT/32D	**Dorato** - gold plates - doré
1946.50AT/32C	**Cromato** - chromed - chromé
1946.50AT/32CS	**Cromo satinato** - satin chromed - chrome satiné
1946.50AT/32ALB	**Bronzato** - bronzed - bronze

Protettore cilindro per articoli serie : 2570, 1970 e 1870
Cylinder defender for items series : 2570, 1970 e 1870
Protecteur cylindres pour les séries d'articles : 2570, 1970 e 1870

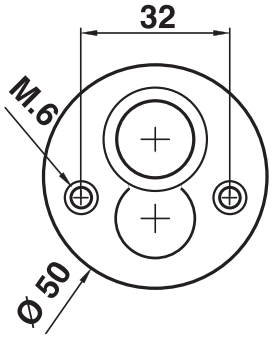

Serie 1940M | 1940

Protettore antitubo antitrapano per cilindro interasse viti 38 mm diametro 50 mm
drill- proof protector anti tube for cylinder screw distance 38 mm – 50 mm
protecteur anti tube pour cylinder entr'axe vis 38 mm – 50 mm

1946.50/38

1946.50/38D	**Dorato** - gold plates - doré
1946.50/38C	**Cromato** - chromed - chromé
1946.50/38CS	**Cromo satinato** - satin chromed - chrome satiné
1946.50/38ALB	**Bronzato** - bronzed - bronze

Protettore cilindro per articoli serie : 1900CIL, 1940MN, 1970MN, LLC113, LLC115.
Cylinder protector for items series : 1900CIL, 1940MN, 1970MN, LLC113, LLC115.
Protecteur cylindres pour les séries d'articles : 1900CIL, 1940MN, 1970MN, LLC113, LLC115.

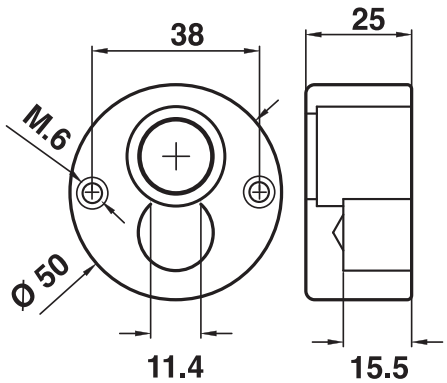

Serie 1940M | 1940

Protettori antitrapano in acciaio cementato per cilindri a profilo Europeo. Completi di mostrina di finitura.

Drill-proof and hardened steel protectors for European profile cylinders. Supplied with finishing shield.

Protecteurs anti-perçage en acier cimentè pour cylindres à profil Européen. Fournis avec plaquettes de finition.

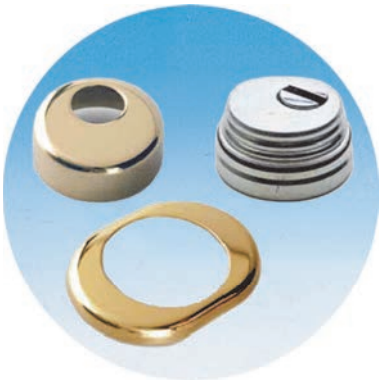

Protettore antitubo antitrapano per cilindro interasse viti 38 mm diametro 50 mm
drill-proof protector anti tube for cylinder screw distance 38 mm – 50 mm
protecteur anti tube pour cylinder entr'axe vis 38 mm – 50 mm

1946.50AT/38

1946.50AT/38D	**Dorato** - gold plates - doré
1946.50AT/38C	**Cromato** - chromed - chromé
1946.50AT/38CS	**Cromo satinato** - satin chromed - chrome satiné
1946.50AT/38ALB	**Bronzato** - bronzed - bronze

Protettore cilindro per articoli serie : 1900CIL, 1940MN, 1970MN, LLC113, LLC115.
Cylinder protector for items series : 1900CIL, 1940MN, 1970MN, LLC113, LLC115.
Protecteur cylindres pour les séries d'articles : 1900CIL, 1940MN, 1970MN, LLC113, LLC115.

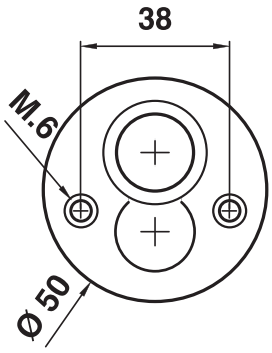

Serie 1940M | 1940

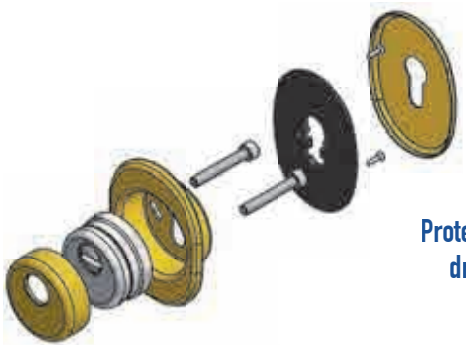

Protettore antitubo antitrapano per cilindro interasse viti 38 mm diametro 50 mm
drill- proof protector anti tube for cylinder screw distance 38 mm - 50 mm
protecteur anti tube pour cylinder entr'axe vis 38 mm - 50 mm

1946.50/38D-SHKIT	**Dorato** - gold plates - doré
1946.50/38CS-SHKIT	**Cromo satinato** - satin chromed - chrome satiné

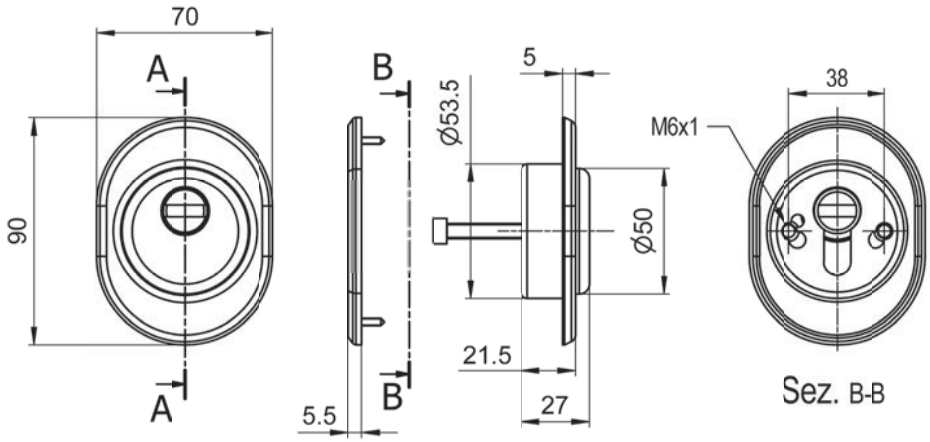

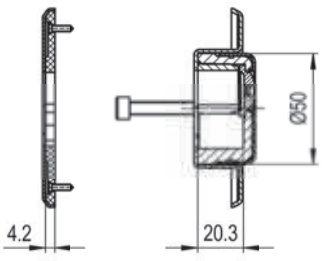

- Protettore antitrapano in acciaio cementato per cilindri a profilo europeo Diam. 50 mm.
- Interasse viti di fissaggio 38 mm, durezza corpo minimo 55 HRC.
- Vaschetta antiscasso in acciaio a protezione del protettore
- Mostrina interna con supporto in plastica
- 2 viti M6x40
- Imballo scatola cartone individuale

- 50 mm diam. drill-proof and hardened steel protector for European profile cylinders.
- Screws distance 38 mm, minimum 55 HRC hardeness
- Steel defender shield anti-burglary
- Key hole shields with plastic support
- 2 screws M6x40
- Individual box carton packing

- Protecteur anti-perçage en acier cimentè pour cylindres à profil Européen, 50 mm diam.
- Entr'axe vis 38 mm, dureté de surface min. 55 HRC
- Plaquette de protection en acier anti-effraction
- Plaquette pour cylindre européen avec support plastique
- 2 vis M6x40
- Emballage boîte carton individuelle

Serie 1940M | 1940

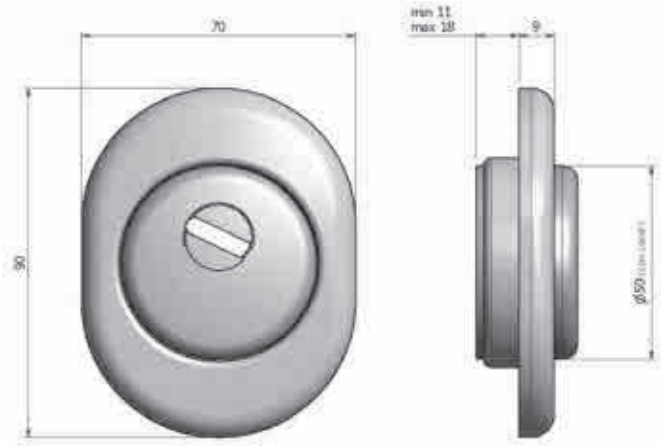

Protettore antitubo regolabile antitrapano per cilindro interasse viti 38 mm diametro 50 mm
adjustable drill-proof protector anti tube for cylinder screw distance 38 mm – 50 mm
protecteur anti tube reglale pour cylinder entr'axe vis 38 mm – 50 mm

1946.50ATREG/38D	**Dorato** - gold plates - doré
1946.50ATREG/38C	**Cromato** - chromed - chromé
1946.50ATREG/38CS	**Cromo satinato** - satin chromed - chrome satiné
1946.50ATREG/38ALB	**Bronzato** - bronzed - bronze

Protettore cilindro per articoli serie : 1900CIL, 1940MN, 1970MN
Cylinder defender for items series : 1900CIL, 1940MN, 1970MN
Protecteur cylindres pour les séries d'articles : 1900CIL, 1940MN, 1970MN

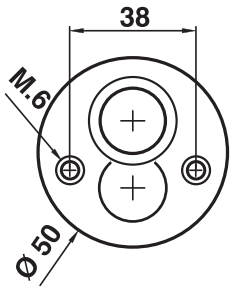

1946.50ATREG/38

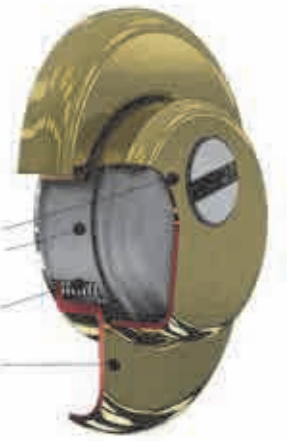

Spioncini

Door viewers

Judas

Potent

- Spioncini in ottone verniciato, lucido, bronzato, cromato e cromo satinato, completi di rondella posteriore
- Ottiche in materiale sintetico di alta qualità
- Diametri 14–16 mm
- Lunghezze da 18 a 120 mm
- Prolunghe disponibili 10 ÷ 20 mm
- Angolo visuale 180 – 200°
- Rondella ⊠ diam. 30 mm
- Rondella ⊠ diam. 22 mm

- Nuova linea Spioncini in alluminio stampato e parti in plastica.
- Finitura ottone lucido, bronzata e cromo satinata.

- Bright, bronzed, chormed and satine cromed brass viewers, complete with bach washer
- Optics from high quality synthetic material
- Diameters 14-16 mm
- Lengths 18 to 120 mm
- 10 ÷ 20 mm extensions available
- Visual angle 180 - 200°
- Washer ⊠ diam. 30 mm
- Washer ⊠ diam. 22 mm

- New Door viewers made by aluminuim and plastic material.
- Brass, bronzed and satine cromed viewers finishing

- Judas en laiton brillant, bronzé, chromé et chromé satiné, complets de rondelle intérieure
- Optiques en matériel synthétique de haute qualité
- Diamètres 14 - 16 mm
- Longueurs de 18 à 120 mm
- Rallonges disponibles 10 ÷ 20 mm
- Angle visuel 180 - 200°
- Rondelle ⊠ diam. 30 mm
- Rondelle ⊠ diam. 22 mm

- Nouveau Judas en aluminium et plastique.
- Finition en laiton brillant, bronzé, chromé satiné.

OTTONE
BRASS
LAITON

Mod.		Lunghezza Lenght Longueur	Diametro Diameter Diamètre	Rondella Washer Rondelle	
12902/OT	180°	18÷30	14	☒	24
12902/CR	180°	18÷30	14	☒	24
12902/SA	180°	18÷30	14	☒	24
12902/BR	180°	18÷30	14	☒	24
12905/OT	180°	35÷60	14	☒	24
12905/CR	180°	35÷60	14	☒	24
12905/SA	180°	35÷60	14	☒	24
12905/BR	180°	35÷60	14	☒	24
12900/OT	180°	50÷82	14	☒	24
12900/CR	180°	50÷82	14	☒	24
12900/SA	180°	50÷82	14	☒	24
12900/BR	180°	50÷82	14	☒	24
12910/OT	180°	50÷82	14	☒	24
12910/CR	180°	50÷82	14	☒	24
12910/SA	180°	50÷82	14	☒	24
12910/BR	180°	50÷82	14	☒	24
12901/OT	180°	60÷110	14	☒	24
12901/CR	180°	60÷110	14	☒	24
12901/SA	180°	60÷110	14	☒	24
12901/BR	180°	60÷110	14	☒	24

OTTONE
BRASS
LAITON

Mod.	∢	Lunghezza Lenght Longueur	Diametro Diameter Diamètre	Rondella Washer Rondelle	
12940/OT	180°	70÷120	14	☒	24
12940/CR	180°	70÷120	14	☒	24
12940/SA	180°	70÷120	14	☒	24
12940/BR	180°	70÷120	14	☒	24
12920/OT	200°	50÷82	16	☒	24
12920/CR	200°	50÷82	16	☒	24
12920/SA	200°	50÷82	16	☒	24
12920/BR	200°	50÷82	16	☒	24
12930/OT	200°	60÷110	16	☒	24
12930/CR	200°	60÷110	16	☒	24
12930/SA	200°	60÷110	16	☒	24
12930/BR	200°	60÷110	16	☒	24

Nuove finiture
Esterno Ottone
Interno Cromo Satinato

New finishes
Exterior Brass
Satin Chrome Interior

Nouvelles finitions
Extérieur en laiton
Intérieur en chrome satiné

Mod.	∢	Lunghezza Lenght Longueur	Diametro Diameter Diamètre	Rondella Washer Rondelle	
12900/OT-SA	180°	50÷82	14	☒	24
12910/OT-SA	180°	50÷82	14	☒	24
12901/OT-SA	180°	60÷110	14	☒	24
12940/OT-SA	180°	70÷120	14	☒	24
12930/OT-SA	200°	60÷110	16	☒	24

ESECUZIONI SPECIALI, ACCESSORI, RICAMBI

SPECIAL VERSIONS, ACCESSORIES, SPARE PARTS

VERSIONS SPECIALES, ACCESSOIRES, PIECES DE RECHANGE

Mod.	Descrizione | Description
	Prolunga 10:20 mm, 10:20 mm Extension, Rallonge 10:20 mm
P-14	**Ø 14 mm** - dia. 14 mm - 14 mm Ø
P-16	**Ø 16 mm** - dia. 16 mm - 16 mm Ø
	Rosetta 14 mm - ottone lucido, 14mm Rosette - polished brass, Rosace 14 mm - laiton poli
ROS/1/OT	**Rosetta Ø 14 mm** - dia. 14 mm Rosette - Rosace 14 mm Ø
ROS/2/OT	**Rosetta Ø 16 mm** - dia. 16 mm Rosette - Rosace 16 mm Ø

Serie 12900 Digital

Articolo / Item Numb. / Article	12900DIGITAL/OT - SA
Dim. Video / Screen Size / Dimension de l'écran	3.2 pollici / inch LCD
Angolo Visuale / View Angle / Angle de vision	120°
Sensore / Sensor	1.3Mega Pixel CMOS
Alimentazione / Power Source / Alimentation	3 AAA Batterie non incluse nella confezione / Batteries not included / Batteries non incluses
Risposta video / Response / Temps de réponse	1 secondo dopo accensione Autospegnimento in 10 secondi 1 second after pressing button 10 seconds automatically turn off 1 seconde après l'allumage 10 secondes arrêt automatique
Certificati / Certificate / Certificat	RoHs - CE
Materiali / Materials / Matériels	Plastica e Ottone Plastic and Brass Plastique et Laiton
	Spessore porta : 42-110 mm Fit door thickness : 42-110 mm Epaisseur porte : 42-110 mm
	Foro fissaggio: 14 o 16 mm Fit any barrel hole : 14 or 16 mm Trou de montage : 14 or 16 mm
Dimensioni / Frame Size / Dimensions	115 mm x 62 mm x 18 mm
Colori / Color / Couleurs	Oro / Gold / Or Cromo / Silver / Argent
Temp. di funzionamento **Operating Temperature** **Température de fonctionnement**	-15°C ~ 50°C
	Evitare colpi e umidità diretta, apparecchiatura elettronica. Prevent hurts and humidity, electronic device. Évitez coups et humidité directs, équipement électronique.

Serie 12900 Digital

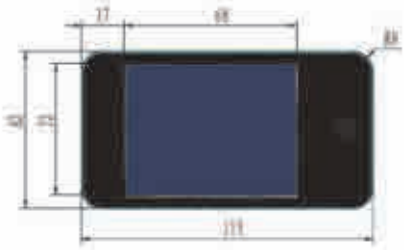

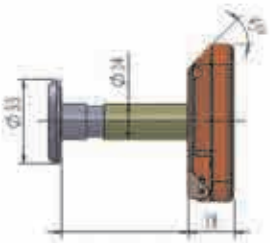

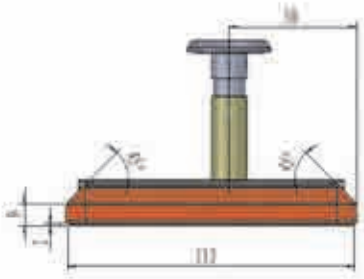

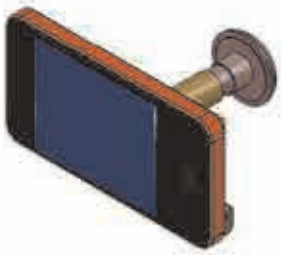

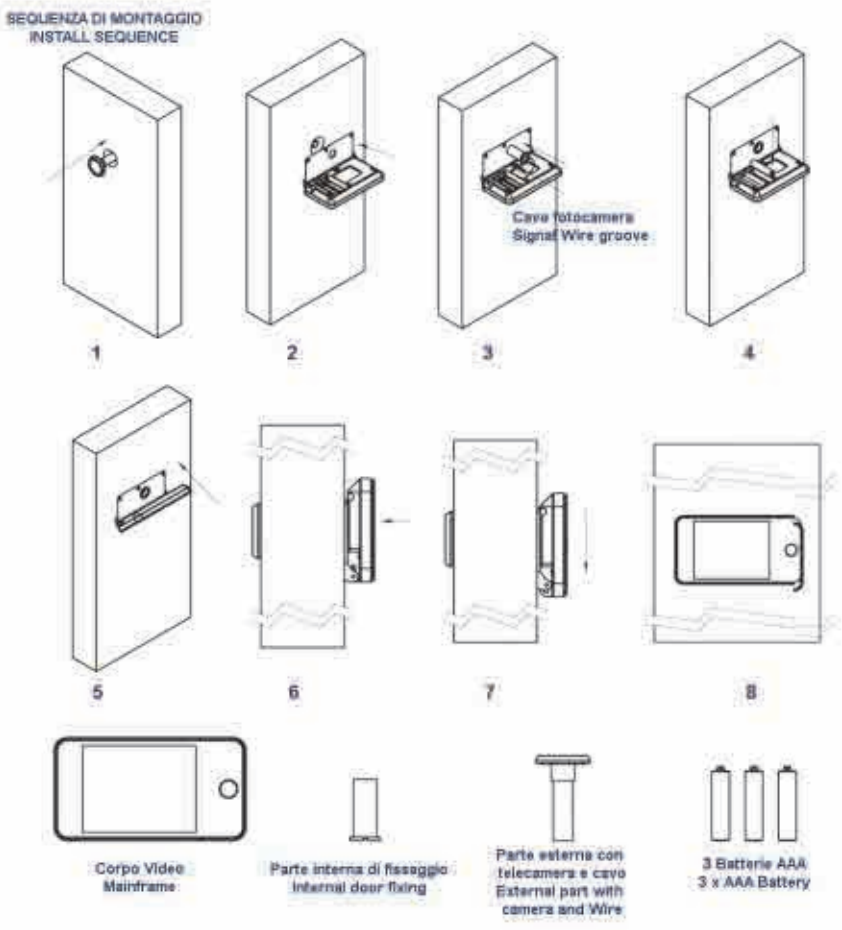

Patent

Serrature ad applicare

Surface mount locks

Serrures en applique

Potent

Serie 415

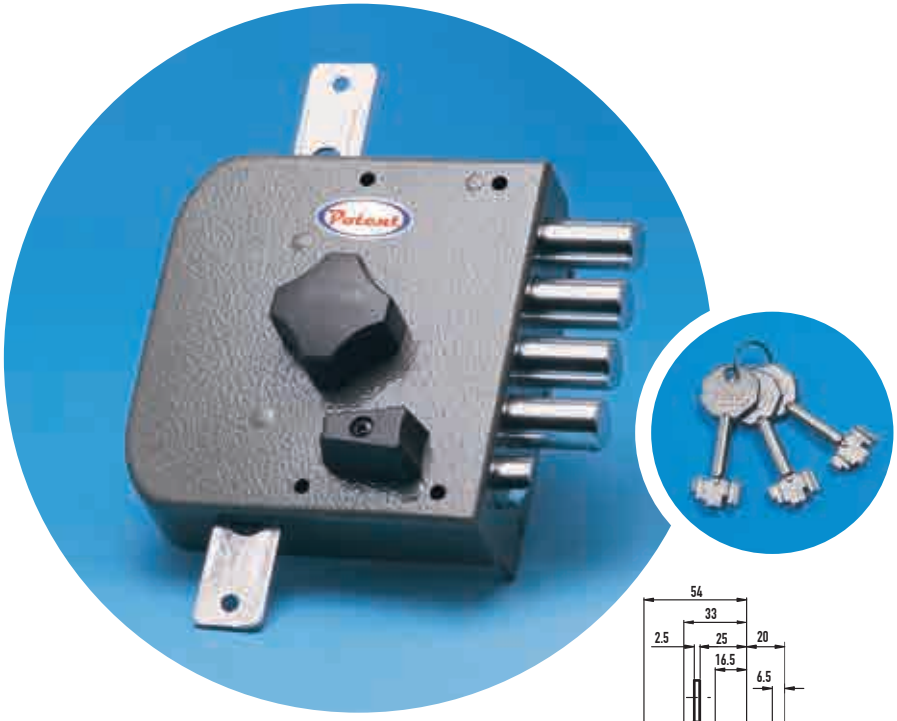

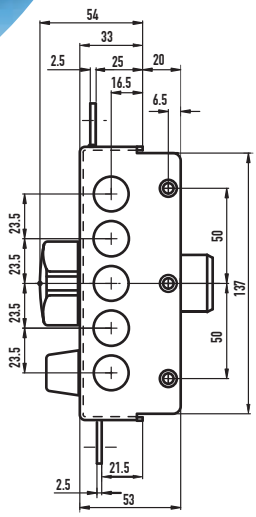

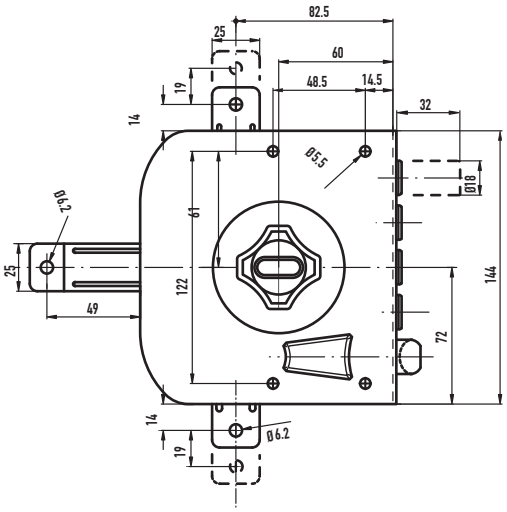

- Serrature a cilindro a pompa (lunghezza standard cilindro 50 mm, 60-80 mm a richiesta)
- Cilindro corazzato con antistrappo girevole e pastiglia antitrapano
- 170.000 combinazioni con perni addizionali antiscasso
- Con o senza mezzo giro (rovesciato a richiesta)
- 1-3-5 punti di chiusura
- Fornite con 3 chiavi cromate, mostrine entrata chiave cromo lucido, aste e accessori di montaggio
- Interno passaggio chiave o pomolo
- Disponibile ferrogliera alta
- Disponibile ferrogliera elettrica
- Finitura martellata marrone con vernice epossidica a forno antigraffio
- Adatta per porte in legno / ferro

- Pump cylinder locks (cylinder standard length 50 mm, 60-80 mm on demand)
- Armoured cylinder with grip-proof turning protection and drill-proof washer
- 170.000 combination codes with additional picking-proof pins
- With or without latch (reversed on demand)
- 1-3-5 locking points
- Supplied with 3 chromed keys,keyhole shields chrome plated, bars and fittings
- Inside keyhole or knob
- High striker plate available
- Electric striker plate available
- Brown hammered finish with oven epoxy paint anti-scratch

- Serrures à cylindre à pompe, (longueur standard cylindre 50 mm, 60-80 mm sur demande)
- Cylindre blindé avec anti-pince tournant et pastille anti-perçage
- 170.000 combinaisons avec goujons additionnels anti-tâtage
- Avec ou sans demi-tour (inversé sur demande)
- 1-3-5 points de fermeture
- Fournies avec 3 clés chromées, plaquettes entré clé chromées, barres et accessoires de montage
- Passage Intérieur à clé ou bouton
- Gâche haute sur demande
- Gâche électrique sur demande
- Finition martelée marron avec peinture époxy anti-égratignures passée au four

Serie 415

	Sinistro Left Gauche	Destro Right Droite	Chiusure Lockings Fermetures	1/2 giro Latch Demi-tour	Interno Inside Intérieur	Kg + aste Kg + bars Kg + barres
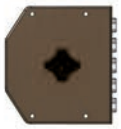	415/S	415/D	1	-	**POMOLO** KNOB BOUTON	2,350
	420/S	420/D	1	-	**CALOTTA** KEYHOLE PASSAGE CLE	2,350
	435/S	435/D	1	V	**POMOLO** KNOB BOUTON	2,350
	440/S	440/D	1	V	**CALOTTA** KEYHOLE PASSAGE CLE	2,350
	495/S	495/D	3	-	**POMOLO** KNOB BOUTON	2,500+1,450
	500/S	500/D	3	-	**CALOTTA** KEYHOLE PASSAGE CLE	2,500+1,450
	515/S	515/D	3	V	**POMOLO** KNOB BOUTON	2,500+1,450
	520/S	520/D	3	V	**CALOTTA** KEYHOLE PASSAGE CLE	2,500+1,450

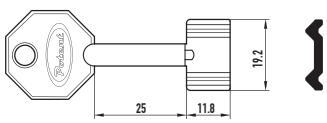

Serie 415

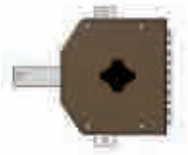

Sinistro Left Gauche	Destro Right Droite	Chiusure Lockings Fermetures	1/2 giro Latch Demi-tour	Interno Inside Intérieur	Kg + aste Kg + bars Kg + barres
581/S	581/D	5	-	**POMOLO** KNOB BOUTON	3,050+3,150

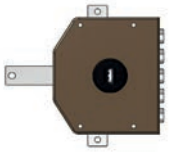

583/S	583/D	5	-	**CALOTTA** KEYHOLE PASSAGE CLE	3,050+3,150

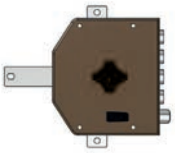

582/S	582/D	5	V	**POMOLO** KNOB BOUTON	3,050+3,150

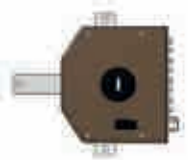

584/S	584/D	5	V	**CALOTTA** KEYHOLE PASSAGE CLE	3,050+3,150

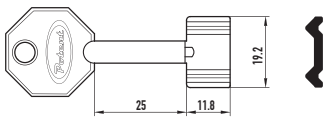

Serie 415CE

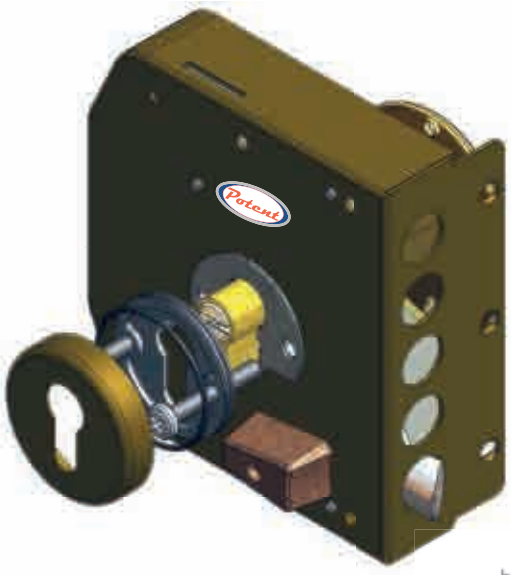

Serratura realizzata con un sistema di controllo anti-sfilamento e anti-rottura del cilindro con sistema di blocco irreversibile

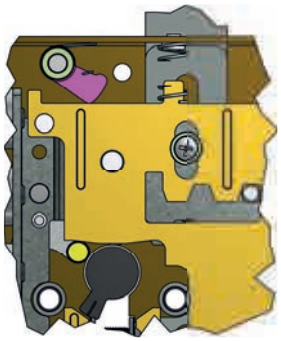

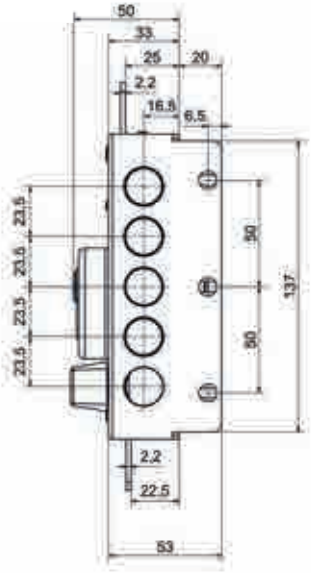

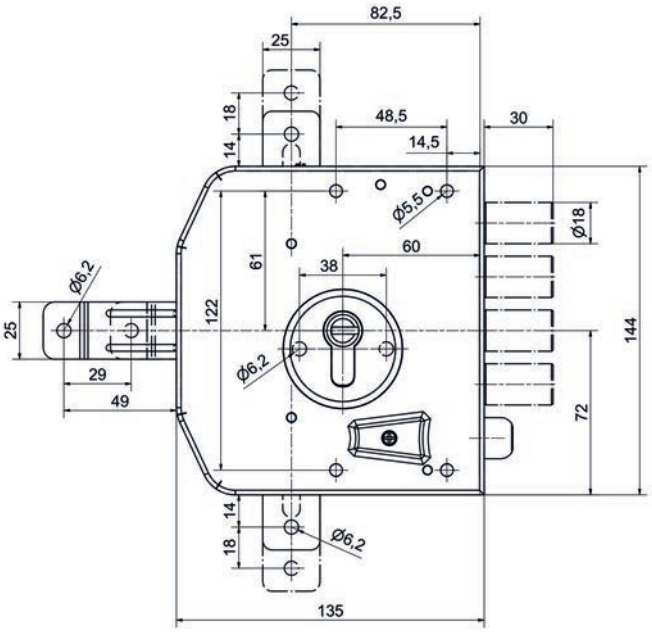

- Serrature a cilindro a profilo Europeo
- sistema a 2 mandate movimentate dal cilindro con sistema di controllo a doppi canali contrapposti
- Il supporto del Cilindro a profilo Europeo avviene tramite un supporto di sostegno in dotazione e grazie a due boccole di fissaggio con interasse 38 mm
- la serratura è realizzata con un sistema di controllo anti-sfilamento e anti-rottura del cilindro con sistema di blocco irreversibile
- 1-3-5 punti di chiusura
- Disponibile ferrogliera elettrica
- Finitura martellata marrone con vernice epossidica a forno antigraffio
- Adatta per porte in legno / ferro

- European surface cylinder lock
- System with 2 turns lock and dual opposite channels control system
- European Cylinder fixing system made with a special support and with 2 bushes with interaxe 38mm
- The lock is realized with an anti-break/extraction cylinder device and irreversible block status
- 1-3-5 locking points
- Electric striker plate available
- Brown hammered finish with oven epoxy paint anti-scratch
- Suitable for wooden and iron doors

- Serrures en applique avec cylindre à profile Européen
- Système à 2 tours, animé par le cylindre avec contrôle aux doubles canaux opposés
- Le système de fixation du cylindre Européen est réalisé par un support spécial avec 2 boîtes d'essieu avec entraxe 38mm
- La serrure est réalisée avec un système de control anti-extraction et rupture du cylindre et bloc irréversible de l'ouverture
- 1-3-5 points de fermeture
- Gâche électrique sur demande
- Finition martelée avec peinture époxy anti-égratignures passée au four
- Adapte pour portes en bois et fer

Serie 415CE

	Sinistro Left Gauche	Destro Right Droite	Chiusure Lockings Fermetures	1/2 giro Latch Demi-tour	Kg + aste Kg + bars Kg + barres
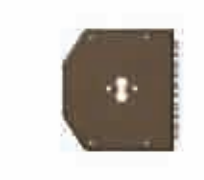	415CE/S	415CE/D	1	-	2,250
	435CE/S	435CE/D	1	V	2,250
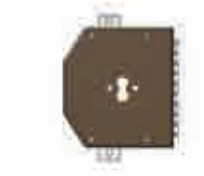	495CE/S	435CE/D	3	-	2,400+1,450
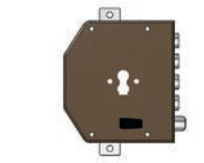	515CE/S	515CE/D	3	V	2,400+1,450
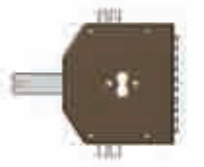	581CE/S	581CE/D	5	-	2,950+3,150
	582CE/S	582CE/D	5	V	2,950+3,150

Serie 900

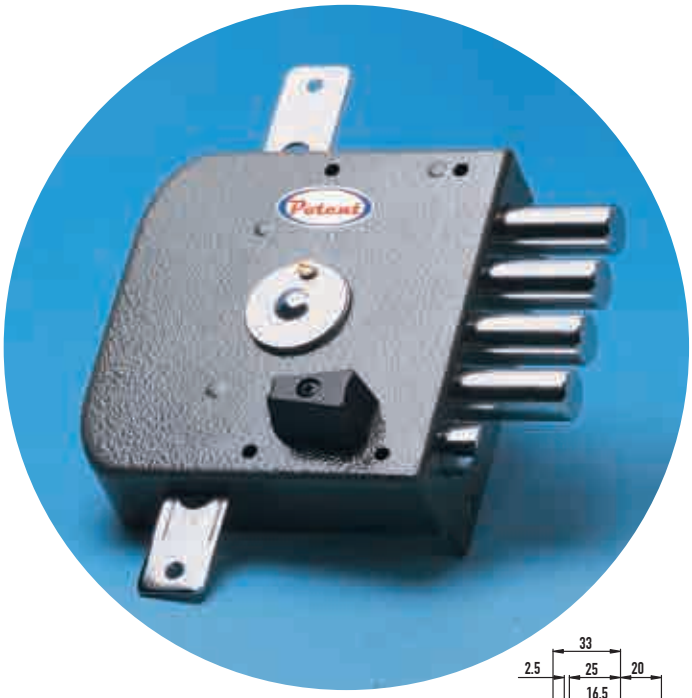

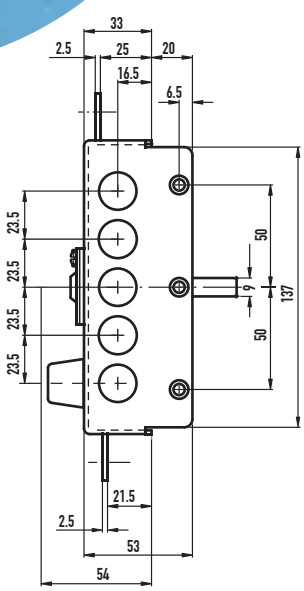

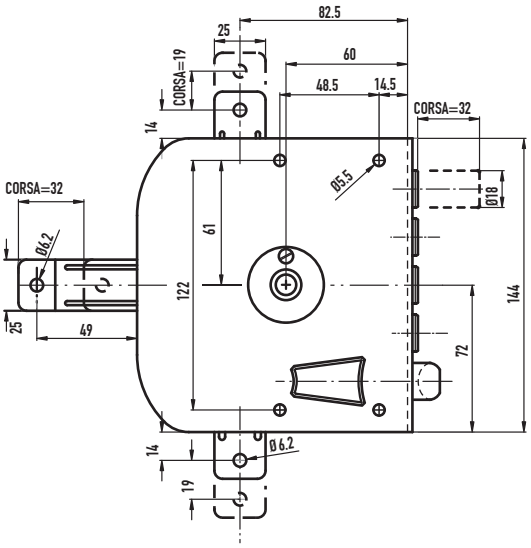

- Serratura doppia mappa 4 mandate
- 6 leve di combinazione con richiamo a molla singola per 50.000 combinazioni
- Con o senza mezzo giro (rovesciato a richiesta)
- 1-3-5 punti di chiusura
- Fornite con 3 chiavi cromate, mostrine entrata chiave bronzate, aste e accessori di montaggio
- Disponibile con chiavi telescopiche
- Disponibile ferrogliera alta ed elettrica
- Finitura martellata marrone con vernice epossidica a forno antigraffio
- Adatta per porte in legno / ferro

- 4-turn double bitted locks
- 6 single spring-recover combination levers for 50.000 combination codes
- With or without latch (returned latch on demand)
- 1-3-5 locking points
- Supplied with 3 chromed keys,keyhole shields bronzed, bars and fittings
- Available with telescopic keys
- High and electric striker plate available
- Brown hammered finish with oven epoxy paint anti-scratch

- Serrures double panneton 4 tours
- 6 gorges à rappel ressort individuel pour 50.000 combinaisons
- Avec ou sans demi-tour (inversé sur demande)
- 1-3-5 points de fermeture

Fournies avec 3 clés chromées, plaquette entré clé bronzée, barres et accessoires de montage
- Disponibles avec clés téléscopiques
- Disponibles avec gâche haute ou électrique
- Finition martelée marron avec peinture époxy anti-égratignures passée au four

Serie 900

	Sinistro Left Gauche	Destro Right Droite	Chiusure Lockings Fermetures	1/2 giro Latch Demi-tour	Kg + aste Kg + bars Kg + barres
	900/S	900/D	1	-	2,350
	910/S	910/D	1	V	2,350
	920/S	920/D	3	-	2,400 + 1,450
	930/S	930/D	3	V	2,400 + 1,450
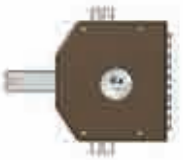	940/S	940/D	5	-	3,000+3,150
	950/S	950/D	5	V	3,000+3,150

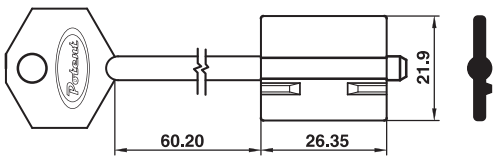

Serie 1700

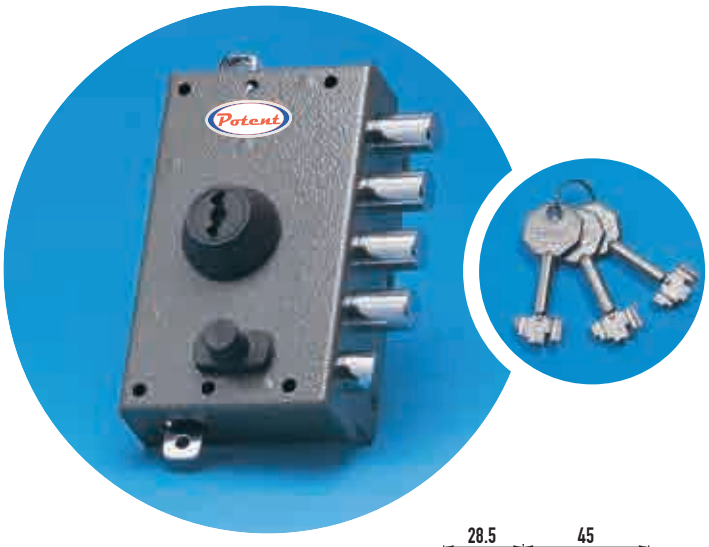

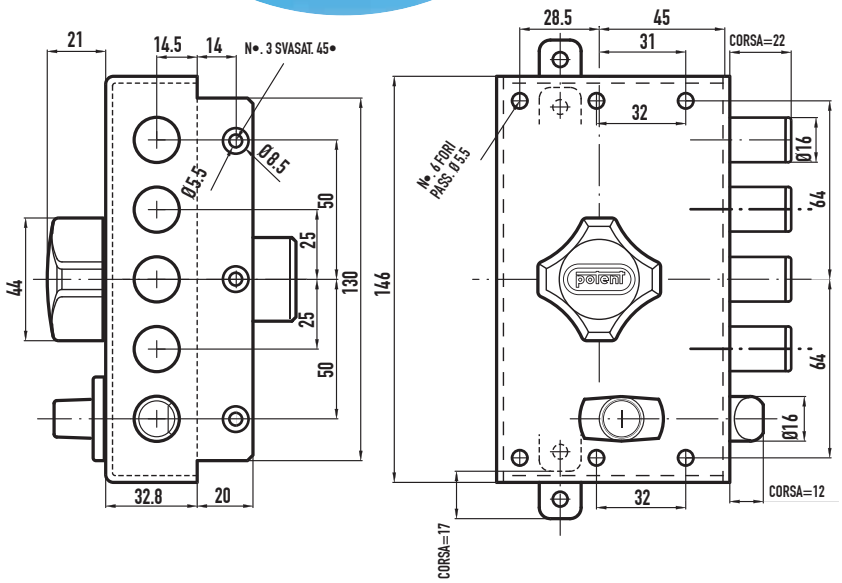

- Serrature tipo stretto a cilindro a pompa (lunghezza standard cilindro 50 mm, 60-80 mm a richiesta)
- Cilindro corazzato con antistrappo girevole e pastiglia antitrapano
- 170.000 combinazioni con perni addizionali antiscasso
- Con o senza mezzo giro (rovesciato a richiesta)
- 1-3 punti di chiusura
- Complete di 3 chiavi cromate, mostrine entrata chiave cromo lucido, aste e accessori di montaggio
- Interno passaggio chiave o pomolo
- Disponibile ferrogliera elettrica
- Finitura martellata marrone con vernice epossidica a forno antigraffio

- Narrow box pump cylinder locks (cylinder standard length 50 mm, 60-80 mm by request)
- Armoured cylinder with grip-proof turning protection and drill-proof washer
- 170.000 combination codes with additional picking-proof pins
- With or without latch (reversed latch on demand)
- 1-3 locking points
- Supplied with 3 chromed keys, keyhole shields chrome plated, bars and fittings
- Inside keyhole or knob
- Electric striker plate available
- Brown hammered finish with oven epoxy paint anti-scratch

- Serrures à cylindre à pompe, boîtier étroit (longueur standard cylindre 50 mm, 60-80 mm sur demande)
- Cylindre blindé avec anti-pince tournant et pastille anti-perçage
- 170.000 combinaisons avec goujons additionnels anti-tâtage
- Avec ou sans demi-tour (renversé sur demande)
- 1-3 points de fermeture
- Fournies avec 3 clées chromées, plaquettes entrée clé chromées, barres et accessoires de montage
- Intérieur passage clé ou bouton
- Gâche électrique sur demande
- Finition martelée marron avec peinture époxy anti-égratignures passée au four

Serie 1700

	Sinistro Left Gauche	Destro Right Droite	Chiusure Lockings Fermetures	1/2 giro Latch Demi-tour	Interno Inside Intérieur	Kg + aste Kg + bars Kg + barres
	1700/S	1700/D	1	-	**POMOLO** KNOB BOUTON	1,850
	1705/S	1705/D	1	-	**CALOTTA** KEYHOLE PASSAGE CLE	1,850
	1710/S	1710/D	1	V	**POMOLO** KNOB BOUTON	1,850
	1715/S	1715/D	1	V	**CALOTTA** KEYHOLE PASSAGE CLE	1,850
	1720/S	1720/D	3	-	**POMOLO** KNOB BOUTON	1,950+1,450
	1725/S	1725/D	3	-	**CALOTTA** KEYHOLE PASSAGE CLE	1,950+1,450
	1730/S	1730/D	3	V	**POMOLO** KNOB BOUTON	1,950+1,450
	1735/S	1735/D	3	V	**CALOTTA** KEYHOLE PASSAGE CLE	1,950+1,450

Serie 300

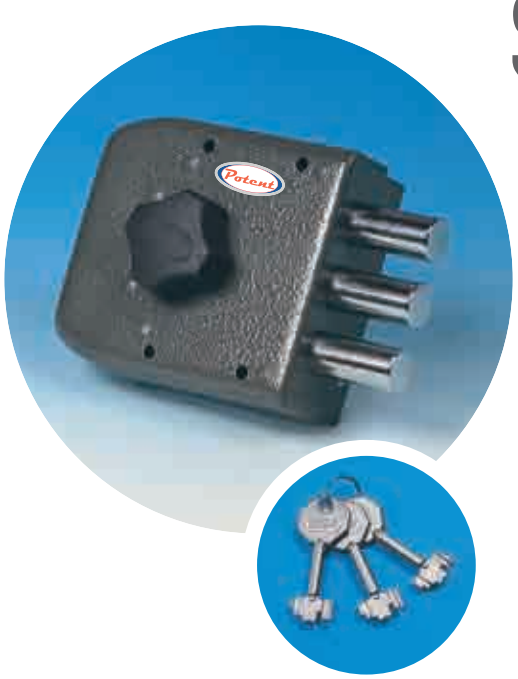

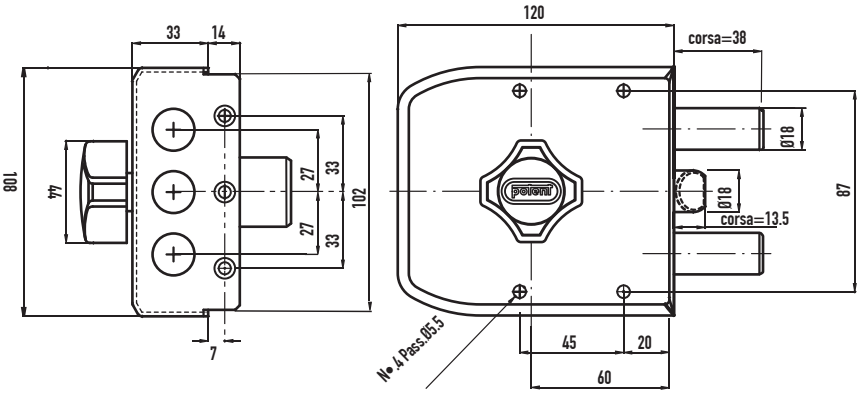

Sinistro Left Gauche	Destro Right Droite	1/2 giro Latch Demi-tour	Interno Inside Intérieur	Kg
300/S	300/D	-	POMOLO KNOB BOUTON	1,700
320/S	320/D	V	POMOLO KNOB BOUTON	1,700
305/S	305/D	-	CALOTTA KEYHOLE PASSAGE CLE	1,700
325/S	325/D	V	CALOTTA KEYHOLE PASSAGE CLE	1,700

- Serrature tipo ridotto a cilindro a pompa (lunghezza standard cilindro 50 mm, 60-80 mm a richiesta)
- Cilindro corazzato con antistrappo girevole e pastiglia antitrapano
- 170.000 combinazioni con perni addizionali antiscasso
- Con o senza mezzo giro
- Complete di 3 chiavi cromate, mostrina entrata chiave cromo lucido e accessori di montaggio
- Interno passaggio chiave o pomolo
- Finitura martellata marrone con vernice epossidica a forno antigraffio

- Reduced box pump cylinder locks (cylinder standard length 50 mm, 60-80 mm by request)
- Armoured cylinder with grip-proof turning protection and drill-proof washer
- 170.000 combination codes with additional picking-proof pins
- With or without latch
- Supplied with 3 chromed keys, keyhole shield chrome plated and fittings
- Inside keyhole or knob
- Brown hammered finish with oven dried epoxy paint anti-scratch

- Serrures à cylindre à pompe, boîtier réduit (longueur standard cylindre 50 mm, 60-80 mm sur demande)
- Cylindre blindé avec anti-pince tournant et pastille anti-perçage
- 170.000 combinaisons avec goujons additionnels anti-tâtage
- Avec ou sans demi-tour
- Fournies avec 3 clés chromées, plaquettes entrée clé chromées et accessoires de montage
- Intérieur passage clé ou bouton
- Finition martelée marron avec peinture époxy a nti-égratignures passée au four

Serie 230

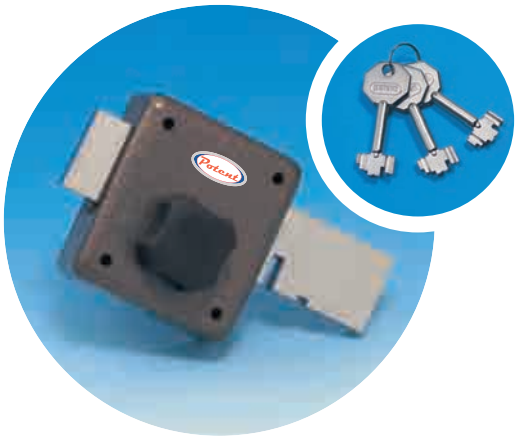

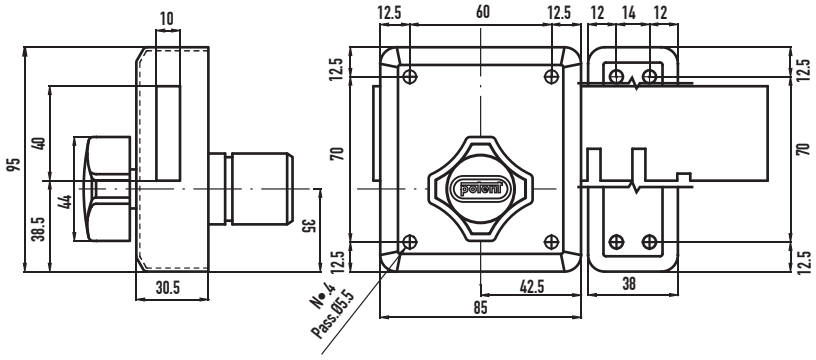

Sinistro Left Gauche	Mandate Turns Tours	Corsa mm Travel mm Course mm	Interno Inside Intérieur	Kg
250	4	80 mm	**POMOLO** KNOB BOUTON	1,520
270	6	120 mm	**POMOLO** KNOB BOUTON	1,765
255	4	80 mm	**CALOTTA** KEYHOLE PASSAGE CLE	1,520
275	6	120 mm	**CALOTTA** KEYHOLE PASSAGE CLE	1,765

- **Ferroglietti ambidestri a cilindro a pompa (lunghezza standard cilindro 50 mm, 60-80 mm a richiesta)**
- **Cilindro corazzato con antistrappo girevole e pastiglia antitrapano**
- **170.000 combinazioni con perni addizionali antiscasso**
- **Completi di 3 chiavi cromate, mostrina cromo lucido e viti di montaggio**
- **Interno passaggio chiave o pomolo**
- **Finitura martellata marrone con vernice epossidica a forno antigraffio**

- Two-handed pump cylinder rim locks (cylinder standard length 50 mm, 60-80 mm by request)
- Armoured cylinder with grip-proof turning protection and drill-proof washer
- 170.000 combination codes with additional picking-proof pins
- Supplied with 3 chromed keys, keyhole shield chrome plated and installation screws
- Inside keyhole or knob
- Brown hammered finish with oven epoxy paint anti-scratch

- Verrous à cylindre à pompe (longueur standard cylindre 50 mm, 60-80 mm sur demande)
- Cylindre blindé avec anti-pince tournant et pastille anti-perçage
- 170.000 combinaisons avec goujons additionnels anti-tâtage
- Fournis avec 3 clés chromées, plaquettes entrée clé chromées et vis de montage
- Intérieur passage clé ou bouton
- Finition martelée marron avec peinture époxy anti-égratignures passée au four

Serie 1000

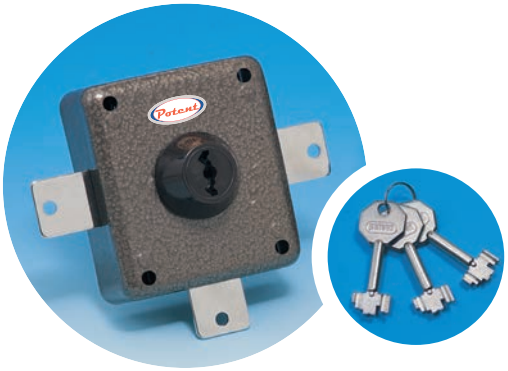

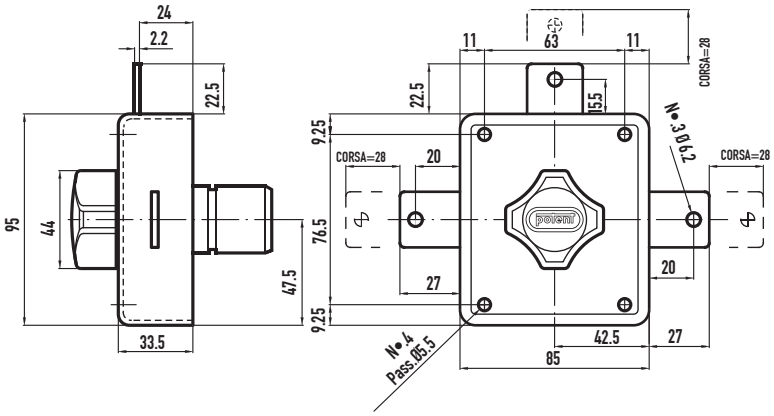

	Sinistro Left Gauche	Mandate Turns Tours	Esterno Outside Extérieur	Interno Inside Intérieur	Kg + aste Kg + bars Kg + barres
	1000	2	-	**POMOLO** KNOB BOUTON	0,570+1,450
	1100	3			0,725+2,000
	1005	2	-	**CALOTTA** KEYHOLE PASSAGE CLE	0,570+1,450
	1105	3			0,725+2,000
	1020	2	**CILINDRO** CYLINDER CYLINDRE	**POMOLO** KNOB BOUTON	1,000+1,450
	1120	3			1,050+2,000
	1025	2	**CILINDRO** CYLINDER CYLINDRE	**CALOTTA** KEYHOLE PASSAGE CLE	1,000+1,450
	1125	3			1,050+2,000

- Deviatori per aste con o senza cilindro a pompa (lunghezza standard cilindro 50 mm, 60-80 mm a richiesta)
- Cilindro corazzato con antistrappo girevole e pastiglia antitrapano
- 170.000 combinazioni con perni addizionali antiscasso
- 2 o 3 punti dichiusura
- Completi di 3 chiavi cromate, mostrina entrata cromo lucido (modelli con cilindro esterno), aste e accessori di montaggio
- Interno passaggio chiave o pomolo
- Finitura martellata marrone con vernice epossidica a forno antigraffio

- Bar switchlocks with or without cylinder (cylinder length 50 mm, 60-80 mm by request)
- Armoured cylinder with grip-proof turning protection and drill-proof washer
- 170.000 combination codes with additional picking-proof pins
- 2 or 3 locking points
- Supplied with 3 chromed keys, keyhole shield chrome plated (models with external cylinder), bars and fittings
- Inside keyhole or knob
- Brown hammered finish with over epoxy paint anti-scratch

- Déviateurs pour barres avec ou sans cylindre à pompe (longueur standard cylindre 50 mm, 60-80 mm sur demande)
- Cylindre blindé avec anti-pince tournant et pastille anti-perçage
- 170.000 combinaisons avec goujons additionnels anti-tâtage
- 2 ou 3 points de fermeture
- Fournies avec 3 clés chromées, plaquettes entrée clé chromées (modèles avec cylindre extérieur), barres et accessoires de montage
- Intérieur passage clé ou bouton
- Finition martelée marron avec peinture époxy anti-égratignures passée au four

Serie 230 | 300 | 415 | 900 | 1000 | 1700

Chiavi telescopiche per serrature serie 900 predisposte. Telescopic keys for ready locks only 900 series. Clés télescopiques seulement pour serrures predisposées serie 900

-/1T+2	**Set di chiavi composto da 1 o 2 chiavi telescopiche e da 1 o 2 normali.** Key set composed by 1 or 2 telescopic keys and 1 or normal keys. Set des cles compose avec 1 ou 2 cles telescopiques et 1 ou 2 cles normales
-/2T+1	**Set di chiavi composto da 1 o 2 chiavi telescopiche e da 1 o 2 normali.** Key set composed y 1 or 2 telescopic keys and 1 or normal keys. Set des cles compose avec 1 ou 2 cles telescopiques et 1 ou 2 cles normales

Lunghezze speciali cilindro (mm). Special cylinder lenghts (mm). Loungueurs speciales cylindres (mm).

-/60	**Per tutte le serrature a pompa.** For all pump locks. Pour toutes les serrures a pompe
-/70	**Per tutte le serrature a pompa.** For all pump locks. Pour toutes les serrures a pompe
-/80	**Per tutte le serrature a pompa.** For all pump locks. Pour toutes les serrures a pompe

Senza aste per punti di chiusura. Whitout bars for locking points. Sans barres pour points de fermeture.

-/N2	SERIE 415 - 900 - 1000
-/N2	SERIE 1700
-/N3	SERIE 1100
-/N5	SERIE 415 - 900

Stessa Chiave. Key Alike. Même Clé.

-/KA

Chiavi supplementari in dotazione. Extra keys with the lock. Clés supplémentaires en dotation.

-/4K	+1
-/5K	+2

Mezzo giro rovesciato. Reversed half - turn. Demi tour inverse.

-/R

Ferrogliera alta. High striker plate. Gache haute.

-/FA

Serie 230 | 300 | 415 | 900 | 1000 | 1700

Mod.	Per - For - Pour	

Coppia aste e accessori per serratura a 3 punti.
Pair of bars and fittings for 3 points locks.
2 barres serrures 3 points.

630	Serie 415,900	2x 80:140 cm

Asta singola per serrature a 5 punti.
Single bar for 5 points locks.
Barres individuelle pour serrures 5 points.

634	Serie 415,900	1x 50:80 cm

Asta singola per deviatore.
Single bar for switchlock.
Barres individuelle pour deviateur.

634/T	Serie 1000	1x 50:80 cm

Serie 5 aste e accessori per serratura a 5 punti.
Set of 5 bars and fittings for 5 - points locks.
5 barres et accessoires pour serrures 5 points

639/N	Serie 415, 900	4x 80:140 cm | 1x 50:80 cm

Serie 3 aste accessori per deviatore.
Set 3 bars and fittings for switchlock.
3 barres et accessoires pour deviateur.

1131	Serie 1000	2x 80:140 cm | 1x 50:50

Mod.	Per - For - Pour	

Coppia aste e accessori per serratura a 3 punti serie 1700.
Pair of bars and fittings for 3 points locks series 1700.
2 barres serrures 3 points 1700 series.

1745	Serie 1700	2x 80:140 cm

Tassello a pavimento per aste.
Floor striker plate for bars.
Gache a plancher pour barres.

643	TUTTE/ALL/TOUTES

Tassello a pavimento per aste con coperchio antipolvere a molla.
Floor striker plate for bars with dust proof spring tap.
Gache a plancher pour barres avec couvercle anti poussiere a ressort.

644	TUTTE/ALL/TOUTES

Anello di bloccaggio aste con vite.
Bar locking collar with screw.
Collierde blocage de barre avec vis.

645	TUTTE/ALL/TOUTES

Guida aste con anello in gomma.
Bar sliding collar with rubber ring.
Passe barre avec anneau gomme.

646	TUTTE/ALL/TOUTES

Serie 230 | 300 | 415 | 900 | 1000 | 1700

Mod.	Per - For - Pour
Ferrogliera registrabile per asta superiore. Upper bar adjustable striker plate. Chevalet reglable pour barre haute.	
647	TUTTE/ALL/TOUTES
Confezione accessori aste. Set of bar fittings. Kit accessoires pour barres.	
648	TUTTE/ALL/TOUTES
Prolunga spostamento aste 40 mm. 40 mm bar shifting plate. Rallonge pour barre 40 mm.	
649	TUTTE/ALL/TOUTES
Deviatore aste per quintuplici. Bar switchlock for 5 points locks. Deviateur des barres pour serrures 5-points.	
595	Serie 415,900
Ferrogliera standard 33 mm. 33 mm standard striker plate. Gache standard 33 mm.	
603	Serie 415,900

Mod.	Per - For - Pour
Ferrogliera alta 44 mm. 44 mm high striker plate. Gache haute 44 mm.	
603/A	Serie 415,900
Ferrogliera standard. Standard striker plate. Gache standard.	
605	Serie 300
Ferrogliera standard. Standard striker plate. Gache standard.	
606	Serie 230
Ferrogliera standard. Standard striker plate. Gache standard.	
606/A	Serie 250,270

Serie 230 | 300 | 415 | 900 | 1000 | 1700

Mod.	Per - For - Pour
	Ferrogliera standard. Standard striker plate. Gache standard.
1760	Serie 1700
	Ferrogliera elettrica. Electric striker plate. Gache electrique.
603/ELDX	Serie 450,900
603/ELSX	
1760/ELDX	Serie 1700
1760/ELSX	
	Mostrina entrata chiave. Keyhole shield. Plaquette entree cle.
599/DM	Serie 900
	Mostrina esterna per cilindro a pompa acciaio cromato. External shield for pump cylinder, chromed steel. Plaquette ext, pour cylindre a pompe, acier chrome.
599/PG	Serie 415,1700,300,230,1000

Mod.	Per - For - Pour
	Mostrina esterna per cilindro a pompa ottone dorato. External shield for pump cylinder gold plated brass. Plaquette ext, pour cylindre a pompe, laiton dore.
599/PGB	Serie 415,1700,300,230,1000
	Mostrina esterna per cilindro a pompa rientrata. External hollowed shield for pump cylinder. Plaquette ext, pour cylindre a pompe rentree.
602/PG	Serie 415,1700,300,230,1000
	Mostrina entrata chiave rientrata. Hollowed keyhole shield. Plaquette entree cle rentree
602/DM	Serie 900
	Chiave grezza telescopica solo per serrature a doppia mappa -/t predisposte. Cromata. Telescopic key blank for -/t ready double bitted locks only. chrome plated. Ebauche clé teléscopique uniquement pour serrures double panneton -/t predisposée. Chomé
951T	Serie 900

Serie 230 | 300 | 415 | 900 | 1000 | 1700

Mod.	Per - For - Pour

Chiave grezza per serratura doppia mappa.
Key blank for double bitted locks.
Ebauche clé pour serrures double panneton.

951	Serie 900

Chiave grezza per cilindri tipo vecchio.
Key blank for old type cylinder.
Ebauche clé pour cylindres vieux modèle.

640	Cilindri/Cylinder/Cylindres 596

Chiave grezza per cilindri tipo nuovo.
Key blank for new type cylinder.
Ebauche clé pour cylindres nouveau modèle.

1740	Cilindri/Cylinder/Cylindres 596TN

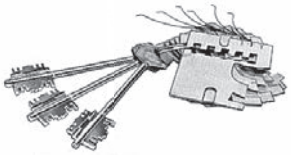

Pacco leve per serrature serie 900.
Levers pack for 900 series.
Paquet de georges pour serie 900.

997/DM/D	Destra/Right/Droite
997/DM/S	Sinistra/Left/Gauche

Mod.	Per - For - Pour

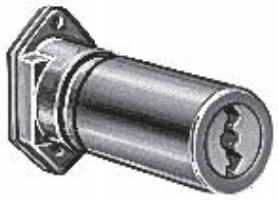

Cilindro a pompa Ø 30 mm.
Pump cylinder 30 mm diam.
Cylinder à pompe Ø 30 mm.

596TN/5	Per serrature a pompa tipo nuovo attualmente in produzione. For new type pump locks currently in production. Pour serrures à pompe nouveau modèle actuellement en production.
596TN/6	
596TN/7	
596TN/8	

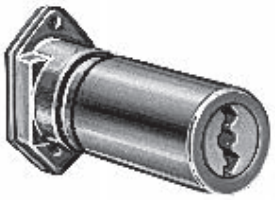

Cilindro a pompa Ø 30 mm.
Pump cylinder 30 mm diam.
Cylinder a pompe Ø 30 mm.

596/5N	Kit adattamento per serrature a pompa tipo vecchio 25 mm. Adapter kit for old type 25 mm pump locks. Kit d'adaptation serrures à pompe 25 mm vieux modèle.
596/6N	
596/7N	
596/8N	

Serrature a levetta universali

Universal cam Lock
Serrures universelles à levier

Serie 6500

New!

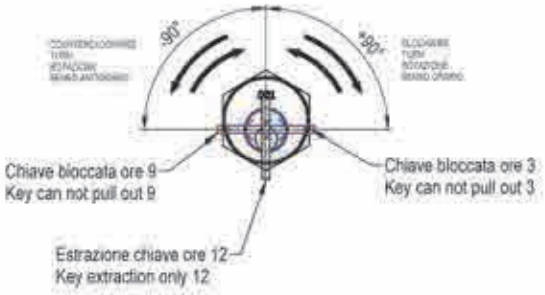

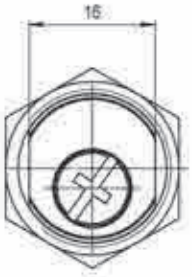

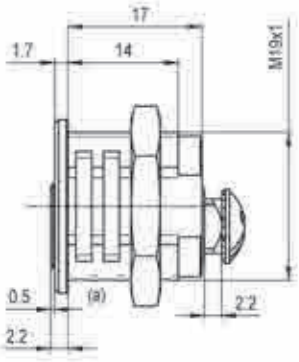

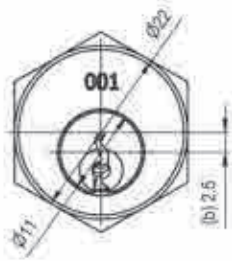

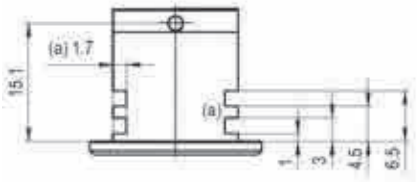

- **Serrature universali per automatismi**
- **Corpo in Zama cromato, interamente filettato e fresato per l'anti rotazione**
- **2 Chiavi in ottone nichelato**
- **Meccanismo di combinazione a perni in ottone**
- **Rotore in Ottone**
- **Molle in acciaio Inox**
- **200 combinazioni differenti per articolo**
- **Confezione in scatola multipla da 30 pz**

- Lever Cam Locks for automatic gate
- Chrome-plated Zamak body, totally threaded and milled to prevent rotation
- supplied with 2 nickel-plated keys
- Combination mechanism brass pins
- Brass rotor
- Stainless steel springs
- 200 different key combination
- 30 pcs per middle box

- Serrures universelles pour automatismes
- Corps en zamak chromé, entièrement fileté, fraisé sur les deux côtés opposés pour en éviter la rotation
- 2 clés en laiton nickelé
- Mécanisme à goupilles en laiton
- Rotor en laiton
- Ressorts en acier inoxydable
- 200 différentes combinaisons pour art.
- boîte multiple de 30 pcs.

Serie 6500

New!

Mod.	Rotazione Rotation	Estrazione chiave Key Extraction Extraction de clé	Gr.	
6500.A	+90°	12	60	30/300
6500.B	-90°	12	60	30/300
6500.C	180°	12	60	30/300

Cappuccio di protezione
Protective cap
Capuchon de protection

6500.CAP

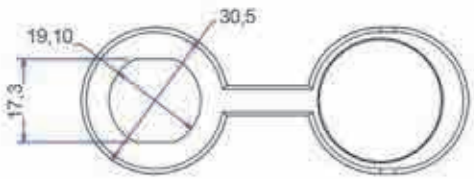

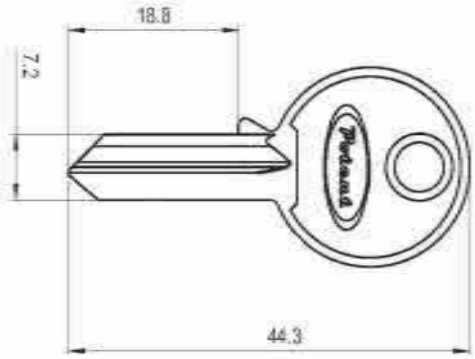

6500.K

Chiave grezza
Blank Key
Ebauche de clé

Serie 6400

New!

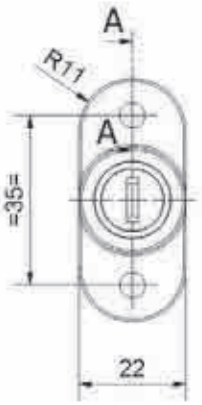

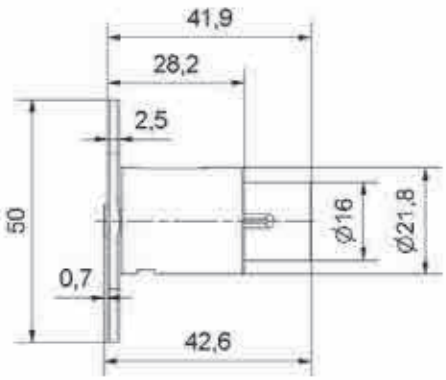

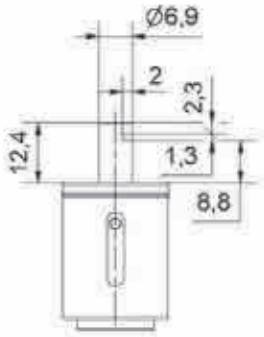

- **Serrature universali per automatismi ed armadietti**
- **Corpo in Zama cromato**
- **2 Chiavi in ottone nichelato con ricopertura in plastica**
- **Meccanismo di combinazione a lamelle in ottone**
- **Molle in acciaio Inox**
- **2000 combinazioni differenti per articolo**
- **Confezione in scatola multipla da 30 pz**

- Lever Cam Locks for automatic gate and locker
- Chrome-plated Zamak body
- supplied with 2 nickel-plated keys with palstic cover
- Combination mechanism brass lever
- Stainless steel springs
- 2000 different key combination
- 30 pcs per middle box

- Serrures universelles pour automatismes et casier
- Corps en zamak chromé
- 2 clés en laiton nickelé avec couvercle en plastique
- Mécanisme à goupilles en laiton
- Ressorts en acier inoxydable
- 2000 différentes combinaisons pour art.
- boîte multiple de 30 pcs.

Serie 6400

New!

Mod.	Rotazione Rotation	Estrazione chiave Key Extraction Extraction de clé	Gr.	
6400	+90°	12	70	30/300

6600.CAP

Cappuccio di protezione
Protective cap
Capuchon de protection

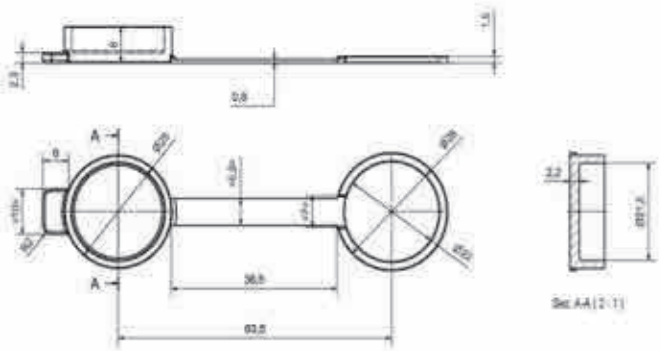

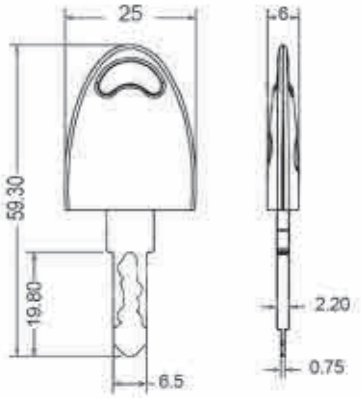

6400.K

Chiave grezza
Blank Key
Ebauche de clé

Serie 6000

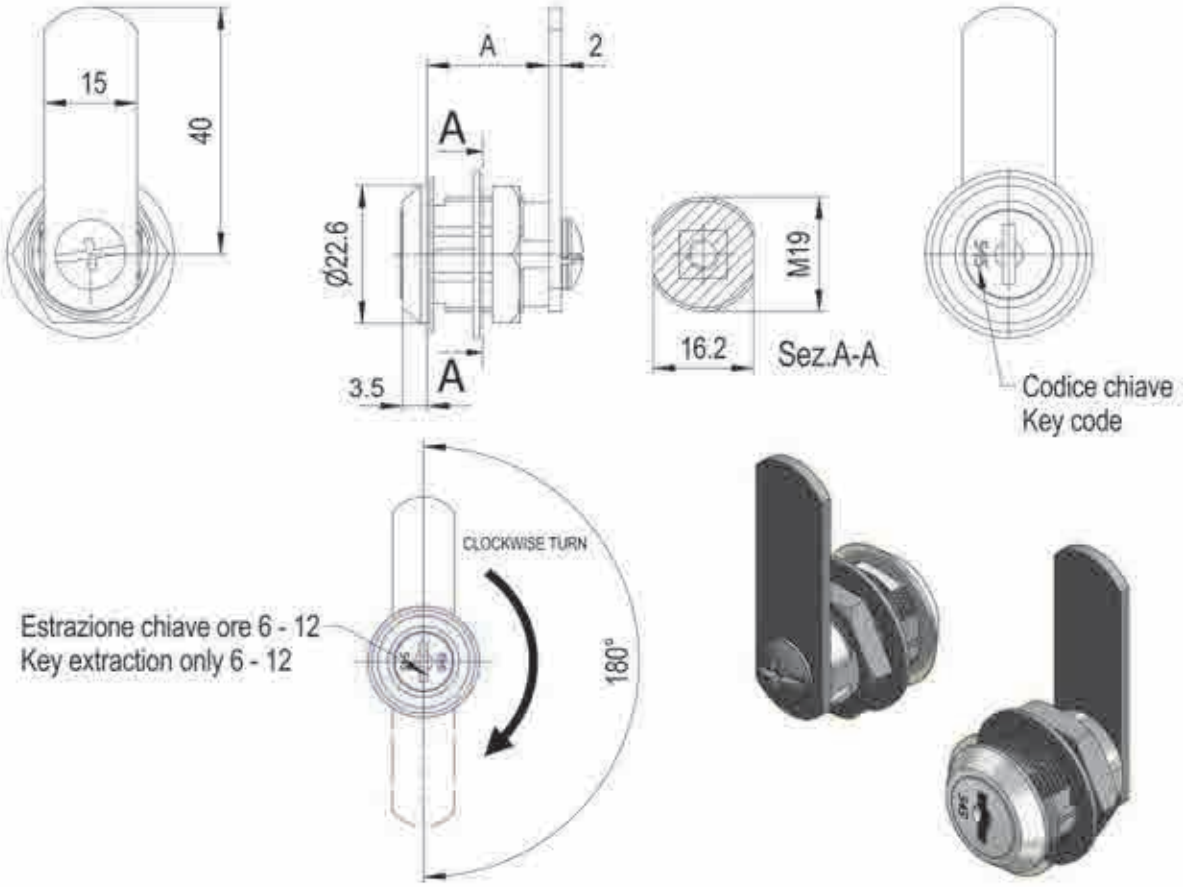

- Serrature universali a levetta
- Corpo in Zama cromato, interamente filettato e fresato per l'anti rotazione
- 2 Chiavi in ottone nichelato con impugnatura in plastica colore nero
- Meccanismo di combinazione a 5 lamelle per articolo 6016.19 e a 6 lamelle per le altre misure
- 220 combinazioni differenti per articolo 6016.19 e 600 massimo per gli altri articoli
- Dotazione standard con levetta dritta applicata con relativo dado.
- Confezione individuale, in sacchetto di trasparente, in scatola multipla da 30 pz

- Lever Cam Locks
- Chrome-plated Zamak body, totally threaded and milled to prevent rotation
- supplied with 2 nickel-plated keys with black plastic covered head
- Combination mechanism 5 wafers for item 6016.19 and 6 wafers other items
- 220 different key combination for 6016.19 and 600 max. for other items
- Standard galvanized steel straight cam already fitted
- Single packaging in trasparent polybag, 30 pcs per middle box

- Serrures universelles à levier
- Corps en zamak chromé, entièrement fileté, fraisé sur les deux côtés opposés pour en éviter la rotation
- 2 clés en laiton nickelé, avec médaille plastifiée de couleur noire
- Mécanisme à 5 lames pour l'art. 6016.19 ou à 6 lames pour tous les autres
- 220 différentes combinaisons pour art. 6016.19 et 600 max. pour tous les autres
- Levier droite en acier zingué déjà appliquée et écrou de fixation.
- sachet individuel en polythène, en boîte multiple de 30 pcs.

Serie 6000

Mod.	A mm	Diam. mm	Gr.	
6016.19	16	19	60	30/300
6020.19	20	19	60	30/300
6025.19	25	19	60	30/300
6030.19	30	19	60	30/300

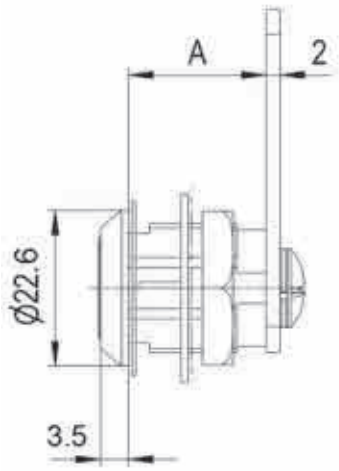

New!

Serie 6000

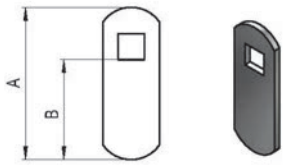

Mod.	A mm	B mm	H mm	
6000.L1	40,5	33,5	-	50
6000.L2	42,8	35,8	-	50
6000.L3	47,8	40,8	-	50
6000.L4	52,8	45,8	-	50

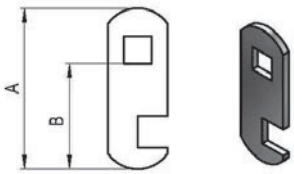

Mod.	A mm	B mm	H mm	
6001.L1	40,5	33,5	-	50
6001.L2	42,8	35,8	-	50
6001.L3	47,8	40,8	-	50
6001.L4	52,8	45,8	-	50

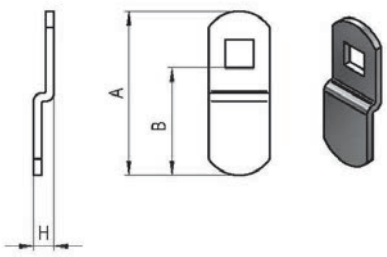

Mod.	A mm	B mm	H mm	
6002.L1	40,5	33,5	5	50
6002.L2	40,5	33,5	10	50
6002.L3	40,5	33,5	15	50

New!

Serie 6000

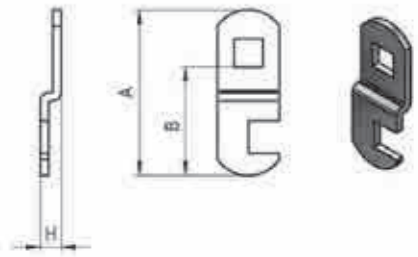

Mod.	A mm	B mm	H mm	
6003.L1	40,5	33,5	5	50
6003.L2	40,5	33,5	10	50
6003.L3	40,5	33,5	15	50

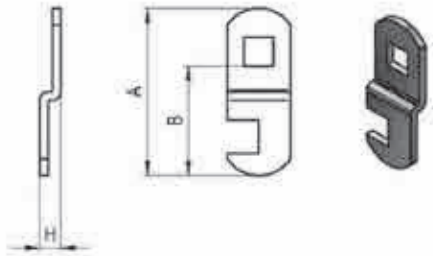

Mod.	A mm	B mm	H mm	
6004.L1	40,5	33,5	5	50
6004.L2	40,5	33,5	10	50
6004.L3	40,5	33,5	15	50

Potent

Casseforti a murare e a posare

Wall and standing safes
Coffres-forts à mur et à poser

Potent

Serie RSC

Mod.	Dim. estrerne Ext. dimension Dim. extérieur (H x L x P) mm	Dim. interne Int. dimension Dim. intérieur (H x L x P) mm	Catenacci Bolts Pênes	Kg
2517RSC	180X260X150	160x240x100	2	7
3121RSC	210X310X195	190x290x145	2	10
3625RSC	230X360X195	210x340x145	2	12
4025RSC	250X400X195	230x380x145	2	13,5
4228RSC	280X400X195	260x400x145	4	16
4932RSC	320X490X195	300x470x145	4	20

CASSAFORTE con CHIAVE DOPPIA MAPPA

- **Serrature a chiave doppia mappa a 2 giri**
- **Frontale in acciaio 8 mm a taglio laser**
- **Fornite con 2 chiavi cromate**
- **Finitura grigia scura**

DOUBLE BITTED KEY SAFE

- 2-turns double bitted locks
- Steel face 8 mm thick, laser cut
- Supplied with 2 chromed keys
- Dark Grey finish

COFFRES-FORTS avec CLE DOUBLE PANNETON

- Serrures à clé double panneton à 2 tours
- Face rn acier 8 mm épaisseur, coupe au laser
- Fournis avec 2 clés chromées
- Finition grise foncé

Serie Mobile

Mod.	Dim. estrerne Ext. dimension Dim. extérieur (H x L x P) mm	Catenacci Bolts Pênes	Kg
M2212C	130X220X110	2	5,5
M3121C	210X310X195	2	8,5

- Frontale in acciaio con telaio monoblocco, spessore 5 mm, mantello 3 mm, fondo 5 mm
- Accoppiamento telaio/corpo con saldatura continua
- Catenacci cromati in acciaio
- 4 fori di ancoraggio sul fondo
- Trattamento totale antiruggine con verniciatura epossidica a forno colore beige
- Modelli a chiave forniti con 2 chiavi cromate
- Imballo scatola cartone individuale

- Steel face with monolitic frame 5 mm thickness, 3 mm, body ,5 mm back plate
- Frame paired to body with continuous welding
- Sawproof fixed steel bolts, chrome plated
- 4 fixing holes on the back plate
- Rust-proof oven epoxy painting, beige colour
- Models supplied with 2 chromed keys
- Individual box carton packing

- Front acier avec cadre monobloc, épaisseur 5 mm, manteau 3 mm fond 5 mm
- Couplage cadre/corps par soudure continue
- Pênes en acier chromés, fixes
- 4 trous de fixation sur le fond
- Traitement anti-rouille et peinture epoxy au four, couleur beige
- Modèles à clé fournis avec 2 clés chromées
- Emballage boîte carton individuelle

Serie Portafucili

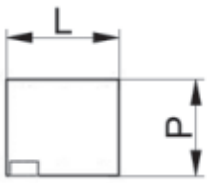

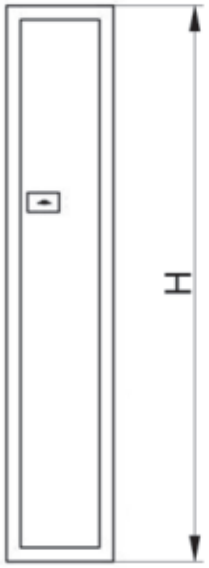

- Portafucili in acciaio verniciato colore NERO
- Spessore lamiera corpo e sportello 2 mm
- Serratura di chiusura a doppia mappa a 6 gorges di combinazione, 2 chiavi in dotazione
- Supporti rivestiti in gomma morbida
- Tesoretto con chiusura indipendente sugli armadi a 5, 7 e 10 posti
- disponibili nelle versioni a 3, 5, 7 e 10 posti fucile

- Steel Gun Safe BLACK painted
- Body and door thickness 2 mm
- Double bitted locks with 6 combination levers, supplied with 2 chromed keys
- Gun supports in soft rubber
- Interior drawer with indipendent key for items P50T, P70T, P100T
- Available for 3, 5, 7 and 10 guns

- Armoire à fusils en acier, finition NOIR foncé
- Cadre et face in acier 2 mm épaisseur
- Serrure de sécurité à 6 gorges avec clé à double panneton (2 clés fournies)
- Supports d'armes en gomme souple
- Tiroir intérieur avec clé indépendant pour articles P50T, P70T, P100T
- Disponible dans les versions pour 3, 5, 7, 10 fusils

Serie Portafucili

Cod.	P30	P50T	P70T	P100T
N° Fucili / Guns / Fusil	x3	x5	x7	x10
Apertura / Opening / Ouverture	Chiave / Key / Clé	Chiave / Key / Clé	Chiave / Key / Clé	Chiave / Key / Clé
Misure esterne / External dimensions / Dimensions extérieures	1310x245x205 mm	1500x315x205 mm	1500x370x205 mm	1500x540x205 mm
Misure interni / Internal dimensions / Dimensions internes	1300x240x175 mm	1300x310x165 mm	1300x360x165 mm	1300x530x165 mm
Peso netto / Net Weight / Poids net	21 Kg	33 Kg	38,5 Kg	51,5 Kg
Volume interno in Lt. / Internal volume in Liters / Volume interne en Litres	54,6 L	66,5 L	77,2 L	113,7 L
Spessore (frontale / corpo) mm / Thickness (front / casing) mm / Épaisseur (avant / corps) mm	2 / 2	2 / 2	2 / 2	2 / 2
Tesoretto / Drawer / Tiroir	-	√	√	√
Catenaccio / diametro (mm) / Bolts / Diameter (mm) / Pênes / Diamètre (mm)	2 / Ø18	2 / Ø18	2 / Ø18	2 / Ø18
Posizione catenacci / Bolts position / Position des pênes				
EAN	8027940160344	8027940160351	8027940160368	8027940160375
Misure confezione mm / Packaging dimensions mm / Dimensions de l'emballage mm	1355x250x220 mm	1545x320x220 mm	1545x375x220 mm	1545x545x220 mm
Peso con imballo / Weight with packing / Poids avec emballage	23,5 Kg	36 Kg	42 Kg	56 Kg

Mod.		Catenacci Bolts Pênes	Ø mm	Kg
LL150		4+2+2	22	140
LL151		4+2+2	22	140
LL152		4+2+2	22	140
-/A	con pareti e porte atermiche with heat-proof walls and leaves avec parois et vantaux athermique			+ 20

CASSAFORTI a POSARE

- Parete da 20 mm di spessore con doppia lamiera in acciaio da 4+1 mm
- Dimensioni 60 x 100 x 43 cm (esterno), 56 x 91 x 34 cm (interno)
- Serratura a chiave doppia mappa Sargent a 9 leve (1 miliardo di combinazioni) in ottone trattato, con chiave femmina e piastra antitrapano al manganese da 1,5 mm, sola o accoppiata a combinazione digitale a tastiera o a combinazione meccanica a 3 dischi
- Chiusura con cremagliera a triplice espansione, 4+2 catenacci mobili e 2 rostri lato cerniere
- Porta con cerniere invisibili in acciaio temprato, con apertura a 140°
- Predisposta per ancoraggio a pavimento
- Verniciatura bucciata beige con polveri epossidiche a forno
- Disponibile con pareti e porta atermiche (-/A)

HEAVY STANDING SAFES

- 20 mm thickess walls with double steel sheet 4+1 mm
- Dimensions 60 x 100 x 43 cm (external), 56 x 91 x 34 cm (internal)
- Sargent double bitted key lock with 9 treated brass levers (1 billion codes), with female key and drillproof mangan plate 1,5 mm, single or coupled with a digital combination lock, or mechanical 3-discs combination
- 3-way rack driven 4+2 bolts and 2 grips side hinges
- Door with hardened-pin hidden hinges, 140° opening angle
- Floor anchoring ready
- Oven dryed beige epoxy enamelled paint
- Available with heat-proof walls and leaf (-/A)

COFFRES-FORTS LOURDS à POSER

- Parois de 20 mm d'epasseur avec double tôle de 4+1 mm
- Dimensions 60 x 100 x 43 cm (extérieure), 56 x 91 x 34 cm (intérieure)
- Serrure double panneton Sargent à 9 gorges en laiton traité (1 milliard de combinaisons), avec clé femelle et plaque anti-perçage au manganèse de 1,5 mm, seule ou couplée à une combinaison numérique sur clavier, ou à une combinaison mécanique à 3 disques
- Fermeture à crémaillère à expansion triple avec 4+2 pênes et 2 renforts rostres sur le côté
- Porte avec charnières invisibles avec pivots en acier tempré, ouverture 140°
- Préparée pour l'ancrage au plancher
- Peinture beige epoxy au four
- Disponibles avec parois et porte athermique (-/A)

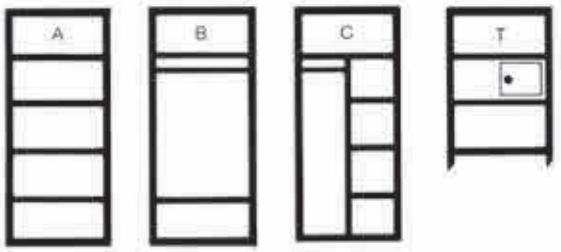

A	B	C	T
4 pianetti 4 shelves 4 tablettes	2 pianetti e appendiabiti 2 shelves and hanger 2 tablettes et porte-habits	1+3 pianetti e appendiabiti 1+3 shelves and hanger 1+3 tablettes et porte-habits	Con tesoretto interno con pareti da 3 mm e chiave doppia mappa With 3 mm wall inside safe with double bitted key Avec coffre intérieur 3 mm de parois et clé double panneton

Mod.		Catenacci Bolts Pênes	Ø mm	Kg
LL160		4+2+2	22	182
LL161		4+2+2	22	182
LL162		4+2+2	22	182
-/A	con pareti e porte atermiche with heat-proof walls and leaves avec parois et vantaux athermique			+ 30

- Armadi corazzati ad anta singola
- Dimensioni 70 x 160 x 50 cm (esterno), 56 x 140 x 42 cm (interno)
- Pareti da 70 mm di spessore con doppia lamiera da 3+1 mm
- Componibilità invisibile con assemblaggio dall'interno
- Serratura a chiave doppia mappa Sargent a 9 leve (1 miliardo di combinazioni) in ottone trattato, con chiave femmina e piastra antitrapano al manganese da 1,5 mm, sola o accoppiata a combinazione digitale a tastiera o a combinazione meccanica a 3 dischi
- Chiusura con cremagliera a triplice espansione, 4+2 catenacci mobili e 2 rostri lato cerniere
- Porte con cerniere invisibili in acciaio temprato, con apertura a 140°
- Predisposta per ancoraggio a pavimento
- Verniciatura bucciata beige con polveri epossidiche a forno
- Disponibile con pareti e porta atermiche (-/A)

- Single door armoured cabinets
- Dimensions 70 x 160 x 50 cm (external), 56 x 140 x 42 cm (internal)
- 70 mm thickness walls with double steel sheet 3+1 mm
- Internal invisible assembly
- Sargent double bitted key lock with 9 treated brass levers (1 billion codes), with female key and drillproof mangan plate 1,5 mm, single or coupled digital combination lock or mechanical 3-discs combination
- 3-way rack driven 4+2 bolts and 2 grips side hinges
- Door with hardened-pin hidden hinges, 140° opening angle
- Floor anchoring ready
- Oven dryed beige epoxy enamelled paint
- Available with heatproof walls and leaf (-/A)

- Armoires fortes à 1 vantail
- Dimensions 70 x 160 x 50 cm (extérieure), 56 x 140 x 42 cm (intérieure)
- Parois de 70 mm d'épaisseur avec double tôle de 3+1 mm
- Componibilité invisible (assemblage de l'intérieur)
- Serrure double panneton Sargent à 9 gorges en laiton traité (1 milliard de combinaisons), avec clé femelle et plaque anti-perçage au manganèse de1,5 mm, seule ou couplée à une combinaison numérique sur clavier ou à une combinaison mécanique à 3 disques
- Fermeture à crémaillère à expansion triple avec 4+2 pênes e 2 renforts rostres sur le côté
- Porte avec charnières invisibles avec pivots en acier tempré, ouverture 140°
- Préparée pour l'ancrage au plancher
- Peinture beige epoxy au four
- Disponibles avec parois et porte athermique (-/A)

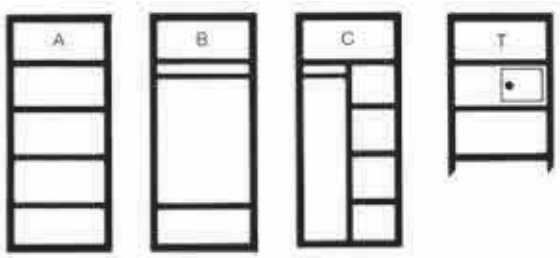

4 pianetti
4 shelves
4 tablettes

2 pianetti e appendiabiti

2 shelves and hanger

2 tablettes et porte-habits

1+3 pianetti e appendiabiti

1+3 shelves and hanger

1+3 tablettes et porte-habits

Con tesoretto interno con pareti da 3 mm e chiave doppia mappa
With 3 mm wall inside safe with double bitted key
Avec coffre intérieur 3 mm de parois et clé double panneton

Mod.		Catenacci Bolts Pênes	Ø mm	Kg
LL200		4+2+2	22	280
LL201		4+2+2	22	280
LL202		4+2+2	22	280
-/A	con pareti e porte atermiche with heat-proof walls and leaves avec parois et vantaux athermique			+ 35

- Armadi corazzati ad anta doppia
- Dimensioni 100 x 200 x 50 cm (esterno), 86 x 180 x 42 cm (interno)
- Pareti da 70 mm di spessore con doppia lamiera da 3+1 mm
- Componibilità invisibile con assemblaggio dall'interno
- Serratura a chiave doppia mappa Sargent a 9 leve (1 miliardo di combinazioni) in ottone trattato, con chiave femmina e piastra antitrapano al manganese da 1,5 mm, sola o accoppiata a combinazione digitale a tastiera o a combinazione meccanica a 3 dischi
- Chiusura con cremagliera a triplice espansione, 4+2 catenacci mobili e 2 rostri lato cerniere
- Porte con cerniere invisibili in acciaio temprato, con apertura a 140°
- Predisposta per ancoraggio a pavimento
- Verniciatura bucciata beige con polveri epossidiche a forno
- Disponibile con pareti e porta atermiche (-/A)

- Double leaf armoured cabinets
- Dimensions 100 x 200 x 50 cm (external), 86 x 180 x 42 cm (internal)
- 70 mm thick walls with double steel sheet 3+1 mm
- Internal invisible assembly
- Sargent double bitted key lock with 9 treated brass levers (1 billion codes), with female key and drillproof mangan plate 1,5 mm, single or coupled digital combination lock or mechanical 3-discs combination
- 3-way rack driven 4+2 bolts and 2 grips side hinges
- Door with hardened-pin hidden hinges, 140° opening angle
- Floor anchoring ready
- Oven dryed beige epoxy enamelled paint
- Available with heatproof walls and leaf (-/A)

- Armoires fortes à 2 vantaux
- Dimensions 100 x 200 x 50 cm (extérieure), 86 x 180 x 42 cm (intérieure)
- Parois de 70 mm d'épaisseur avec double tôle de 3+1 mm
- Componibilité invisible (assemblage de l'intérieur)
- Serrure double panneton Sargent à 9 gorges en laiton traité (1 milliard de combinaisons), avec clé femelle et plaque anti-perçage au manganèse de1,5 mm, seule ou couplée à une combinaison numérique sur clavier ou à une combinaison mécanique à 3 disques
- Fermeture à crémaillère à expansion triple avec 4+2 pênes e 2 renforts rostres sur le côté
- Porte avec charnières invisibles avec pivots en acier tempré, ouverture 140°
- Préparée pour l'ancrage au plancher
- Peinture beige epoxy au four
- Disponibles avec parois et porte athermique (-/A)

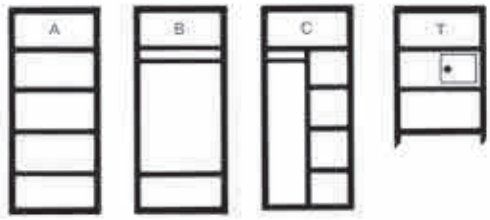

4 pianetti
4 shelves
4 tablettes

2 pianetti e appendiabiti
2 shelves and hanger
2 tablettes et porte-habits

1+3 pianetti e appendiabiti
1+3 shelves and hanger
1+3 tablettes et porte-habits

Con tesoretto interno con pareti da 3 mm e chiave doppia mappa

With 3 mm wall inside safe with double bitted key

Avec coffre intérieur 3 mm de parois et clé double panneton

Gli armadi sono forniti di serie con l'allestimento interno tipo A. Gli interni B, C e il tesoretto T sono disponibili a richiesta

Cabinets come with the A internal equipment as standard. The B, C and internal safe T equipments are available on demand

Les armoires sont fournis de série avec l'équipement intérieur A. Les intérieurs B et C et la coffre fort interieure T sont disponibles sur demande

Mod.	
A160	serie LL160
B160	serie LL160
C160	serie LL160
T160	serie LL160
A200	serie LL200
B200	serie LL200
C200	serie LL200
T200	serie LL200

Chiave grezza per serratura S150	Blank key for lock S150	Ebauche de clé pour serrure S150
150CHIAVE	serie LL150, LL160, LL200, LLP160	

Serratura con 2 chiavi	Lock with 2 keys	Serrure avec 2 clés
S150	serie LL150, LL160, LL200, LLP160	

Combinatore 3 dischi completo	3-discs combination lock	Combinaison 3 disques
S150COMB	serie LL150, LL160, LL200, LLP160	

Serratura per combinatore 3 dischi	Lock for 3-disc combination	Serrure pour combi-naison 3 disques
150S	serie LL150, LL160, LL200, LLP160	

Pomolo per combinatore 3 dischi	Knob for -disc combination	Bouton pour combi-naison 3 disques
150C	serie LL150, LL160, LL200, LLP160	

Serratura digitale	Digital lock	Serrure digital
S150DG	serie LL150, LL160, LL200, LLP160	

Potent

Serrature per casseforti

Locks for safes
Serrures pour coffres-forts

Potent

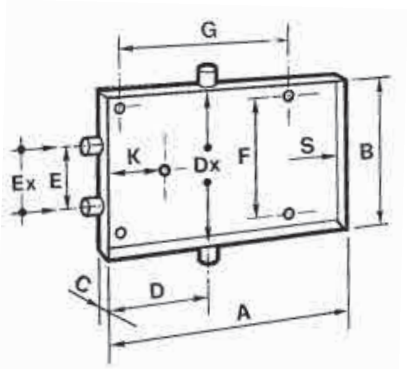

	Legenda	Legend	Légende
A x B x C	Dimensioni scatola mm	Box dimensions mm	Dimensions boîtier mm
K	Entrata chiave mm	Keyplate mm	Entrée clé mm
F/G	Interasse fori ancoraggio mm	Anchoring holes distance mm	Entr'axe trous d'ancrage
D/E	Interasse chiavistelli mm	Bolts distance mm	Entr'axe pênes mm
↻	Chiavistelli girevoli anti taglio	Sawproof turning bolts	Pênes tournants anti-sciage
Ex	Numero chiavistelli orizzontali	Number of horizontal bolts	Nombre des pênes horizon-taux
E	Ø chiavistelli orizzontali mm	Horizontal bolts dia. mm	Ø pênes horizontaux mm
Dx	Numero chiavistelli verticali	Number of vertical bolts	Nombre des pênes verticaux
DØ	Ø chiavistelli verticali mm	Vertical bolts dia. mm	Ø pênes verticaux mm
S	Scatola aperta (a) o chiusa (c) lato cerniere	Open (a) or closed (c) box hidden side	Boîte ouvert (a) ou fermé (c) côté charnières
Mod. /-			
-/C	Scatola chiusa lato cerniera	Closed box hidden side	Boîte fermée côté charnière
-/K	Chiave di sblocco di emergenza	Unlocking emergency key	Clé de déblocage secours
-/H	Versione hotel	Hotel version	Version hôtel

Serie S2415

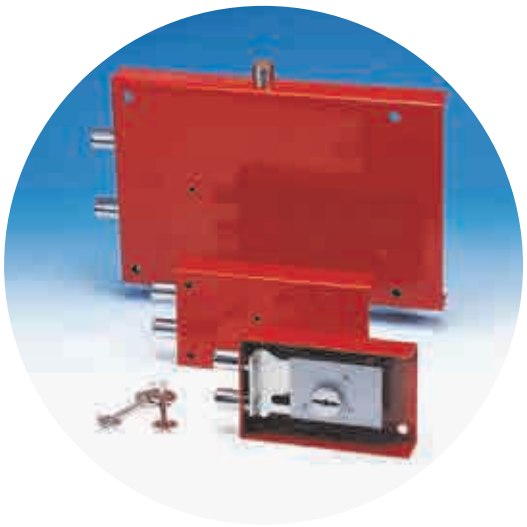

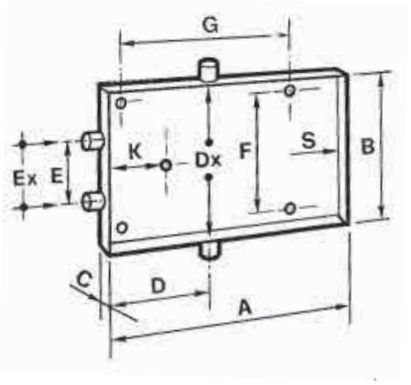

LEVE a RICHIAMO MECCANICO
MECHANICAL LEVERS RECOVER
GORGES à RAPPEL MECANIQUE

- **Serrature doppia mappa a 2 giri con 6 leve asimmetriche a richiamo meccanico**
- **Finitura con vernice epossidica a forno rossa antigraffio**
- **Chiavistelli cromati, componenti zincati antiruggine**
- **Fornite con 2 chiavi anonime cromate**
- **Chiave non estraibile a serratura aperta**

- 2 turns double-bitted locks with 6 mechanical recover asymmetrical levers
- Red finish (with oven epoxy paint)
- Chromed bolts, rustproof zinc-plated components
- Supplied with 2 anonymous chromed keys
- Key non removable with door opened

- Serrures double panneton à 2 tours avec 6 gorges asymétriques à rappel mécanique
- Finition avec peinture époxy anti-égratignures rouge passée au four
- Pênes chromés et composants zingués anti-rouille
- Fournies avec 2 clés démarquées chromées
- Extraction de la clé non possible à serrure ouverte

Mod.	AxBxC	K	F/G	D/E	Ex	E⊠	Dx	D⊠	S	Kg
S2415	133x85x27,5	67,5	63/110	-/34	2	16	-	-	a	0,50
S2416	158x85x27,5	67,5	63/110	-/34	2	16	-	-	a	0,55
S2417	220x116x30	66	94/198	-/64	2	18	-	-	a	1,00
S2419	224x140x30	66	118/190	-/64	2	18	-	-	a	1,20
S2420	276x186x30	66	158/224	126/64	2	18	2↻	18	a	1,83

Serie S2517

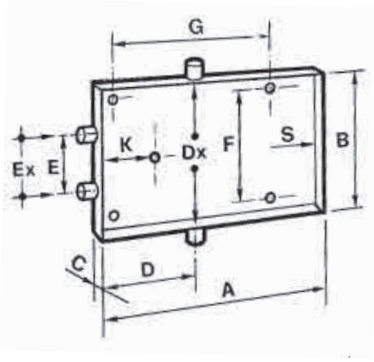

LEVE a RICHIAMO a MOLLE SINGOLE
SINGLE SPRING LEVERS RECOVER
GORGES à RAPPEL à RESSORT INDIVIDUEL

• Serratura doppia mappa con richiamo leve a molle singole • Double bitted locks with single springs levers recover • Serrures double panneton avec rappel des gorges à ressort individuel

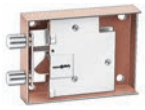

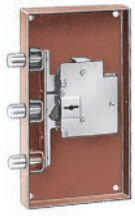

Mod.	AxBxC	K	F/G	D/E	Ex	E⊠	Dx	D⊠	S	Kg
S2517	144x108x33,5	66	82/116	126/70	2	18	-	-	c	0,9
S3121	224x140x34,5	66	118/190	126/70	2↻	20	-	-	a	1,45
S3625	277x186x34,5	66	158/224	126/70	2↻	20	2↻	20	a	2,1
S2638	186x303x34,5	66	238/134	126/70	3↻	20	-	-	c	1,88
S2444	240x440x34,5	66	412/206	126/70	3↻	20	2↻	20	c	3,4
S2833	280x323x34,5	66	296/194	126/70	3↻	20	2↻	20	c	3,09
S2855	280x543x34,5	66	515/194	126/70	3↻	20	2↻	20	c	4,47
S3422	340x224x34,5	66	196/306	126/70	3↻	20	2↻	20	c	2,85
S3432	340x324x34,5	66	296/306	126/70	3↻	20	2↻	20	c	3,4

Serie S3121P

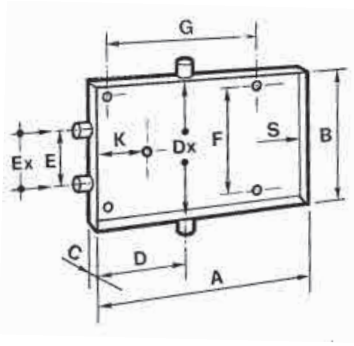

LEVE a RICHIAMO a MOLLE SINGOLE
SINGLE SPRING LEVERS RECOVER
GORGES à RAPPEL à RESSORT INDIVIDUEL

- **Serratura doppia mappa con richiamo leve a molle singole e combinazione meccanica a 3 quadranti a 20 posizioni**
- **Caratteristiche generali come le precedenti**
- Double bitted locks with single springs levers recover and 20 steps 3 dial mechanical combination locks
- General features as the previous ones
- Serrures double panneton avec rappel des gorges à ressort individuel et combinaison mécanique à 3 compteurs à 20 positions
- Caractéristiques générales comme les précédentes

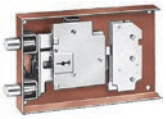

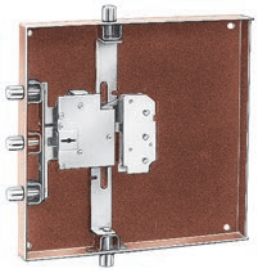

Mod.	AxBxC	K	F/G	D/E	Ex	E⊠	Dx	D⊠	S	Kg
S3121P	224x140x34,5	66	118/190	-70	2↻	20	-	-	a	1,82
S3625P	277x186x34,5	66	158/224	126/70	2↻	20	2↻	20	a	2,47
S2444P	240x440x34,5	66	412/206	126/70	3↻	20	2↻	20	c	3,77
S2833P	280x323x34,5	66	296/194	126/70	3↻	20	2↻	20	c	3,46
S2855P	280x543x34,5	66	515/194	126/70	3↻	20	2↻	20	c	4,84
S3422P	340x224x34,5	66	196/306	126/70	3↻	20	2↻	20	c	3,22
S3432P	340x324x34,5	66	296/306	126/70	3↻	20	2↻	20	c	3,77

Serie S3121SP

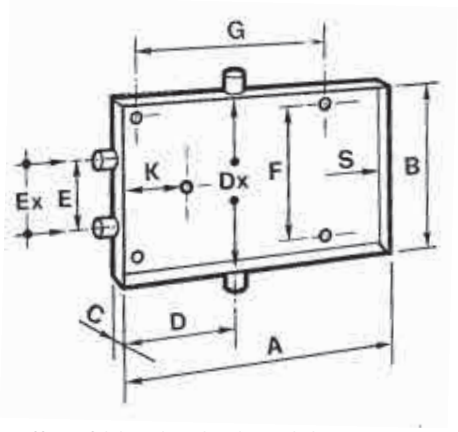

- Serrature a combinazione meccanica a 3 quadranti a 20 posizioni
- Caratteristiche generali come le precedenti

- 20 sptes 3 dials mechanical combination locks
- General features like as previous ones

- Serrures à combinaison mecanique à 3 compteurs à 20 positions
- Caractéristiques générales comme les précédentes

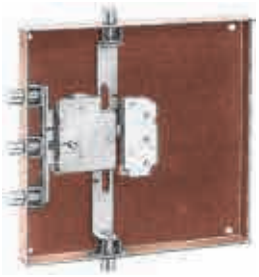

Mod.	AxBxC	K	F/G	D/E	Ex	E⊠	Dx	D⊠	S	Kg
S3121SP	224x140x34,5	66	118/190	-70	2↻	20	-	-	a	1,82
S3625SP	277x186x34,5	66	158/224	126/70	2↻	20	2↻	20	a	2,47
S2444SP	240x440x34,5	66	412/206	126/70	3↻	20	2↻	20	c	3,77
S2833SP	280x323x34,5	66	296/194	126/70	3↻	20	2↻	20	c	3,46
S2855SP	280x543x34,5	66	515/194	126/70	3↻	20	2↻	20	c	4,84
S3422SP	340x224x34,5	66	196/306	126/70	3↻	20	2↻	20	c	3,22
S3432SP	340x324x34,5	66	296/306	126/70	3↻	20	2↻	20	c	3,77

Serie S3121P4

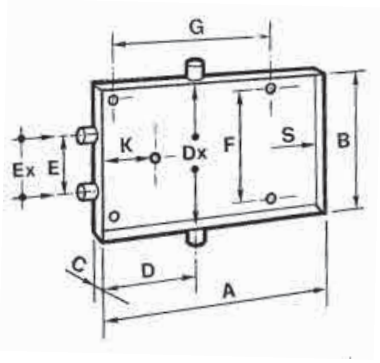

LEVE a RICHIAMO a MOLLE SINGOLE
SINGLE SPRING LEVERS RECOVER
GORGES à RAPPEL à RESSORT INDIVIDUEL

- **Serrature doppia mappa a 6 leve con richiamo a molle singole e combinazione meccanica a 4 quadranti a 20 posizioni**
- **Caratteristiche generali come le precedenti**
- 6 levers double bitted locks with single spring recover and 20 steps 4 dials mechanical combination locks
- General features as the previous ones
- Serrure double panneton 6 gorges avec rappel à ressort individuel et combinaison mécanique à 4 compteurs à 20 positions
- Caractéristiques générales comme les précédentes

	Mod.	AxBxC	K	F/G	D/E	Ex	E⊠	Dx	D⊠	S	Kg
	S3121P4	224x140x34,5	66	118/190	-70	2↻	20	-	-	a	1,92
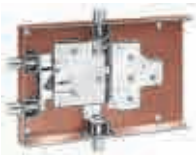	S3625P4	277x186x34,5	66	158/224	126/70	2↻	20	2↻	20	a	2,57
	S2444P4	240x440x34,5	66	412/206	126/70	3↻	20	2↻	20	c	3,87
	S2833P4	280x323x34,5	66	296/194	126/70	3↻	20	2↻	20	c	3,56
	S2855P4	280x543x34,5	66	515/194	126/70	3↻	20	2↻	20	c	4,94
	S3422P4	340x224x34,5	66	196/306	126/70	3↻	20	2↻	20	c	3,32
	S3432P4	340x324x34,5	66	296/306	126/70	3↻	20	2↻	20	c	3,87

Serie S3121SP4

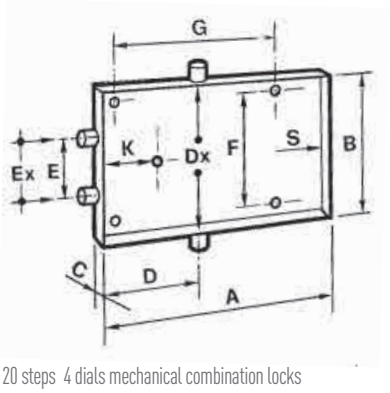

- Serrature a combinazione meccanica 4 quadranti a 20 posizioni
- Caratteristiche generali come le precedenti

- 20 steps 4 dials mechanical combination locks
- General features as the previous ones

- Serrure combinaison mécanique à 4 compteurs à 20 positions
- Caractéristiques générales comme les précédentes

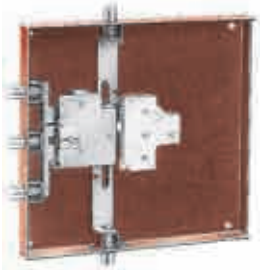

Mod.	AxBxC	K	F/G	D/E	Ex	E⊠	Dx	D⊠	S	Kg
S3121SP4	224x140x34,5	66	118/190	-/70	2↻	20	-	-	a	1,8
S3625SP4	277x186x34,5	66	158/224	126/70	2↻	20	2↻	20	a	2,45
S2444SP4	240x440x34,5	66	412/206	126/70	3↻	20	2↻	20	c	3,75
S2833SP4	280x323x34,5	66	296/194	126/70	3↻	20	2↻	20	c	3,44
S2855SP4	280x543x34,5	66	515/194	126/70	3↻	20	2↻	20	c	4,82
S3422SP4	340x224x34,5	66	196/306	126/70	3↻	20	2↻	20	c	3,2
S3432SP4	340x324x34,5	66	296/306	126/70	3↻	20	2↻	20	c	3,75

Serie S2517DG

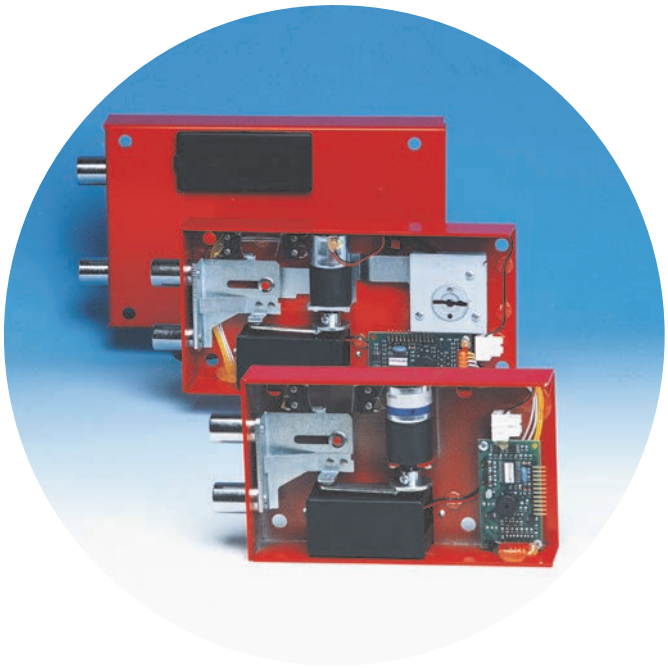

- Caratteristiche meccaniche generali come le precedenti
- Combinazione digitale a tastiera numerica a membrana a 12 tasti con bip sonoro per la conferma degli input, segnalazione di errori e batterie scariche
- Codice di apertura da 4 a 10 cifre su circuito a microprocessori con memoria non volatile
- Apertura e chiusura motorizzate con avanzamento automatico di chiavistelli
- Tutti i modelli sono disponibili in versione -/H (hotel) con secondo codice di servizio ricodificabile
- Le serrature non comprendono la tastiera anonima standard in versione verde/nera con relativa piattina di collegamento. Non comprendono la mostrina tastiera e il kit pomello apriporta

- General mechanical features as the previous ones
- Digital combination with 12 keys membrane keypad with beep circuit to mark correct or wrong entries and low battery
- 4 to 10 digit user code with microprocessor circuit with non volatile
- Motor driven bolts for locking and unlocking
- All models are available in -/H (hotel) version with recordable extra service code
- Locks doe not include the standard green/black anonymous keypad with connecting flat cable. They do not include the keypad shield and the door knob kit

- Caractéristiques mécaniques générales comme les précédentes
- Combinaison numérique avec clavier à membrane à 12 touches avec beep sonore pour confirmer les affichages, et signaler les erreurs et les piles déchargées
- Code d'ouverture de 4 à 10 chiffres sur circuit à microprocesseur avec mémoire non volatile
- Ouverture et fermeture motorisées des pênes
- Tous les modèles sont disponibles en version -/H (hôtel) avec second code de service recodable
- Les serrures ne comprennent pas le clavier standard vert et noir anonyme avec cable plat pour la connexion. Elles ne comprennent pas la plaquette du clavier, ni le kit du bouton d'ouverture

Serie S2517DG

Mod.	AxBxC	K	F/G	D/E	Ex	E☒	Dx	D☒	S	Kg
S2517DG	174X108X34,5	-	86/164	-/47	2	18	-	-	a	1,12

Serie S140

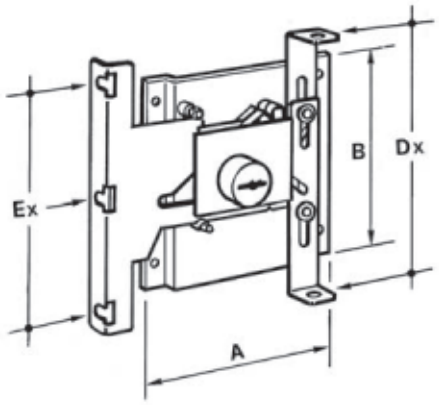

LEVE a RICHIAMO MECCANICO
MECHANICAL LEVERS RECOVER
GORGES à RAPPEL MECANIQUE

- Serrature doppia mappa a 2 giri con 6 leve asimmetriche a richiamo meccanico
- Fornite su piastra, senza catenacci, aste, mostrina e scatola, con 2 chiavi cromate
- Chiavistelli cromati a richiesta, altri componenti zincati antiruggine
- Chiave non estraibile a serratura aperta
- Imballo industriale in cartoni

- 2 turns double-bitted locks with 6 mechanical recover asymmetrical levers
- Supplied assembled on plate, without bolts, bars, keyhole shield and box, with 2 anonymous chromed keys
- Chromed bolts on demand, other components rustproof zinc-plated
- Non removable key with opened door
- Industrial carton packing

- Serrures double panneton 2 tour avec 6 gorges asymétriques à rappel mécanique
- Fournies sur plaque, sans pênes, barres plaquette entrée clé et boîtier, avec 2 clés anonymes chromées
- Pênes chromés sur demande, autres composants zingués anti-rouille
- Extraction de la clé bloquée à serrure ouverte
- Emballage industriel carton

Slitta standard con 2 fori di ancoraggio chiavistelli + 2 fori aste

Standard slide with 2 bolts anchoring holes - 2 bar holes

Traîneau standard avec 2 trous d'ancrage pour pênes + 2 trous des barres

Mod.	AxBxC	K	F/G	D/E	Ex	E⊠	Dx	D⊠	S	Kg
S140/T2	140x130x43,5	50	100/128	110	-	0	64	2	-	0,79

Slitta standard con 3 fori ad incastro per catenacci predisposti 996S + 2 fori aste

Standard slide with 3 anchoring slots for prepared bolts 996S - 2 bar holes

Traîneau standard avec 3 trous d'ancrage pour pênes prédisposés 996S + 2 trous des barres

Mod.	AxBxC	K	F/G	D/E	Ex	E⊠	Dx	D⊠	S	Kg
S140/T3	140x130x43,5	50	100/128	110	-	0	64	2	-	0,855

Serie Serrature casseforti

Locks for safes | Serrures coffres-forts

Chiave grezza con marchio Potent — Potent branded key blank — Ebauche de clé avec marque Potent

Mod.	Per / For / Pour
992/E	serie S2415, S140

Chiave grezza anonima — Anonymous key blank — Ebauche de clé anonyme

Mod.	Per / For / Pour
992/EA	serie S2415, S140

Pacco 6 leve codificate con 2 chiavi — 6 levers coded pack with 2 keys — paquet de 6 gorges codées avec 2 clés

Mod.	Per / For / Pour
993EA	serie S2415, S140

Mostrina chiave — Keyhole shield — Plaquette entrée clé

Mod.	Per / For / Pour
990EA	serie S2415

Chiave grezza con marchio Potent — Potent branded key blank — Ebauche de clè marque Potent

Mod.	Per / For / Pour
992	serie S2517, S3121P, S3121P4

Chiave grezza anonima — Anonymous key blank — Ebauche de clé anonyme

Mod.	Per / For / Pour
992A	serie S2517, S3121P, S3121P4

Pacco 6 leve codificate con 2 chiavi — 6 lever codec pack with 2 keys — paquet de 6 gorges codées avec 2 clés

Mod.	Per / For / Pour
993A	serie S2517, S3121P, S3121P4

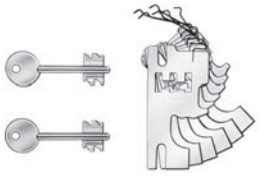

Mostrina chiave — Keyhole shield — Plaquette entrée clé

Mod.	Per / For / Pour
990A	serie S2517, S3121P, S3121P4

Serie Serrature casseforti

Locks for safes | Serrures coffres-forts

Combinatore a 3 pomelli da 20 posizioni cad. Cambio rapido combinazione a mezzo sbloccaggio a vite.

20 steps 3 dials mechanical combination lock. Fast code change by screw unlocking

Combinaison mécanique 3 compteurs 20 positions chaque. Changement rapide de combinaison par déblocage à vis

Mod.	Per / For / Pour
S5000	serie S3121, S3121SP

Set 3 pomelli combinatori 32 mm Ø, con molle

Set 3-dial knobs 32 mm dia., with springs

Set de 3 boutons 32 mm Ø, avec ressorts

Mod.	Per / For / Pour
995P3	serie S3121, S3121SP

Mostrina 3 pomelli

3 dials shields

Plaquette 3 compteurs

Mod.	Per / For / Pour
995M	serie S3121, S3121SP

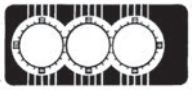

Pomello catenacci

Locking knob

Bouton de fermeture

Mod.	Per / For / Pour
995P1	serie S3121P, S3121SP, S3121P4, S3121SP4

Kit mostrina pomelli, 3 pomelli combinatori 32 mm con molle, mostrina entrata chiave (serie S3121P)

Kit of dials shield, 3 dial knobs 32 mm, with springs, keyhole shield (series S3121P)

Kit de plaquette compteurs, 3 boutons 32 mm avec ressorts, plaquette entrée clé (série S3121P)

Mod.	Per / For / Pour
994	serie S3121P

Kit mostrina pomelli, 3 pomelli combinatori 32 mm con molle, pomello chiusura (serie S3121SP)

Kit of dials shield, 3 dial knobs 32 mm with springs, locking knob (series S3121SP)

Kit de plaquette compteurs, 3 boutons 32 mm avec ressorts, bouton de fermeture (série S3121SP)

Mod.	Per / For / Pour
995	serie S3121SP

Combinatore a 4 pomelli da 20 posizioni cad. Cambio rapido combinazione a mezzo sbloccaggio a vite

20-step 4-dial mechanical combination lock. Fast code change by screw unlocking.

Combinaison mécanique 4 compteurs 20 positions chaque. Changement rapide de combinaison par déblocage à vis

Mod.	Per / For / Pour
S5000/4	serie S3121P4, S3121SP4

Serie Serrature casseforti

Locks for safes | Serrures coffres-forts

Set 4 pomelli combinatori 32 mm Ø, con molle — Set of 4-dial knobs 32 mm dia., with springs — Set de 4 boutons 32 mm Ø, avec ressorts

Mod.	Per / For / Pour
995P4	serie S3121P4, S3121SP4

Mostrina 4 pomelli — 4-dial shield — Plaquette 4 compteurs

Mod.	Per / For / Pour
995M4	serie S3121P4, S3121SP4

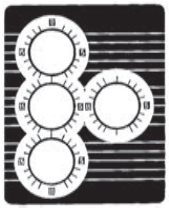

Kit mostrina pomelli, 4 pomelli combinatori 32 mm con molle, mostrina entrata chiave (serie S3121P4) — Kit of dials shield, 4-dial knobs 32 mm, with springs, keyhole shield (series S3121P4) — Kit de plaquette compteurs, 3 boutons 32 mm avec ressorts, plaquette entrée clé (série S3121P4)

Mod.	Per / For / Pour
994/4	serie S3121P4

Tastiera con piattina di collegamento — Keypad with connecting flat cable — Clavier avec câble plat de connection

Mod.	Per / For / Pour
990T	serie S2517DG

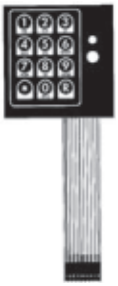

Kit mostrina pomelli, 4 pomelli combinatori 32 mm con molle, pomello chiusura (serie S3121SP4) — Kit of dials shield, 4 dial knobs 32 mm with springs, locking knob (series S3121SP4) — Kit de plaquette compteurs, 4 boutons 32 mm avec ressorts, bouton de fermeture (série S3121SP4)

Mod.	Per / For / Pour
995/4	serie S3121SP4

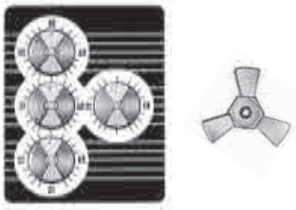

Mostrine e chiavi

Keyhole shields and keys
Plaquettes clés et clés

Potent

Serie R1

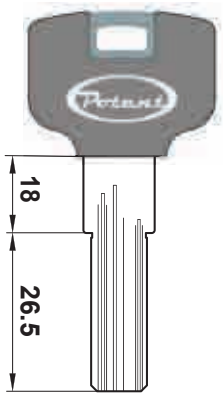

4000.K.G

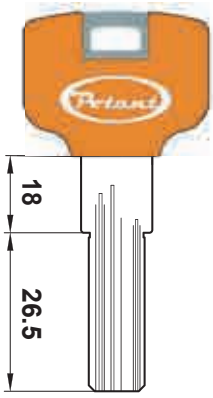

4000.K.A

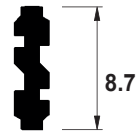

SEZIONE

Mod.	Per - For - Pour	
4000.K.G 4000.K.A	S4000	10

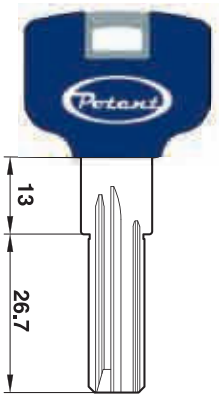

3400.K.B

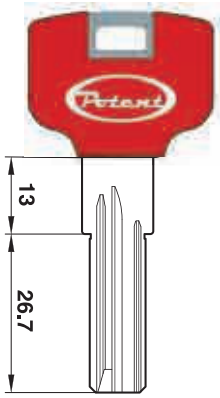

3400.K.R

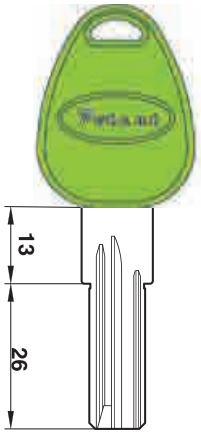

3400.KS

Mod.	Per - For - Pour	
3400.K.B 3400.K.R 3400.K.S	S3400	10

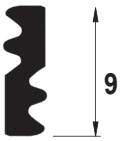

SEZIONE

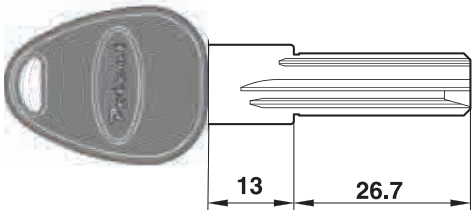

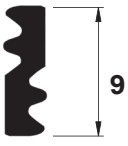

SEZIONE

Mod.	Per - For - Pour	
3200.KN	S3200	10

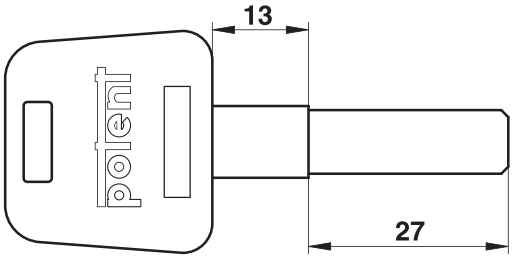

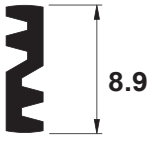

SEZIONE

Mod.	Per - For - Pour	
3200.K	S3200	10

Serie R1

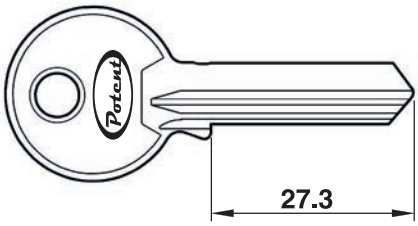

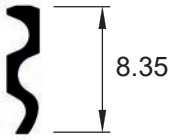

Mod.	Per - For - Pour	
3000.K	S3000	10

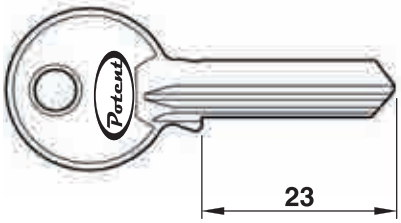

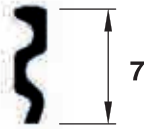

Mod.	Per - For - Pour	
3100.K	S3100	10

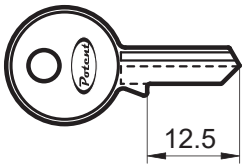

SEZIONE

Mod.	Per - For - Pour	
K2715/20	2715 2720	10

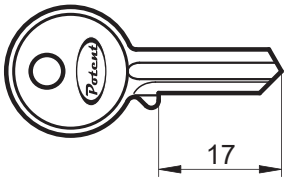

SEZIONE

Mod.	Per - For - Pour	
K2725	2725	10

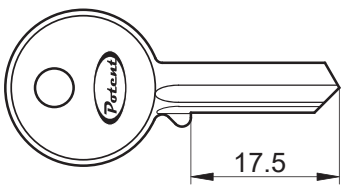

SEZIONE

Mod.	Per - For - Pour	
K2730	2730 2770 2770S 2730M 2770M	10

Serie R1

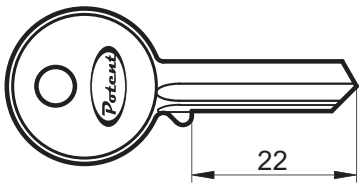

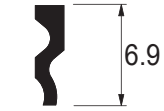

SEZIONE

Mod.	Per - For - Pour	
K2740	2740 2780 2780S 2740M 2780M 2850 2860 2870	10

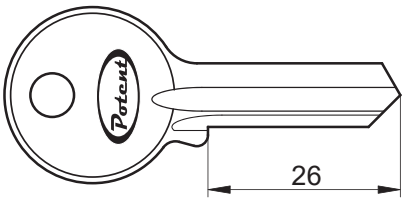

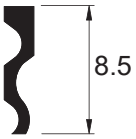

SEZIONE

Mod.	Per - For - Pour	
K2750/60	2750 2760 2790 2790S 2750M 2790M 2810 2820 2880 2910	10

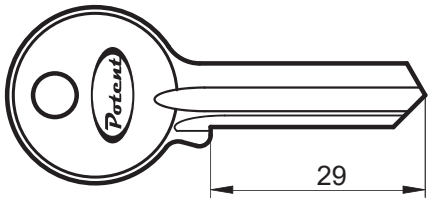

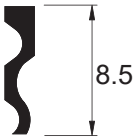

SEZIONE

SCALA 2/1

Mod.	Per - For - Pour	
K2765	2765 2890 2920	10

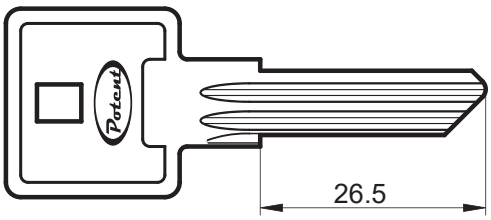

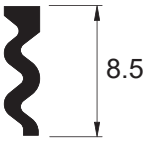

SEZIONE

Mod.	Per - For - Pour	
2950.15.K	2950.15	10

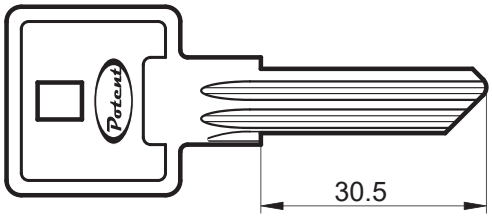

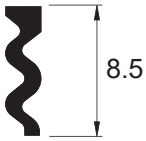

SEZIONE

Mod.	Per - For - Pour	
K2950	2950 2950H	10

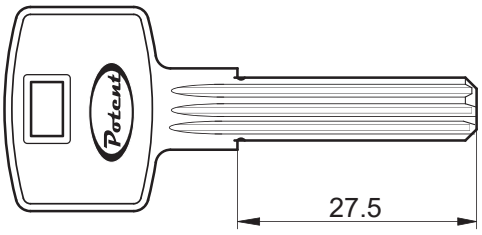

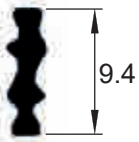

SEZIONE

Mod.	Per - For - Pour	
2950PC.15.K	2950PC.15	10

Serie R1

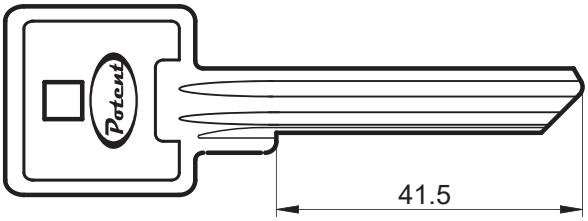

Mod.	Per - For - Pour	
2600.09.K	2600.09 2610.09 2600.15 2610.15	10

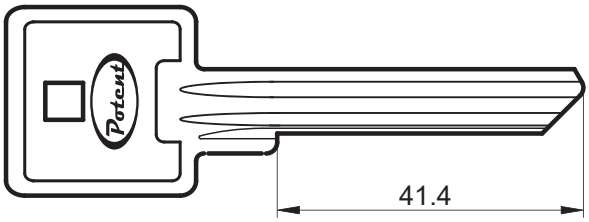

Mod.	Per - For - Pour	
K2640	2600 2610	10

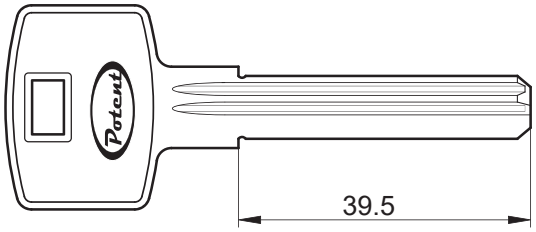

Mod.	Per - For - Pour	
K2640PC	2600PC 2610PC	10

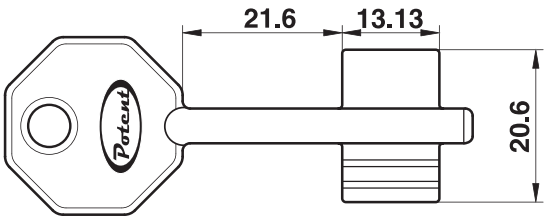

Mod.	Per - For - Pour	
1650	Serie 1600 LLC107-108	10

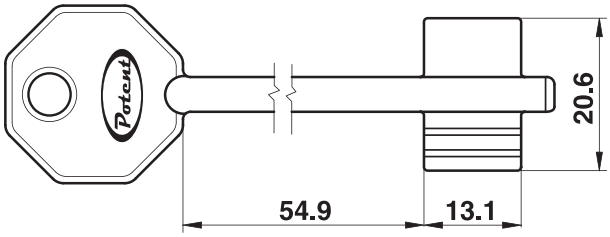

Mod.	Per - For - Pour	
LLC123	Serie 1600 LLC107-108	10

Serie R1

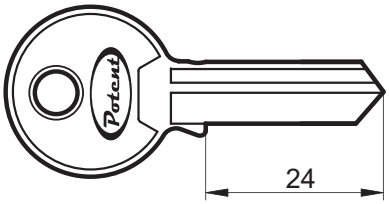

Mod.	Per - For - Pour	
C-1650	SERIE C-1600 C-1640	10

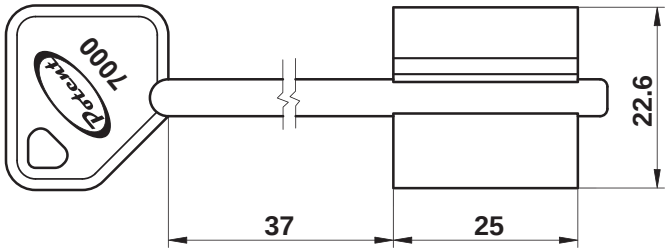

Mod.	Per - For - Pour	
7554/88	SERIE 7000 SERIE 8000	10

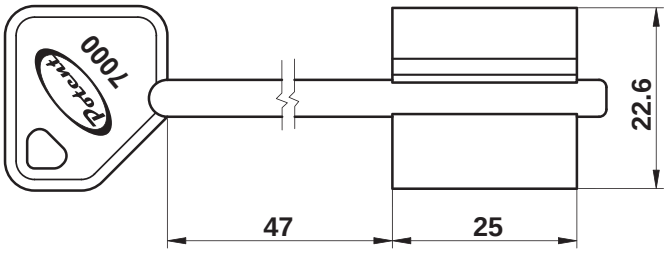

Mod.	Per - For - Pour	
7554/98	SERIE 7000 SERIE 8000	10

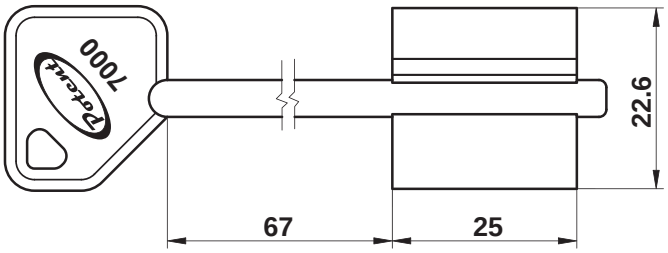

Mod.	Per - For - Pour	
7554/120	SERIE 7000 SERIE 8000	10

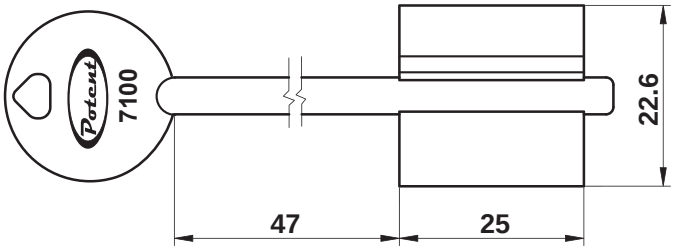

Mod.	Per - For - Pour	
7654/98	SERIE 7100 SERIE 8100	10

Serie R1

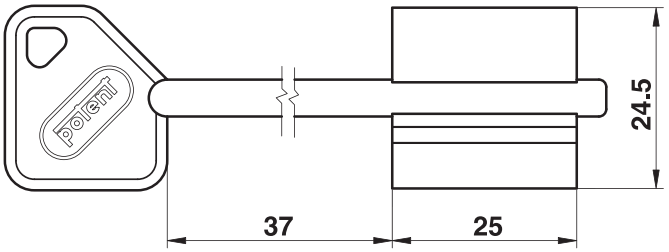

Mod.	Per - For - Pour	
2554/88	Serie 2500	10

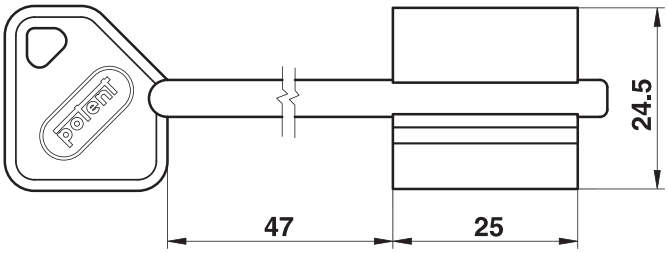

Mod.	Per - For - Pour	
2554/98	Serie 2500	10

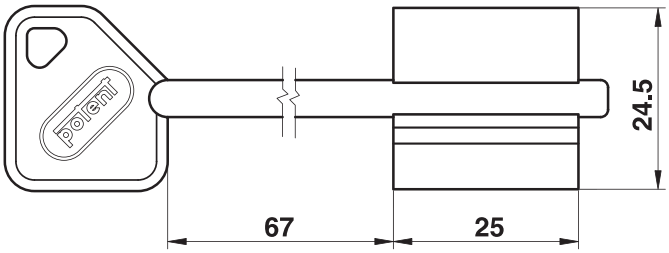

Mod.	Per - For - Pour	
2554/120	Serie 2500	10

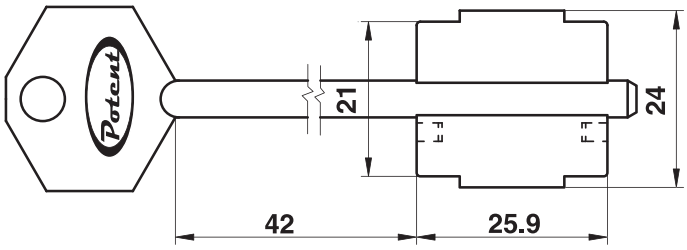

Mod.	Per - For - Pour	
1815	Serie 1840	10

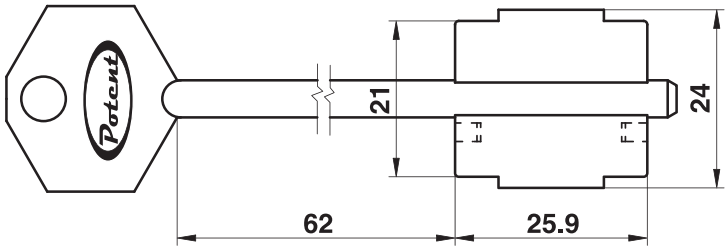

Mod.	Per - For - Pour	
1830	Serie 1840	10

Serie R1

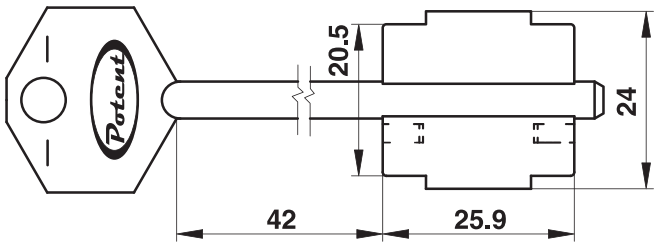

Mod.	Per - For - Pour	
1915	Serie 1900	10

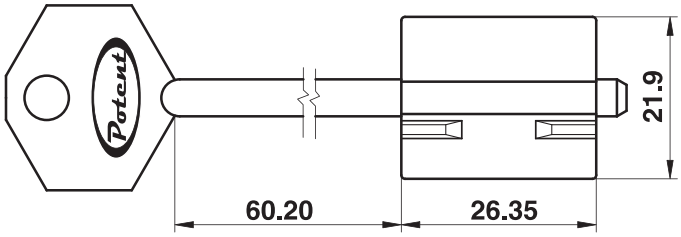

Mod.	Per - For - Pour	
951	Serie 900	10

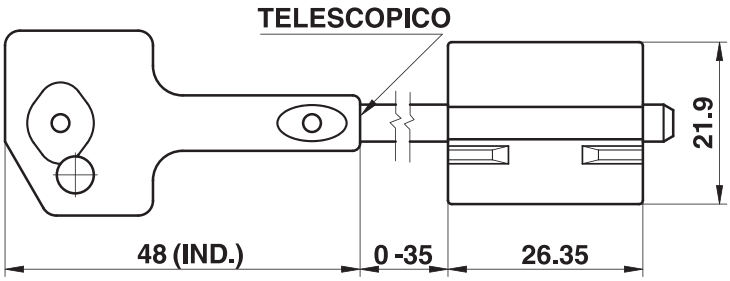

Mod.	Per - For - Pour	
951/T	Serie 900	10

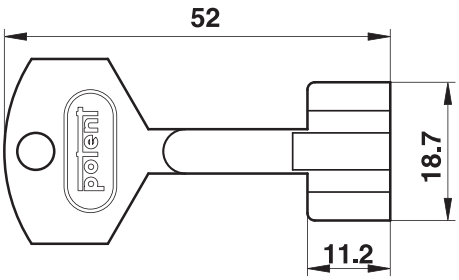

Mod.	Per - For - Pour	
640	Serie 596	10

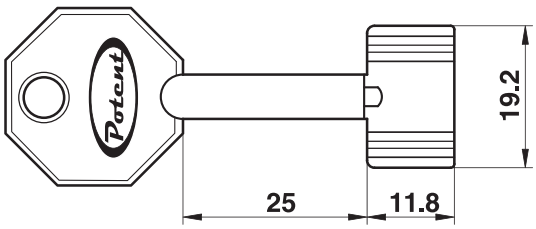

Mod.	Per - For - Pour	
1740	Serie 596TN	10

Serie R1

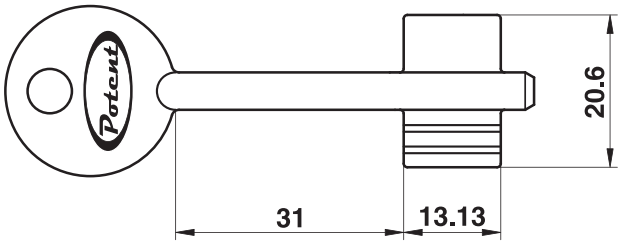

Mod.	Per - For - Pour	
992/E	Serie S2415 Serie S140	10

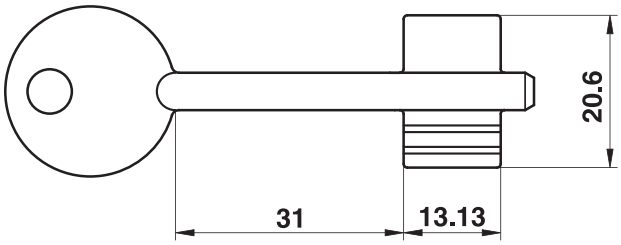

Mod.	Per - For - Pour	
992/EA	Serie S2415 Serie S140	10

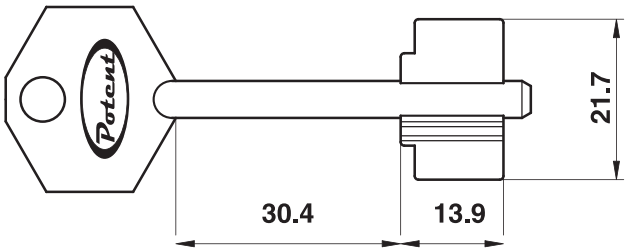

Mod.	Per - For - Pour	
992	Serie S2517 Serie S3121P Serie S3121P4 Serie S3121KD3	10

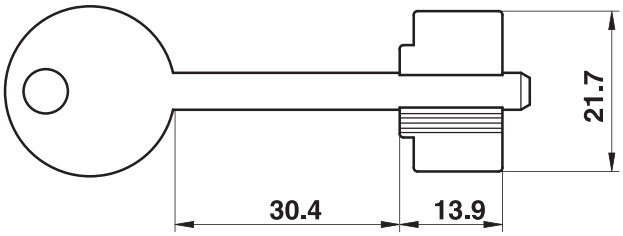

Mod.	Per - For - Pour	
992A	Serie S2517 Serie S3121P Serie S3121P4 Serie S3121KD3	10

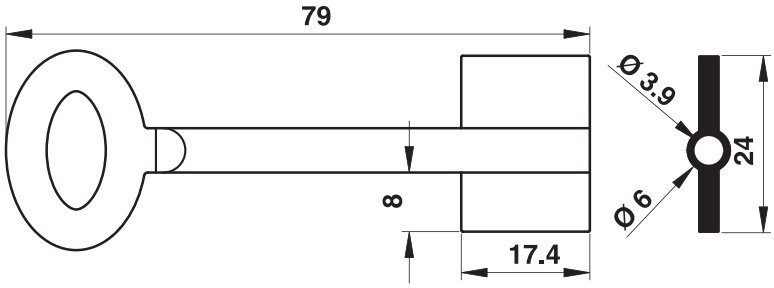

Mod.	Per - For - Pour	
150CHIAVE	S150	10

Mostrine con supporto in plastica e viti di fissaggio.

Key hole shields with plastic support and fixing screws

Plaquettes entrée clé avec support plastique et vis de fixation

1839I/DM65
1839E/DM65

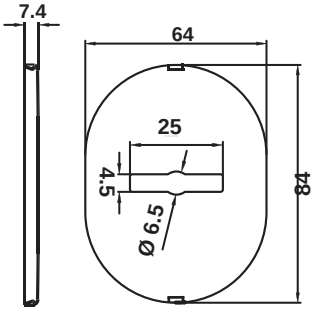

Mod.	Mostrine entrata chiave interno | Keyhole shields internal | Plaquettes entrée clé, intérieures		
1839I/DM65/OD	ottone lucido	polished brass	laiton poli
1839I/DM65/OC	ottone cromato	chromed brass	laiton chromé
1839I/DM65/OCS	ottone cromato satinato	satin chromed brass	laiton chromé satiné
1839I/DM65/ALB	alluminio bronzato	aluminium bronzed	aluminium bronzé

Mod.	Mostrine entrata chiave esterno | Keyhole shields external | Plaquettes entrée clé, extérieures		
1839E/DM65/OD	ottone lucido	polished brass	laiton
1839E/DM65/OC	ottone cromato	chromed brass	laiton chromé
1839E/DM65/OCS	ottone cromato satinato	satin chromed brass	laiton chromé satiné
1839E/DM65/ALB	alluminio bronzato	aluminium bronzed	aluminium bronzé

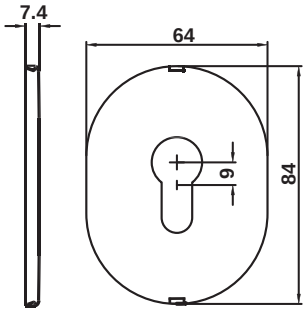

Mod.	Mostrine foro cilindro europeo | Shields for european profile cylinder | Plaquettes pour cylindre européen		
1839/CIL65/OD	ottone lucido	polished brass	laiton
1839/CIL65/OC	ottone cromato	chromed brass	laiton chromé
1839/CIL65/OCS	ottone cromato satinato	satin chromed brass	laiton chromé satiné
1839/CIL65/ALB	alluminio bronzato	aluminium bronzed	aluminium bronzé

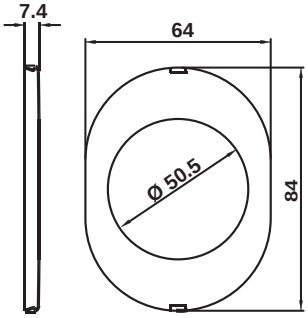

Mod.	Mostrine per protettore cilindro | Shields for cylinder | Plaquettes pour protection du cylindre		
1839E/F50/OD	ottone lucido	polished brass	laiton
1839E/F50/OC	ottone cromato	chromed brass	laiton chromé
1839E/F50/OCS	ottone cromato satinato	satin chromed brass	laiton chromé satiné
1839E/F50/ALB	alluminio bronzato	aluminium bronzed	aluminium bronzé

Mostrine con supporto in plastica e viti di fissaggio.

Key hole shields with plastic support and fixing screws.

Plaquettes entrée clé avec support plastique et vis de fixation.

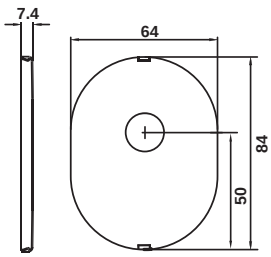

Mod.	Mostrine foro pomolo cilindrico | Shields for Knob cylinder | Plaquettes pour poignée de cylindre		
1839.50/FCOD/OD	ottone lucido	polished brass	laiton
1839.50/FCOD/OC	ottone cromato	chromed brass	laiton chromé
1839.50/FCOD/CS	ottone cromato satinato	satin chromed brass	laiton chromé satiné
1839.50/FCOD/ALB	alluminio bronzato	aluminium bronzed	aluminium bronzé

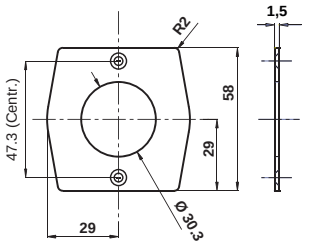

Mod.	Mostrina esterna per cilindro a pompa | External shield for pump cylinder | Plaquette ext. pour cylindre à pompe		
599/PG	acciaio cromato	chromed steel	acier chromé
599/PGB	ottone dorato	gold-plated brass	laiton dorè

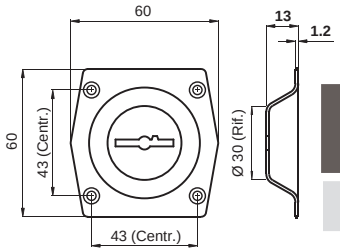

Mod.	Mostrina entrata chiave incava | Groove keyhole shield | Plaquette entrée clé rentrée		
602/DM/D	alluminio dorato	gold aluminium	aluminium dorè
602/DM/B	alluminio bronzato	aluminium bronzed	aluminium bronzé

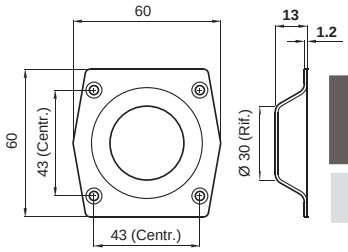

Mod.	Mostrina entrata chiave incava per cilindro a pompa	Groove keyhole shield for pump cylinder	Plaquette entrée clé rentrée pour cylindre à pompe
602/PGD	alluminio dorato	gold aluminium	aluminium dorè
602/PGB	alluminio bronzato	aluminium bronzed	aluminium bronzé

Potent

Indice

Index
Index

Potent

Articolo | Item Num. | Article	Pag.
250	166
255	166
270	166
275	166
595	170
603	170
605	170
606	170
630	169
634	169
640	172-214
643	85-169
644	169
645	85-169
646	169
647	170
648	170
649	170
951	172-214
992	204-215
994	205
995	205
1000	167
1005	167
1020	167
1025	167
1100	167
1105	167
1120	167
1125	167
1131	169
1450	31

Articolo | Item Num. | Article	Pag.
1465	31
1550	30
1560	30
1570	30
1580	30
1600	53
1610	53
1620	53
1625	53
1630	53
1640	55
1641	56
1642	56
1643	57
1644	57
1650	85-211
1660	85
1740	172-214
1745	169
1760	171
1815	137-213
1826	137
1827	138
1830	137-213
1835	135-137
1875	133-135-137-139
1915	138-214
2620	40
2715	27
2720	27
2725	27
2730	27

Articolo | Item Num. | Article	Pag.
2740	27
2750	27
2760	27
2765	27
2770	28
2780	28
2790	28
2810	34
2820	34
2850	34
2860	34
4990	187
6400	177
9201	44
9202	44
9203	44
9204	44
9205	44
9206	44
9207	44
11070	36
11080	36
11089	36
15300	47
15305	47
15310	46
15320	46
15325	46
15340	45
15350	45
15370	45
15380	45

Articolo | Item Num. | Article	Pag.
101.2535	86
102.2232	86
103.EURO	86
103.ROUND	86
11070.K	49
11070B	36
11080.K	49
11080B	36
11089.K	49
11089B	36
11900/BR	116
11900/OT	116
11900/SA	116
125/APR/D	137
125/APR/S	137
125/APRV/D	133-136-139
125/APRV/S	133-136-139
12700/100	49
12700/60	49
12700/80	49
12710/100	48
12710/120	48
12710/150	48
12720/100	48
12720/120	48
12720/150	48
12730/100	48
12730/60	48
12730/80	48
12900/BR	149
12900/CR	149
12900/OT	149

Articolo | Item Num. | Article	Pag.
12900/OT-SA	150
12900/SA	149
12900DIGITAL/OT	152
12900DIGITAL/SA	152
12901/BR	149
12901/CR	149
12901/OT	149
12901/OT-SA	150
12901/SA	149
12902/BR	149
12902/CR	149
12902/OT	149
12902/SA	149
12905/BR	149
12905/CR	149
12905/OT	149
12905/SA	149
12910/BR	149
12910/CR	149
12910/OT	149
12910/OT-SA	150
12910/SA	149
12920/BR	150
12920/CR	150
12920/OT	150
12920/SA	150
12930/BR	150
12930/CR	150
12930/OT	150
12930/OT-SA	150
12930/SA	150
12940/BR	150

Articolo | Item Num. | Article	Pag.
12940/CR	150
12940/OT	150
12940/OT-SA	150
12940/SA	150
150C	191
150CHIAVE.M	191-215
150CHIAVE.W	191-215
150S	191
15315/100	47
15315/120	47
15315/150	47
15330/120	47
15330/90	47
15335/120	47
15335/150	47
15345.K	48
1550.K	48
1600.SB	53
1600/Z	54
1600/Z.SB	54
1610.SB	53
1610/Z	54
1610/Z.SB	54
1610/ZL	54
1610/ZL.SB	54
1620.SB	53
1620/Z	54
1620/Z.SB	54
1620/ZL	54
1620/ZL.SB	54
1625.SB	53
1625/Z	54

Articolo | Item Num. | Article	Pag.
1625/Z.SB	54
1625/ZL	54
1625/ZL.SB	54
1640.KIT	78
1640.SB	55
1640/T	55
1640/T.KIT	78
1640/TKITASTE	77
1640PIASTRAPR	77
1640PR/CIL	77
1640PR/DEF	77
1640PR/F25	77
1700/D	164
1700/S	164
1705/D	164
1705/S	164
1710/D	164
1710/S	164
1715/D	164
1715/S	164
1720/D	164
1720/S	164
1725/D	164
1725/S	164
1730/D	164
1730/S	164
1735/D	164
1735/S	164
1760/ELDX	171
1760/ELSX	171
1805/E/1840	137
1805/E/1870	137

Articolo | Item Num. | Article	Pag.
1805/E/2500	133-136-139
1805/E/2570	136
1805/E/8070	134-139
1805/I/1840	137
1805/I/1870	137
1805/I/2500	133-136-139
1805/I/2570	136
1805/I/8070	134-139
1829/D	138
1829/S	138
1835/7000	133-139
1839.50/FCOD/ALB	217
1839.50/FCOD/CS	217
1839.50/FCOD/OC	217
1839.50/FCOD/OD	217
1839/CIL65/ALB	216
1839/CIL65/OC	216
1839/CIL65/OCS	216
1839/CIL65/OD	216
1839E/DM65/ALB	216
1839E/DM65/OC	216
1839E/DM65/OCS	216
1839E/DM65/OD	216
1839E/F50/ALB	216
1839E/F50/OC	216
1839E/F50/OCS	216
1839E/F50/OD	216
1839I/DM65/ALB	216
1839I/DM65/OC	216
1839I/DM65/OCS	216
1839I/DM65/OD	216
1840/28/D	121

Articolo | Item Num. | Article	Pag.
1840/28/S	121
1840/37/D	121
1840/37/S	121
1845/28/D	121
1845/28/S	121
1865ED/30	131
1865ED/30S	131
1865ED/S	131
1865ES/30	131
1865ES/30S	131
1865ES/S	131
1870/28/D	121
1870/28/S	121
1870/37/D	121
1870/37/S	121
1876/7000	133
1876/CIL	139
1876/DM	137
1876/F50	139
1876/VARIO	135
1876M/CIL	139
1876M/F50	139
1900N2.5/D	123
1900N2.5/S	123
1900N2/D	123
1900N2/S	123
1900N2B.5/D	123
1900N2B.5/S	123
1900N2B/D	123
1900N2B/S	123
1900N2BCIL.5/D	125
1900N2BCIL.5/S	125

Articolo | Item Num. | Article	Pag.
1900N2BCIL/D	125
1900N2BCIL/S	125
1900N2CIL.5/D	125
1900N2CIL.5/S	125
1900N2CIL/D	125
1900N2CIL/S	125
1900N4.5/D	123
1900N4.5/S	123
1900N4/D	123
1900N4/S	123
1900N4B.5/D	123
1900N4B.5/S	123
1900N4B/D	123
1900N4B/S	123
1900N4BCIL.5/D	125
1900N4BCIL.5/S	125
1900N4BCIL/D	125
1900N4BCIL/S	125
1900N4CIL.5/D	125
1900N4CIL.5/S	125
1900N4CIL/D	125
1900N4CIL/S	125
1940/28/D	127
1940/28/S	127
1940/37/D	127
1940/37/S	127
1940MGR/63/28D	100
1940MGR/63/28S	100
1940MGR/63/37D	100
1940MGR/63/37S	100
1940MGR/73/28D	100
1940MGR/73/28S	100

Articolo | Item Num. | Article	Pag.
1940MGR/73/37D	100
1940MGR/73/37S	100
1940MN/63/28D	95
1940MN/63/28S	95
1940MN/63/37D	95
1940MN/63/37S	95
1940MN/73/28D	95
1940MN/73/28S	95
1940MN/73/37D	95
1940MN/73/37S	95
1940MNTOP/63/28D	93
1940MNTOP/63/28S	93
1940MNTOP/63/37D	93
1940MNTOP/63/37S	93
1940MNTOP/73/28D	93
1940MNTOP/73/28S	93
1940MNTOP/73/37D	93
1940MNTOP/73/37S	93
1945MGR/63/28D	100
1945MGR/63/28S	100
1945MN/63/28D	95
1945MN/63/28S	95
1945MN/73/28D	95
1945MN/73/28S	95
1945MNTOP/63/28D	93
1945MNTOP/63/28S	93
1945MNTOP/73/28D	93
1945MNTOP/73/28S	93
1946.50/38ALB	143
1946.50/38C	143
1946.50/38CS	143
1946.50/38CS-SHKIT	145

Articolo | Item Num. | Article	Pag.
1946.50/38D	143
1946.50/38D-SHKIT	145
1946.50AT/32ALB	142
1946.50AT/32C	142
1946.50AT/32CS	142
1946.50AT/32D	142
1946.50AT/38ALB	144
1946.50AT/38C	144
1946.50AT/38CS	144
1946.50AT/38D	144
1946.50ATR6-12/38ALB	146
1946.50ATR6-12/38C	146
1946.50ATR6-12/38CS	146
1946.50ATR6-12/38D	146
1946.50ATREG/38ALB	146
1946.50ATREG/38C	146
1946.50ATREG/38CS	146
1946.50ATREG/38D	146
1970/28/D	127
1970/28/S	127
1970/37/D	127
1970/37/S	127
1970MGR/63/28D	100
1970MGR/63/28S	100
1970MGR/73/28D	100
1970MGR/73/28S	100
1970MN/63/28D	98
1970MN/63/28S	98
1970MN/63/37D	98
1970MN/63/37S	98
1970MN/73/28D	98
1970MN/73/28S	98

Articolo | Item Num. | Article	Pag.
1970MN/73/37D	98
1970MN/73/37S	98
1970MNTOP/63/28D	97
1970MNTOP/63/28S	97
1970MNTOP/63/37D	97
1970MNTOP/63/37S	97
1970MNTOP/73/28D	97
1970MNTOP/73/28S	97
1970MNTOP/73/37D	97
1970MNTOP/73/37S	97
1971MN/63/28D	98
1971MN/63/28S	98
1971MN/73/28D	98
1971MN/73/28S	98
1971MNTOP/63/28D	97
1971MNTOP/63/28S	97
1971MNTOP/73/28D	97
1971MNTOP/73/28S	97
2500/28/D	118
2500/28/S	118
2500/37/D	118
2500/37/S	118
2501/28/D	118
2501/28/S	118
2517RSC	184
2550/98	136
2551/3L	135
2551/3LL	135
2551/6L	135
2551/6LL	135
2554/120	135-216
2554/98	135-216

Articolo | Item Num. | Article	Pag.
2570/28/D	119
2570/28/S	119
2570/37/D	119
2570/37/S	119
2571/28/D	119
2571/28/S	119
2600.09.K	49-211
2600.15	40
2600NEW.K	49
2610.15	40
2630.09	40
2630.09TAPPO	40
2715B	27
2720B	27
2725B	27
2730B	27
2730MB	33
2740B	27
2740MB	33
2750B	27
2750MB	33
2750REG	29
2750REG.K	49
2760B	27
2770.20	28
2770.20B	28
2770.25	28
2770.25B	28
2770B	28
2770MB	33
2770S	28
2770SB	28

Articolo | Item Num. | Article	Pag.
2780B	28
2780MB	33
2780S	28
2780SB	28
2790B	28
2790MB	33
2790S	28
2790SB	28
2810B	34
2820B	34
2830/40/630	41
2830B/40/630	41
2850B	34
2860B	34
2950.15	37
2950.15.K	47-214
2950.15B	37
2950PC.15	37
2950PC.15.K	49-210
2950PC.15B	37
2960PC	38
2960PC.K	38-49
300/D	165
300/S	165
3000.2828.01	18
3000.2828.04	19
3000.2833.01	18
3000.2838.01	18
3000.3030.01	18
3000.3030.04	19
3000.3035.01	18
3000.3040.01	18

Articolo | Item Num. | Article	Pag.
3000.3040.04	19
3000.3045.01	18
3000.3050.01	18
3000.3050.04	19
3000.3060.01	18
3000.3070.01	18
3000.3535.01	18
3000.3535.04	19
3000.3540.01	18
3000.3545.01	18
3000.3545.04	19
3000.3555.01	18
3000.4.K	23
3000.4040.01	18
3000.4040.04	19
3000.4045.01	18
3000.4050.01	18
3000.4545.01	18
3000.4555.01	18
3000.K	23-209
305/D	165
305/S	165
3050.2828.01	20
3050.2833.01	20
3050.2838.01	20
3050.3030.01	20
3050.3035.01	20
3050.3040.01	20
3050.3045.01	20
3050.3050.01	20
3050.3060.01	20
3050.3070.01	20

Articolo | Item Num. | Article	Pag.
3050.3535.01	20
3050.3540.01	20
3050.3545.01	20
3050.3555.01	20
3050.4040.01	20
3050.4045.01	20
3050.4050.01	20
3050.4545.01	20
3050.4550.01	20
3050.4555.01	20
3050.5555.01	20
3100.2828.01	21
3100.2828.04	21
3100.2833.01	21
3100.K	23-209
3121RSC	184
320/D	165
320/S	165
3200.K	23-208
3200.KN	23-208
325/D	165
325/S	165
3330.3010.03	16
3400 KA/MK KIT	24
3400.3030.03	11
3400.3035.03	11
3400.3040.03	11
3400.3045.03	11
3400.3050.03	11
3400.3060.03	11
3400.3065.03	11
3400.3070.03	11

Articolo | Item Num. | Article	Pag.
3400.3535.03	11
3400.3540.03	11
3400.3545.03	11
3400.3550.03	11
3400.3555.03	11
3400.3560.03	11
3400.4040.03	11
3400.4045.03	11
3400.4050.03	11
3400.4060.03	11
3400.4070.03	11
3400.4545.03	11
3400.4550.03	11
3400.4555.03	11
3400.4565.03	11
3400.5050.03	11
3400.5060.03	11
3400.5070.03	11
3400.5075.03	11
3400.5555.03	11
3400.6045.03	11
3400.6060.03	11
3400.K.B	28-208
3400.K.R	23-208
3400.KS	23-208
3400.P.02	23
3400.P.03	23
3400F.3030.03	12
3400F.3035.03	12
3400F.3040.03	12
3400F.3045.03	12
3400F.3050.03	12

Articolo | Item Num. | Article	Pag.
3400F.3060.03	12
3400F.3070.03	12
3400F.3535.03	12
3400F.3545.03	12
3400F.3550.03	12
3400F.3555.03	12
3400F.4040.03	12
3400F.4045.03	12
3400F.4050.03	12
3400F.4060.03	12
3400F.4070.03	12
3400F.4545.03	12
3400F.4550.03	12
3400F.4555.03	12
3400F.4565.03	12
3400F.5050.03	12
3400F.5060.03	12
3400F.5070.03	12
3410.3030.03	13
3410.3035.03	13
3410.3040.03	13
3410.3045.03	13
3410.3050.03	13
3410.3055.03	13
3410.3535.03	13
3410.3540.03	13
3410.3545.03	13
3410.3550.03	13
3410.3560.03	13
3410.4030.03	13
3410.4040.03	13
3410.4045.03	13

Articolo | Item Num. | Article	Pag.
3410.4050.03	13
3410.4060.03	13
3410.4535.03	13
3410.4540.03	13
3410.4545.03	13
3410.4555.03	13
3410.5040.03	13
3410.5050.03	13
3410.5060.03	13
3410.6035.03	13
3410.6040.03	13
3410.7030.03	13
3420.3030.03	14
3420.3530.03	14
3420.4030.03	14
3420.4530.03	14
3420.5030.03	14
3420.6030.03	14
3430.2510.03	15
3430.3010.03	15
3430.3510.03	15
3430.4010.03	15
3430.4510.03	15
3430.5010.03	15
3430.6010.03	15
3430.7010.03	15
3625RSC	184
4000 KA KIT	24
4000.3030.03	7
4000.3035.03	7
4000.3040.03	7
4000.3045.03	7

Articolo | Item Num. | Article	Pag.
4000.3050.03	7
4000.3060.03	7
4000.3065.03	7
4000.3070.03	7
4000.3535.03	7
4000.3540.03	7
4000.3545.03	7
4000.3550.03	7
4000.3555.03	7
4000.3560.03	7
4000.4040.03	7
4000.4045.03	7
4000.4050.03	7
4000.4060.03	7
4000.4070.03	7
4000.4545.03	7
4000.4550.03	7
4000.4555.03	7
4000.4565.03	7
4000.5050.03	7
4000.5060.03	7
4000.5070.03	7
4000.5075.03	7
4000.5555.03	7
4000.6045.03	7
4000.6060.03	7
4000.K.A	23-208
4000.K.G	23-208
4020.3030.03	8
4020.3530.03	8
4020.4030.03	8
4020.4530.03	8

Articolo | Item Num. | Article	Pag.
4020.5030.03	8
4020.6030.03	8
4025RSC	184
4030.2510.03	9
4030.3010.03	9
4030.3510.03	9
4030.4010.03	9
4030.4510.03	9
4030.5010.03	9
4030.6010.03	9
4030.7010.03	9
415/D	157
415/S	157
415CE/D	160
415CE/S	160
420/D	157
420/S	157
4228RSC	184
435/D	157
435/S	157
435CE/D	160
435CE/S	160
440/D	157
440/S	157
4932RSC	184
495/D	157
495/S	157
495CE/S	160
496CE/D	160
500/D	157
500/S	157
515/D	157

Articolo | Item Num. | Article	Pag.
515/S	157
515CE/D	160
515CE/S	160
520/D	157
520/S	157
581/D	158
581/S	158
581CE/D	160
581CE/S	160
582/D	158
582/S	158
582CE/D	160
582CE/S	160
583/D	158
583/S	158
584/D	158
584/S	158
596/5N	172
596/6N	172
596/7N	172
596/8N	172
596TN/5	172
596TN/6	172
596TN/7	172
596TN/8	172
599/PG	171-217
599/PGB	171-217
6000.L1	180
6000.L2	180
6000.L3	180
6000.L4	180
6001.L1	180

Articolo | Item Num. | Article	Pag.
6001.L2	180
6001.L3	180
6001.L4	180
6002.L1	180
6002.L2	180
6002.L3	180
6003.L1	181
6003.L2	181
6003.L3	181
6004.L1	181
6004.L2	181
6004.L3	181
6016.19	179
602/DM	171-217
602/PG	171-217
6020.19	179
6025.19	179
603/A	170
603/ELDX	171
603/ELSX	171
6030.19	179
606/A	170
630/1641	58
630/1642	58
630/1643	58
630/1644	58
630/C1641	68
630L/C1641	68
634/T	169
639/N	169
6500.A	175
6500.B	175

Articolo | Item Num. | Article	Pag.
6500.C	175
7000/63/28D	111
7000/63/28S	111
7000/63/37D	111
7000/63/37S	111
7000/73/28D	111
7000/73/28S	111
7000/73/37D	111
7000/73/37S	111
7001/63/28D	111
7001/63/28S	111
7001/73/28D	111
7001/73/28S	111
7070/63/28D	115
7070/63/28S	115
7070/63/37D	115
7070/63/37S	115
7070/73/28D	115
7070/73/28S	115
7070/73/37D	115
7070/73/37S	115
7071/63/28D	115
7071/63/28S	115
7071/73/28D	115
7071/73/28S	115
7100/63/28D	113
7100/63/28S	113
7100/63/37D	113
7100/63/37S	113
7100/73/28D	113
7100/73/28S	113
7100/73/37D	113

Articolo | Item Num. | Article	Pag.
7100/73/37S	113
7101/63/28D	113
7101/63/28S	113
7101/73/28D	113
7101/73/28S	113
7170/63/28D	116
7170/63/28S	116
7170/63/37D	116
7170/63/37S	116
7170/73/28D	116
7170/73/28S	116
7170/73/37D	116
7170/73/37S	116
7171/63/28D	116
7171/63/28S	116
7171/73/28D	116
7171/73/28S	116
7550.98	134
7551/3L	132
7551/3LL	132
7551/6L	132
7551/6LL	132
7551/S3L	132
7551/S3LL	132
7551/S6L	132
7551/S6LL	132
7554/120	132-212
7554/98	132-212
7654/98	132-212
8000/63/28D	103
8000/63/28S	103
8000/63/37D	103

Articolo | Item Num. | Article	Pag.
8000/63/37S	103
8000/73/28D	103
8000/73/28S	103
8000/73/37D	103
8000/73/37S	103
8001/63/28D	103
8001/63/28S	103
8001/73/28D	103
8001/73/28S	103
8070/63/28D	107
8070/63/28S	107
8070/63/37D	107
8070/63/37S	107
8070/73/28D	107
8070/73/28S	107
8070/73/37D	107
8070/73/37S	107
8071/63/28D	107
8071/63/28S	107
8071/73/28D	107
8071/73/28S	107
8100/63/28D	105
8100/63/28S	105
8100/63/37D	105
8100/63/37S	105
8100/73/28D	105
8100/73/28S	105
8100/73/37D	105
8100/73/37S	105
8101/63/28D	105
8101/63/28S	105
8101/73/28D	105

Articolo | Item Num. | Article	Pag.
8101/73/28S	105
8170/63/28D	108
8170/63/28S	108
8170/63/37D	108
8170/63/37S	108
8170/73/28D	108
8170/73/28S	108
8170/73/37D	108
8170/73/37S	108
8171/63/28D	108
8171/63/28S	108
8171/73/28D	108
8171/73/28S	108
900/D	162
900/S	162
9020CO	42
9030CO	42
9040CO	42
9070CO.RED	43
9070CO.YELLOW	43
910/D	162
910/S	162
920/D	162
920/S	162
9220CO	40
9230CO	40
9230TSA	41
9240CO	40
930/D	162
930/S	162
940/D	162
940/S	162

Articolo | Item Num. | Article	Pag.
950/D	162
950/S	162
951/T	171-214
989/1A/30	128
989/1A/30/S	128
989/1A/S	128
989/1B/30	128
989/1B/30/S	128
989/1B/S	128
989/2A	129
989/2A/I	129
989/2A/S	129
989/2B	129
989/2B/I	129
989/2B/S	129
989/3A	130
989/3A/I	130
989/3A/S	130
989/3B	130
989/3B/I	130
989/3B/S	130
990A	204
990EA	204
990T	206
992/E	204-219
992/EA	204-219
992A	204-219
993A	204
993EA	204
994/4	206
995/4	206
995M	206

Articolo | Item Num. | Article	Pag.
995M4	206
995P1	205
995P3	205
995P4	206
997/DM/D	172
997/DM/S	172
C-1600.	61
C-1600.FLAT	71
C-1600.FLAT.SB	71
C-1600.SB	61
C-1600/Z.	62
C-1600/Z.FLAT	72
C-1600/Z.FLAT.SB	72
C-1600/Z.SB	62
C-1610.	61
C-1610.FLAT	71
C-1610.FLAT.SB	71
C-1610.SB	61
C-1610/Z.	62
C-1610/Z.FLAT	72
C-1610/Z.FLAT.SB	72
C-1610/Z.SB	62
C-1610/ZL.	62
C-1610/ZL.FLAT	72
C-1610/ZL.FLAT.SB	72
C-1610/ZL.SB	62
C-1620.	61
C-1620.FLAT	71
C-1620.FLAT.SB	71
C-1620.SB	61
C-1620/Z.	62
C-1620/Z.FLAT	72

Articolo | Item Num. | Article	Pag.
C-1620/Z.FLAT.SB	72
C-1620/Z.SB	62
C-1620/ZL.	62
C-1620/ZL.FLAT	72
C-1620/ZL.FLAT.SB	72
C-1620/ZL.SB	62
C-1625.	61
C-1625.FLAT	71
C-1625.FLAT.SB	71
C-1625.SB	61
C-1625/Z.	62
C-1625/Z.FLAT	72
C-1625/Z.FLAT.SB	72
C-1625/Z.SB	62
C-1625/ZL.	62
C-1625/ZL.FLAT	72
C-1625/ZL.FLAT.SB	72
C-1625/ZL.SB	62
C-1635	63
C-1640.	64
C-1640.BL	65
C-1640.KIT	78
C-1640/D6.	64
C-1640/D6.BL	65
C-1640/D8	64
C-1640/D8.BL	65
C-1640E.	66
C-1640E.BL	67
C-1640E/D6.	66
C-1640E/D6.BL	67
C-1640E/D6.KIT	78
C-1640E/D8.	66

Articolo | Item Num. | Article	Pag.
C-1640E/D8.BL	67
C-1641	68
C-1645.	64
C-1645/D6.	64
C-1645/D8	64
C-1645E.	69
C-1650	85-212
C-1670	63
CIL1640EURO16	22
CIL1640EURO16KA2	22
CIL1640EURO24	22
CIL1640EURO24KA2	22
CIL1640EURO35	22
CIL1640EURO49	22
K2640	49-211
K2640PC	49-211
K2715/20	49-209
K2725	49-209
K2730	49-209
K2740	49-210
K2750/60	49-210
K2765	49-210
K2950	49-210
LL150	188
LL151	188
LL152	188
LL160	189
LL161	189
LL162	189
LL200	190
LL201	190
LL202	190

Articolo | Item Num. | Article	Pag.
LLC100	80
LLC101	84
LLC103	80
LLC103/6	81
LLC104/50	85
LLC104/60	85
LLC104/70	85
LLC104/80	85
LLC105	80
LLC106	80
LLC107	80
LLC108	80
LLC113.5	83
LLC113.8	83
LLC113.8/6	84
LLC115.5	83
LLC115.8	83
LLC119	85
LLC122	86
LLC123	85-211
LLC124	86
LLC125	86
LLP160	193
LLP161	193
LLP162	193
M2212C	185
M3121C	185
P100T	187
P-14	151
P-16	151
P30	187
P50T	187

Articolo | Item Num. | Article	Pag.
P70T	187
ROS/1/OT	151
ROS/2/OT	151
S140/T2	203
S140/T3	203
S150	191
S150COMB	191
S150DG	191
S2415	195
S2416	195
S2417	195
S2419	195
S2420	195
S2444	196
S2444P	197
S2444P4	199
S2444SP	198
S2444SP4	200
S2517	196
S2517DG	202

Articolo | Item Num. | Article	Pag.
S2638	196
S2833	196
S2833P	197
S2833P4	199
S2833SP	198
S2833SP4	200
S2855	199
S2855P	198
S2855P4	199
S2855SP	198
S2855SP4	200
S3121	196
S3121P	197
S3121P4	199
S3121SP	198
S3121SP4	200
S3422	196
S3422P	197
S3422P4	199
S3422SP	198

Articolo | Item Num. | Article	Pag.
S3422SP4	200
S3432	196
S3432P	197
S3432P4	199
S3432SP	198
S3432SP4	200
S3625	196
S3625P	197
S3625P4	199
S3625SP	198
S3625SP4	200
S5000	205
S5000/4	205

Condizioni generali di vendita

General conditions of sale

Conditions générales de vente

Le condizioni generali di vendita qui riportate costituiscono parte integrante di tutte le nostre offerte, per cui si intendono automaticamente accettate dallíacquirente per qualsiasi ordine conferitoci.

1. ACCETTAZIONE ORDINI
Gli ordini trasmessi alla ditta POTENT S.A.S. sono subordinati allíaccettazione della direzione che ne darà conferma tramite invio dellíordine. Il minimo ordine fatturabile è di € 350,00 di imponibile per il mercato italiano, condizioni di minimo d'ordine differenti sono applicate per le spedizioni estere; qualora il cliente non fosse in grado di rispettare tale condizione, la direzione valuterà se gestire l'ordine con eventuale addebito di spese fisse di gestione che verranno comunicate nella conferma ordine.

2. PREZZI
Tutti i prezzi esposti nei nostri cataloghi e/o listini sono indicati in euro al netto di iva, franco nostro stabilimento. Eventuali altri costi quali trasporti, spese di gestione o varie saranno indicati in fattura. Gli ordini vengono acquisiti sulla base del listino in vigore e agli sconti concordati con gli agenti/clienti e confermati dalla direzione come indicato al punto 1.

3. CARATTERISTICHE TECNICHE DEI PRODOTTI
Tutte le caratteristiche tecniche indicate nel presente catalogo sono da ritenersi come riferimento. Ci riserviamo la facoltà di apportare variazioni qualora necessarie anche durante il periodo di validità del catalogo e senza preavviso.

4. CONDIZIONI DI PAGAMENTO
I pagamenti concordati con líacquirente devono essere rispettati nei tempi previsti. Le fatture vanno pagate anche in caso di reclamo del cliente. Il mancato pagamento alla scadenza, anche parziale, comporta líobbligo per líacquirente di corrispondere le spese di insoluto e gli interessi di mora in misura pari al tasso ufficiale. Líacquirente non può effettuare deduzioni di nessun tipo dai pagamenti se non previa nostra autorizzazione scritta. In caso di mancato pagamento, gli ordini in essere o futuri verranno sospesi fino a regolarizzazione dellíinsoluto.

5. TRASPORTI
La merce viaggia sempre a rischio e pericolo del committente ed ai fini delle normative internazionali di trasporto deve intendersi sempre venduta franco fabbrica. Qualora líacquirente lo desiderasse possiamo affidare il traporto ad un corriere di fiducia addebitando il costo in fattura. La ditta POTENT S.A.S. non sarà in nessun caso responsabile di eventuali mancanze, rotture o manomissioni dei colli spediti. Il destinatario, in caso rilevi delle anomalie nella spedizione, dovrà effettuare riserva al corriere al fine di avvalersi della eventuale assicurazione disponibile. Il porto franco destino viene concesso per ordini di almeno € 1200,00 di imponibile.

6. IMBALLI
L'imballo è realizzato nel modo più adatto alla destinazione ed al tipo di trasporto (cartoni, pallets, gabbie, casse); non saranno consentite contestazioni sull'imballo se lo stesso è stato accettato dal vettore senza riserve. Di conseguenza, eventuali reclami del destinatario per danni, dovranno essere elevati unicamente al vettore. Il destinatario è tenuto a verificare peso, contenuto e condizioni della merce. Consigliamo di sottoscrivere la bolla di consegna con riserva di verifica del contenuto, in quanto molti danni dovuti ad una movimentazione delle merci inadeguata non sono rilevabili immediatamente dalle condizioni degli imballi. Nei casi più evidenti far intervenire, nei tempi e modi previsti dalla legge, un perito accreditato a valutare i danni.

7. TERMINI DI CONSEGNA
I termini di consegna si intendono per partenza della merce dal nostro stabilimento alla data indicata sulla conferma díordine e possono essere indicativi. Eventuali ritardi non potranno giustificare líannullamento dellíordine, né richieste di risarcimento di eventuali danni diretti o indiretti. La ditta POTENT S.A.S. si riserva la facoltà di effettuare spedizioni parziali degli ordini acquisiti.

8. GARANZIA
I reclami su eventuali difetti di fabbricazione o non conformità di prodotto dovranno essere inviati alla nostra società entro 8 giorni dal ricevimento della merce in forma scritta. La ditta POTENT garantisce i prodotti per difetto di fabbricazione fino a 24 mesi a partire dalla fattura di acquisto. Sono esclusi da garanzia prodotti normalmente usurati o utilizzati in maniera non conforme rispetto a quanto indicato sul catalogo. La ditta POTENT potrà richiedere il reso del prodotto a mezzo corriere franco nostro magazzino. Qualsiasi reso di materiale non autorizzato verrà respinto. Una volta verificato il materiale verrà effettuata la sostituzione, la riparazione o líaccredito dopo aver accertato il difetto del prodotto. La garanzia verrà applicata nel caso di reso in imballo originale e qualora i prodotti non siano stati manomessi o utilizzati per un uso diverso da quanto indicato nel catalogo.

9. VARIAZIONI
Qualsiasi deroga o variazione alle presenti Condizioni Generali di Vendita avrà valore solo se effettuata per iscritto.

10. CONTROVERSIE
Per qualsiasi controversia il foro competente è TORINO.

The below general conditions of sale, form an integral part of our offers and are automatically considered accepted by the buyer for any order assigned to us.

1. ACCEPTANCE OF ORDERS
All orders sent to POTENT S.A.S. have to be validated by the management of the company. POTENT S.A.S. will confirm acceptance by sending a confirmation of order. The minimum order accepted is fixed to € 350,00 for Italian market (different conditions will be applied for foreign market), VAT or other tax excluded; if customer is not able to comply with this requirement, the management will consider if handle the order charging extra costs that will be communicated on confirmation of order.

2. PRICES
All prices shown in our catalogues and/or price lists are indicated in Euro currency, VAT or other tax excluded and ex works Incoterms rules. Any other costs such as transport, handling fees or others, will be shown on the invoice. Orders can only be accepted at the price list in force. Discounts agreed between sales agents and customers must always being confirmed by the management of company as indicated in paragraph 1.

3. TECHNICAL SPECIFICATIONS OF PRODUCTS
All technical details in this catalogue are for reference only. We reserve the right to apply changes if necessary even during the period of validity of the catalogue without any alert.

4. PAYMENT TERMS
The payments term agreed with the buyer, must be complied with the due time. Invoices have to be paid even in the event of a customer complaint. In case of overdue/unpaid invoice, even partially, customer will have to pay extra costs for the unsolved invoice and overdue interest at the official rate percentage. The buyer cannot make any deductions from payments unless authorized by POTENT S.A.S.. In the event of unpaid invoice, the pending/future orders will be suspended until regularization of the overdue amounts.

5. SHIPMENTS AND TRANSPORTS
The goods is always shipped at the customer's risk in compliance with the international standards of transport and it's always sold ex works. On customer's demand, POTENT S.A.S. company can deliver the goods using his trusted courier and charging the cost on the invoice. POTENT S.A.S. company will not be responsible for any missing goods or breakage or tampering of packages shipped. In case of anomalies detected in the shipment, the customer must apply a "Goods received unchecked" stamp on the transport documents in order to get any available insurance. The CPT term (Carriage paid to) is granted for orders of at least € 1200,00 VAT or other tax excluded and valid only for domestic transport.

6. PACKAGING
The packaging is arranged in the most suitable way to the destination and the type of transport (cartons, pallets, crates, boxes); If carrier accepts packaging without objection, any customer's claim about it will not be allowed. Therefore, any claims for damages , must be done to the carrier only. The consignee is obliged to check weight, content and condition of the goods. We recommend to apply a "Goods received unchecked" stamp on the transport documents, as many damages are due to improper handling of goods and they are not immediately detectable from the condition of packaging. In the most obvious cases, respecting the time prescribed by law, we recommend to call a consultant to assess the damage.

7. TERMS OF DELIVERY
The terms of delivery have to be intended per departure of the goods from our factory at the indicated date on the order confirmation and may be for reference only. Any delay will not justify the deletion of order, or claims or compensation for any direct or indirect damage. POTENT S.A.S. reserves the right to make partial shipments of orders.

8. GUARANTEE
Complaints of any manufacturing defects or non-conformity of the product must be sent to our company in written form within 8 days from receipt of goods. POTENT S.A.S. company guarantees the products for manufacturing defects up to 24 months from the purchase invoice. The warranty excludes products that are normally worn or improperly used from the indications of the catalogue. POTENT S.A.S. company may request the return of products "Carriage paid to" factory warehouse . Any return of unauthorized materials will be rejected. Once products have been verified to attest the defect, POTENT S.A.S. company will approve the replacement, repairs or the issue of credit note. The warranty is valid if goods return with original packaging and only if products have not been tampered or improperly used for a different purpose than described on the catalogue.

9. VARIATIONS
Any exceptions or variations to these General Condition of Sale will only be considered valid if in writing form.

10. CONTROVERSY
For any dispute the jurisdiction is the FORUM of TURIN (Italy).

Quality System Certified
by TÜV SÜD
UNI EN ISO 9001

Potent

Potent s.a.s.
Via Regio Parco 87 bis/D
10036 Settimo Torinese (TO) - Italia
Tel. 011.8954000 - Fax 011.8953955
info@potent.it - www.potent.it